1. 다음 그림은 한 변이 50.24 cm 인 정사각형의 종이에 원기둥의 전개도를 그린 것입니다. 이 전개도로 만들어진 원기둥의 높이를 구하시오.(단, 원의 둘레는 지름의 3.14배입니다.)

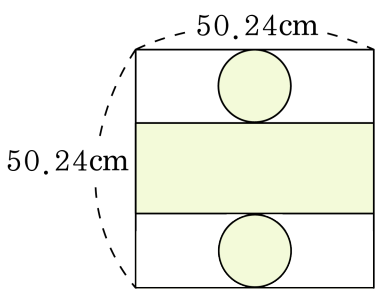

답: _____ cm

2. 다음 그림은 한 변이 2 cm인 정사각형의 둘레를 색칠한 것입니다. 색칠한 부분의 넓이를 구하시오.

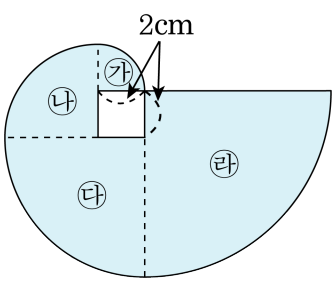

답: _____ cm^2

3. 색칠한 부분의 넓이를 구하시오.

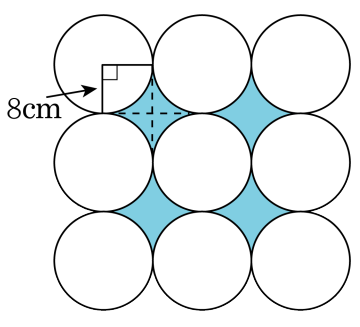

답: _____ cm^2

4. 아래 그림과 같이 정사각형 모양인 염소 우리의 한 꼭짓점에 염소 한 마리가 6 m의 끈으로 매어져 있습니다. 이 염소가 풀을 뜯기 위해 움직일 수 있는 범위는 몇 m^2 입니까? (단, 우리 안은 들어가지 않습니다.)

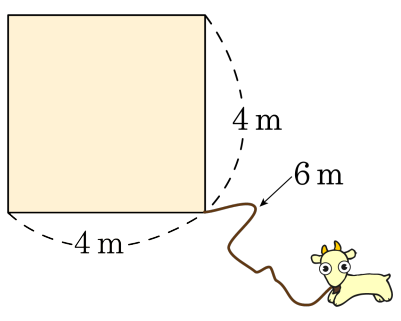

답: _____ m^2

5. 도형에서 가와 나의 지름의 합은 20 cm , 나와 다의 지름의 합은 32 cm , 가, 나, 다 세 원의 지름의 합은 40 cm 일 때, 이 도형 전체의 둘레는 얼마입니까?

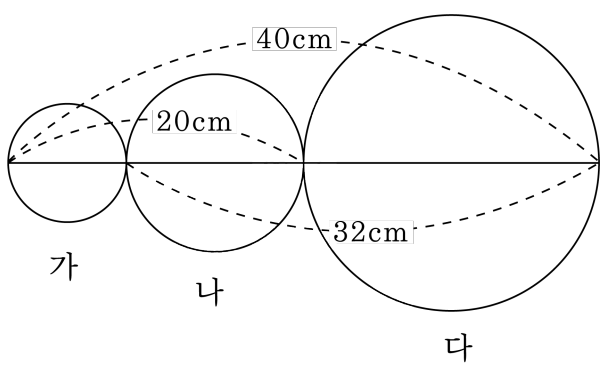

답: _____ cm

6. 하루에 8분씩 늦게 가는 시계가 있습니다. 어느 날 오전 9시에 정확히 시계를 맞추고, 다음날 오전 6시에 이 시계가 가리키는 시간은 얼마인지 구하시오.

답: 오전 _____

7. 어느 원기둥의 높이는 10 cm 입니다. 전개도에서 직사각형의 둘레의 길이가 92 cm 라면 원기둥의 밑면의 둘레의 길이는 몇 cm 인지 구하시오.

답: _____ cm

8. 다음 도형에서 색칠한 부분의 둘레의 길이를 구하시오.

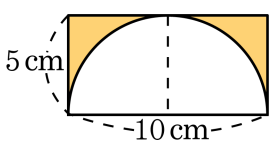

답: _____ cm

9. 다음 그림에서 색칠한 부분의 넓이를 구하시오.

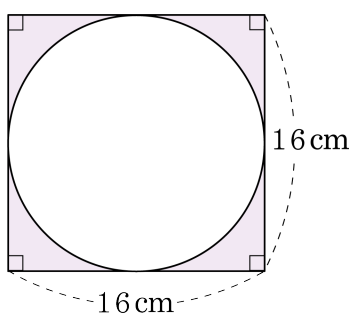

답: _____ cm^2

10. 색칠한 부분의 넓이를 구하시오.

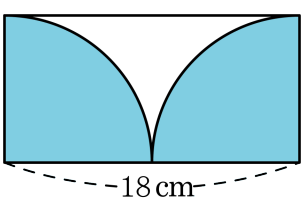

답: _____ cm^2

11. 색칠한 부분의 넓이를 구하시오.

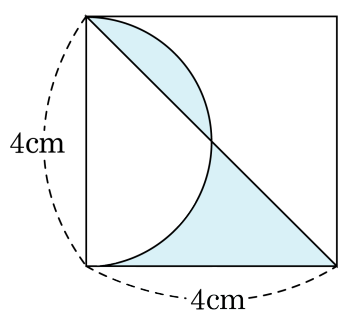

답: _____ cm^2

12. 색칠한 부분의 둘레의 길이를 구하시오.

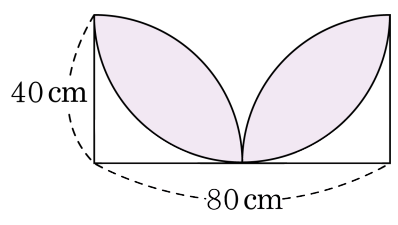

답: _____ cm

13. 무를 작년에는 4 개 살 수 있었던 돈으로 올해는 12 개를 살 수 있습니다. 작년에 무 한 개의 값이 2400 원이었다면 올해 무 한 개의 값은 얼마인지 구하시오.

답: _____ 원

14. $\square$ 안에 들어갈 수가 가장 큰 것의 기호를 쓰시오.

㉠ $40 : 30 = 4 : \square$	㉡ $5 : \square = 2.5 : 4$
㉢ $0.5 : 3 = 1.5 : \square$	㉣ $24 : 64 = 3 : \square$

답: _____

15. 수영이네 감자밭의 $\frac{4}{5}$ 와 배추밭의 $\frac{1}{5}$ 의 넓이는 같습니다. 감자밭과 배추밭의 비를 가장 간단한 자연수의 비로 나타내시오.

답: _____

16. 원주가 100.48 cm인 원이 있습니다. 이 원을 5등분 한 것 중 하나의 넓이를 구하시오.

답: _____ cm^2

17. 다음 그림은 한 변이 37.68cm 인 정사각형의 종이에 원기둥의 전개도를 그린 것입니다. 이 전개도로 만들어진 원기둥의 높이를 구하시오.(단, 원의 둘레는 지름의 3.14 배입니다.)

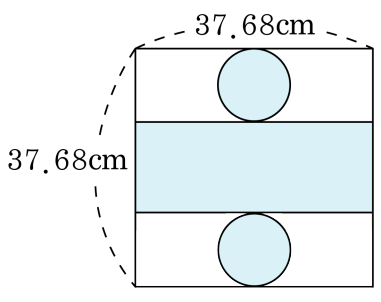

답: _____ cm

18. 다음 그림에서 삼각형 ㄱㄴㄷ의 넓이가 99cm^2 일 때, 삼각형 ㄱㄴㄹ의 넓이는 몇 cm^2 인지 구하시오.

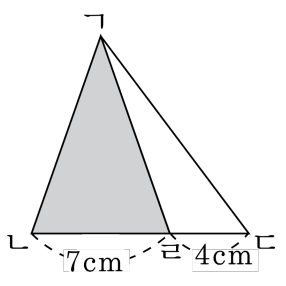

답: _____ cm^2

19. 형과 동생의 예금액의 합이 49000 원입니다. 형의 예금액의 $\frac{1}{4}$ 과 동생의 예금액의 $\frac{5}{8}$ 이 같다고 합니다. 동생은 얼마를 예금하였는지 구하시오.

답: _____ 원