1. $7\frac{1}{12}$ cm인 끈을 가지고 정오각형 모양을 한 개 만들려고 합니다. 이 때 세 변의 길이는 몇 cm입니까?

① $1\frac{1}{4}$ cm ② $2\frac{1}{4}$ cm ③ $3\frac{1}{4}$ cm
④ $4\frac{1}{4}$ cm ⑤ $5\frac{1}{4}$ cm

2. 규형이의 나이는 12 살입니다. 아버지의 연세는 규형이의 나이의 $3\frac{3}{4}$ 배이고, 어머니의 연세는 아버지의 연세의 $\frac{8}{9}$ 입니다. 어머니의 연세는 몇 세입니까?

답: _____ 세

3. 신영이의 한 달 용돈은 15000 원입니다. 이번 달 용돈 중에서 $\frac{2}{5}$ 는 저금을 하고, 남은 금액의 $\frac{2}{3}$ 는 책을 사는 데 사용하였습니다. 책을 사는 데 사용한 돈은 얼마입니까?

답: _____ 원

4. ㉮물건의 무게는 $2\frac{2}{5}$ kg 입니다. ㉯물건의 무게는 ㉮물건의 무게의 $\frac{2}{3}$ 배이고, ㉰물건의 무게는 ㉯물건의 무게의 3 배입니다. ㉮, ㉯, ㉰ 물건의 무게의 합은 모두 얼마입니까?

① $1\frac{3}{5}$ kg ② $4\frac{4}{5}$ kg ③ $6\frac{2}{5}$ kg
④ $8\frac{4}{5}$ kg ⑤ $10\frac{1}{5}$ kg

5. 다음 중 가장 큰 분수와 가장 작은 분수의 합을 구하시오.

$3\frac{1}{2}$, $3\frac{2}{5}$, $3\frac{11}{20}$, $3\frac{7}{12}$, $3\frac{7}{15}$

답: _____

6. 다음 중 계산 결과가 가장 큰 것을 고르시오.

① $54 \times 9 - 18 \div 3$
② $54 \div (18 - 9) \times 3$
③ $3 \times 54 \div 6 - 18$
④ $54 \times 3 \div (18 - 9)$
⑤ $3 \times (54 \div 6) - 18$

7. 어떤 각뿔의 면, 꼭짓점, 모서리의 수의 합은 26 개입니다. 이 각뿔의 이름을 구하시오.

답: _____

8. 다음 직육면체의 겉면에 평행인 면끼리 같은 색의 종이를 붙이려고 합니다. 필요한 색종이의 전체 넓이는 얼마입니까?

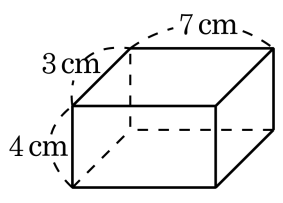

답: _____ cm^2

9. 영심이네 가족은 하루에 5.6 L 의 물을 마신다고 합니다. 매일 같은 양의 물을 마신다면, 1 년 동안에는 몇 L 의 물을 마시겠습니까? (단, 1 년은 365 일입니다.)

답: _____ L

10. 아버지의 키는 성민이의 키의 $\frac{5}{4}$ 배이고, 성민이의 키는 어머니의 키의 0.85 배입니다. 어머니의 키가 163.6 cm 일 때, 아버지의 키는 몇 cm 입니까?

답: _____ cm

11. 갓 잡은 물고기 한 마리의 처음 무게가 1.73 kg 이었습니다. 이 물고기를 2 시간 후에 달아 보니 무게가 줄어 1.58 kg 이 되었습니다. 이 물고기 65 마리를 담은 상자의 처음 무게와 2 시간 후의 무게의 차는 몇 kg 입니까?

답: _____ kg

12. 1 m의 무게가 3.12 kg인 철근이 있습니다. 이 철근 3.8 m의 무게는 몇 kg인지 구하시오.

답: _____ kg

13. 다음 도형의 넓이를 구하시오.

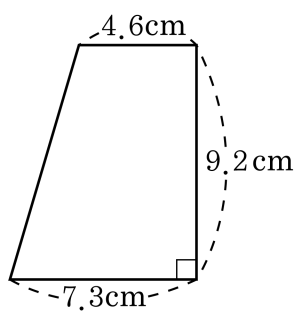

답: _____ cm^2

14. 다음 직사각형의 넓이를 구하시오.

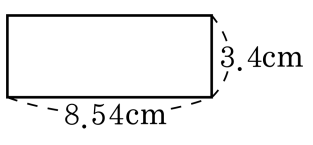

답: _____ cm^2

15. 한 변의 길이가 8.5cm 인 정사각형 모양의 타일 45 장을 사용하여 화장실 바닥을 겹치지 않게 덮었습니다. 이 타일로 덮은 화장실 바닥의 넓이는 몇 cm^2 인지 구하시오.

답: _____ cm^2

16. 다음 식에서 ■에 알맞은 수는 모두 몇 개입니까?

$$\frac{1}{■}+\frac{1}{2}+\frac{1}{3}>1$$

① 1개 ② 2개 ③ 3개 ④ 5개 ⑤ 6개

17. 경석이네 반은 4 명씩 9 모둠입니다. 216 개의 사탕을 경석이네 반 학생들에게 똑같이 나누어 주려고 합니다. 한 명에게 몇 개씩 나누어 주면 되겠습니까?

답: _____ 개

18. 전개도를 접었을 때 면 ㅎㅁㅂㅍ과 평행인 면은 어느 것입니까?

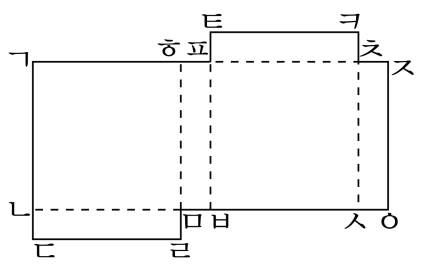

① 면 ㄱㄴㅁㅎ　② 면 ㄴㄷㄹㅁ　③ 면 ㅍㅂㅅㅊ

④ 면 ㅊㅅㅇㅈ　⑤ 면 ㅌㅍㅊㅋ

19. 다음을 계산하시오.

$$80 + (10 - 5) \times \{5 + (5 - 2)\}$$

답: _____

20. 다음을 계산한 값을 구하시오.

$$5 \times \{(6 + 14) \times 2 - 10\} + 15$$

① 163 ② 165 ③ 160 ④ 157 ⑤ 168

21. 올해 아버지의 연세는 언니의 나이의 3 배이고, 할아버지의 연세는 아버지의 연세의 2 배보다 4 살이 적다고 합니다. 할아버지의 연세가 74 세라고 할 때, 언니의 나이는 몇 살입니까?

답: _____ 살

22. 사과와 배의 값을 합하면 8800 원인데. 사과의 값이 배의 값보다 1000 원 더 싸면 사과의 값을 구하시오.

답: _____ 원

23. 다음 곱에서 소수점을 바르게 찍은 것을 고르시오.

① $4.3421 \times 100 = 43.421$ ② $43.421 \times 1000 = 4342.1$

③ $28.67 \times 0.1 = 2.867$ ④ $28.67 \times 0.001 = 2.867$

⑤ $286.7 \times 0.01 = 0.2867$

24. 태욱이네 학교의 5 학년 학생은 300 명입니다. 5 학년 학생 중에서 $\frac{7}{15}$ 은 남학생이고, 여학생 중에서 $\frac{3}{4}$ 은 수학을 좋아합니다. 5 학년 여학생 중에서 수학을 좋아하는 학생은 몇 명입니까?

답: _____ 명

25. 다음 두 분수의 합이 1보다 작은 것을 모두 고르시오.

① $\frac{3}{6}+\frac{1}{24}$ ② $\frac{5}{12}+\frac{2}{3}$ ③ $\frac{7}{8}+\frac{1}{4}$
④ $\frac{4}{15}+\frac{2}{3}$ ⑤ $\frac{4}{9}+\frac{5}{6}$

26. $\square$안에 알맞은 분수를 찾으시오.

$$5\frac{9}{10}-3\frac{1}{4}+\square=4\frac{3}{5}$$

① $2\frac{13}{20}$ ② $1\frac{17}{20}$ ③ $2\frac{19}{20}$ ④ $1\frac{19}{20}$ ⑤ $7\frac{17}{20}$

27. 성윤이의 몸무게는 $42\frac{5}{8}$ kg이고, 어머니는 성윤이보다 $9\frac{2}{3}$ kg 더 무겁습니다. 어머니의 몸무게는 몇 kg입니까?

① $51\frac{7}{24}$ kg ② $52\frac{7}{24}$ kg ③ $51\frac{11}{24}$ kg
④ $52\frac{11}{24}$ kg ⑤ $42\frac{11}{24}$ kg

28. 수직선에서 $\square$ 안에 알맞은 분수를 구하시오.

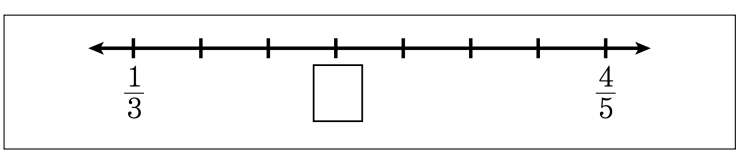

① $\frac{2}{4}$ ② $\frac{7}{15}$ ③ $\frac{8}{15}$ ④ $\frac{11}{15}$ ⑤ $\frac{15}{30}$

29. 다음 중 두 밑면이 평행인 다각형으로 이루어진 입체도형으로 바르게 짝지어진 것을 고르시오.

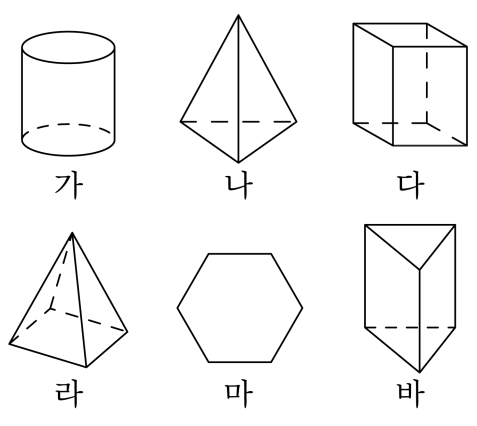

① 가, 라 ② 다, 바 ③ 라, 마 ④ 나, 다 ⑤ 마, 바

30. 다음 수 중에서 4초과 5이하인 수를 <u>모두</u> 고르시오.

① $3\frac{1}{3}$ ② 5 ③ 2 ④ $4\frac{1}{2}$ ⑤ 2.6

31. 다음 중에서 $\frac{72}{96}$ 와 크기가 <u>다른</u> 분수는 어느 것 입니까?

① $\frac{3}{4}$ ② $\frac{18}{24}$ ③ $\frac{12}{16}$ ④ $\frac{6}{8}$ ⑤ $\frac{9}{15}$

32. 분수를 기약분수로 나타내려고 합니다. 어떤 수로 약분하면 됩니까?

$$\frac{24}{72}$$

① 3 ② 6 ③ 8 ④ 12 ⑤ 24