1. 다음 <보기>의 설명 중 옳은 것을 모두 고르면?

보기

㉠ $a > b,\ c > d$ 이면 $a + c > b + d$ 이다.

㉡ $a > b$ 이면 $a^2 > b^2$ 이다.

㉢ $a > b > 0$ 이면 $\frac{1}{b} > \frac{1}{a}$ 이다.

① ㉠ ② ㉠, ㉡ ③ ㉠, ㉢

④ ㉡, ㉢ ⑤ ㉡, ㉢, ㉣

2. $-1 < x < 3$ 일 때, $A = 2x - 3$ 의 범위는?

① $1 < A < 3$ ② $-1 < A < 3$ ③ $-3 < A < 5$

④ $-5 < A < 3$ ⑤ $3 < A < 5$

3. 두 부등식 $10-3x>4$, $2x+1>-3$을 동시에 만족하는 해가 $a<x<b$ 일 때, $a+b$ 의 값은?

① -2 ② -1 ③ 0 ④ 1 ⑤ 2

4. 다음 연립부등식의 해가 $a < x < b$ 일 때, $b - a$ 값은?

$$\begin{cases} 3(4x-3) > 2(x+3) \\ 5(x+9) - 5 > 15(x-4) \end{cases}$$

① 2 ② 7 ③ 13 ④ $\frac{17}{2}$ ⑤ $\frac{23}{2}$

5. 연립부등식 $\begin{cases} 0.3x - 0.5 \le 0.4 \\ x - 3 > -2(9 + x) \end{cases}$ 를 만족하는 정수 x 는 모두 몇 개인가?

① 9 개 ② 8 개 ③ 7 개 ④ 6 개 ⑤ 5 개

6. 연립부등식 $\begin{cases} 0.2x+1 \geq 0.7x \\ \dfrac{x}{2}-1 > \dfrac{x}{6}+\dfrac{1}{3} \end{cases}$ 을 만족시키는 정수 x의 값은?

① 1 ② 2 ③ 3 ④ 4 ⑤ 없다.

7. 연립부등식 $x < -\dfrac{3x-a}{4} < \dfrac{1}{2}$ 의 해가 $-\dfrac{1}{3} < x < b$ 일 때, $14ab$ 의 값을 구하여라.

답: _____

8. 연립부등식 $\begin{cases} 10-2x \geq 3x \\ x-a > -3 \end{cases}$ 이 해를 갖지 않도록 하는 상수 a 의 값의 범위는?

① $a > 2$ ② $a \leq 2$ ③ $a \geq 5$

④ $a \leq 5$ ⑤ $2 < a < 5$

9. 서로소인 두 자연수 a, b 에 대하여 $20 < a < 30$ 이고, $1 - \frac{1}{a}$ 을 소수로 나타내면 무한소수이다. $6a < 100b < 7a$ 일 때, $a + b$ 의 값을 구하여라.

답: _____

10. 200 원짜리 자두와 500 원짜리 복숭아를 합하여 9 개를 사는데, 그 값이 2800 원 이상 3600 원 이하가 되게 하려고 한다. 복숭아는 최대 몇 개까지 살 수 있는가?

답: _____ 개

11. 110 개의 노트를 학생들에게 8 권씩 나누어주면 노트가 남고, 9 권씩 나누어주면 노트가 부족하다. 이 때 학생의 수는 몇 명인지 구하여라.

답: _____ 명

12. 야구경기에서 야구선수의 타율을 (안타수÷ 타석수)로 정한다고 하자. 두 타자 A 와 B 는 오늘 현재 각각 30 타석과 25 타석을 기록중이고 A 선수가 친 안타수는 B 선수가 친 안타수보다 2 개 많고 현재 A 는 B 보다 타율이 높다. 만약 다음 경기에서 A 가 세 타석 연속 안타를 치지 못하고 B 선수는 경기가 없다면 A 와 B 의 타율 순위가 바뀐다고 할 때, A 선수가 현재 기록 중인 안타의 수는 최소 몇 개인지 구하여라.

답: _____ 개

13. x보다 작거나 같은 정수 중에서 최대의 정수를 $[x]$, x보다 크거나 같은 정수 중에서 최소의 정수를 (x)로 나타낼 때, 방정식 $[x]+(x)=7$을 만족하는 x의 값을 모두 구하면?

① $\frac{7}{2}$ ② $3 \le x \le 4$ ③ $3 \le x < 4$

④ $3 < x \le 4$ ⑤ $3 < x < 4$

14. 부등식 $x^2 - 4|x| - 5 < 0$을 풀면?

① $-5 < x < 5$ ② $-5 < x < 0$ ③ $-5 < x < 1$

④ $-1 < x < 5$ ⑤ $-1 < x < 6$

15. 함수 $f(x) = (x^2 + 2ax + 3)^2 + (x^2 + 2ax + 3) - 6$ 일 때, 모든 실수 x 에 대하여 $f(x) \geq 0$ 이 성립하는 실수 a 의 값의 범위는?

① $-1 \leq a \leq 1$ ② $-1 < a \leq 0$ ③ $-1 < a < 0$

④ $0 \leq a < 1$ ⑤ $0 < a \leq 1$

16. 부등식 $ax^2 + bx + c > 0$의 해가 $\alpha - 1 < x < \beta + 1$일 때, 부등식 $cx^2 - bx + a > 0$의 해를 α, β를 써서 나타내면? (단, $\alpha > 1$)

① $\dfrac{1}{\beta+1} < x < \dfrac{1}{\alpha-1}$

② $-\dfrac{1}{\beta+1} < x < -\dfrac{1}{\alpha-1}$

③ $\dfrac{1}{\alpha-1} < x < \dfrac{1}{\beta+1}$

④ $-\dfrac{1}{\alpha-1} < x < -\dfrac{1}{\beta+1}$

⑤ $-\dfrac{1}{\alpha-1} < x < \dfrac{1}{\beta+1}$

17. 이차방정식 $f(x)=0$의 두 근을 α, β라 할 때, $\alpha+\beta=4$이다. 방정식 $f(4x-2)=0$의 두 근의 합은?

① 2 ② -2 ③ 4 ④ -4 ⑤ 0

18. $x^2 - 2ax + 1 = 0,\ x^2 - 2ax + 2a = 0$ 중에서 한 개의 방정식만 허근을 갖도록 양수 a의 범위를 정할 때, $\alpha \le a < \beta$이다. 이때 $\alpha + \beta$의 값을 구하면?

① 1 ② 2 ③ 3 ④ 4 ⑤ 5

19. 다음 그림과 같이 가로, 세로의 길이가 각각 40 m, 30 m 인 직사각형꼴의 땅에 같은 폭의 두 도로를 60°로 교차하도록 만들었다. 이 때, 남은 땅의 넓이가 600 m² 이상이 되도록 할 때, 도로 폭의 최대 길이는?

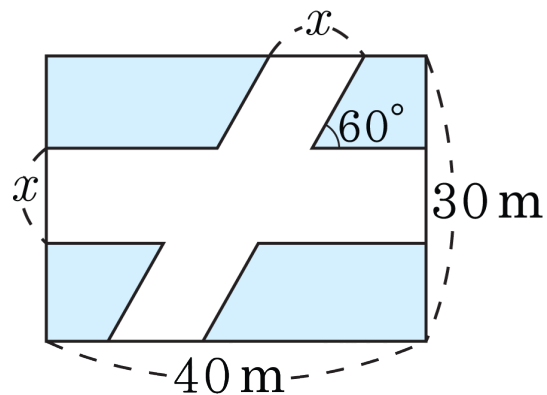

① 4m ② 6m ③ 8m ④ 10m ⑤ 12m

20. 이차함수 $y = x^2 + ax + b$ 를 갑은 일차항의 계수를 잘못 보고 그래프 g_1 을, 을은 상수항을 잘못 보고 그래프 g_2 를 그렸다. 이 때, $x^2 + ax + b < 0$ 을 만족하는 정수 x 의 개수를 구하여라.

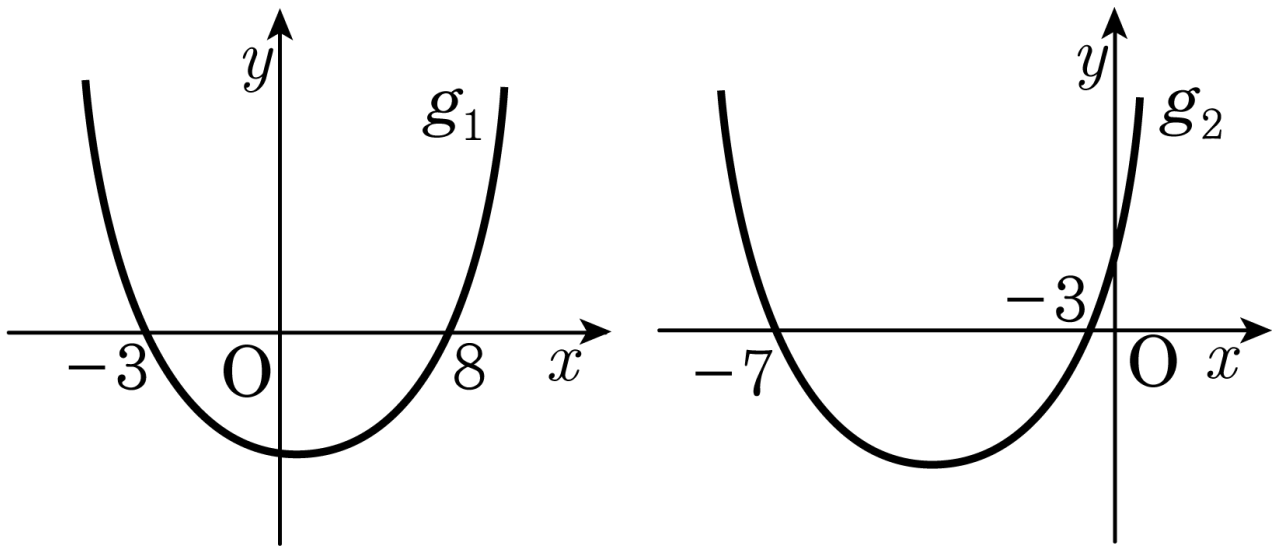

답: _____ 개

21. 이차함수 $f(x) = x^2 - 4x + a$ 와 $g(x) = -x^2 - 2x + 1$ 이 있다. 임의의 실수 x_1 , x_2 에 대하여 $f(x_1) > g(x_2)$ 일 때, 실수 a 의 값의 범위는?

① $a > 6$ ② $a > 5$ ③ $a > 4$ ④ $a > 3$ ⑤ $a > 2$

22. 다음 연립부등식의 해를 구하여라.

$$\begin{cases} x^2 - 4 < 0 \\ x^2 - 4x < 5 \end{cases}$$

답: _____

23. 두 부등식 $x^2 - 2x - 8 > 0$,
$x^2 - (2a+1)x + a^2 + a < 0$에 대하여 공통범위가 존재하지 않도록 하는 실수 a의 범위를 $b \le a \le c$라 할 때, $b + c$의 값을 구하면?

① -1 ② 0 ③ 1 ④ 2 ⑤ 3

24. x에 대한 이차방정식 $x^2+2ax+6-a=0$의 모든 실근이 모두 1보다 클 때, 실수 a의 값의 범위는?

① $3 < a \leq 7$

② $-3 \leq a < 7$

③ $-7 < a \leq -3$

④ $a \leq 3$ 또는 $a > 7$

⑤ $a < -7$ 또는 $a \geq -3$

25. 이차방정식 $x^2-(a+1)x-3=0$의 한 근이 3보다 크고, 다른 한 근은 3보다 작을 때, 실수 a의 값의 범위는?

① $a>-3$ ② $a>-1$ ③ $a>1$

④ $a<1$ ⑤ $a<3$