1. 그림을 보고, 전체에 대한 색칠한 부분의 비의 값을 분수로 나타낸 것으로 올바른 것을 고르시오.

① $\frac{5}{20}$ ② $\frac{15}{20}$ ③ $\frac{5}{16}$ ④ $\frac{11}{16}$ ⑤ $\frac{5}{18}$

2. 2 에 대한 3 의 비의 값을 분수로 나타내시오.

① $\frac{2}{3}$ ② $\frac{1}{2}$ ③ $\frac{1}{3}$ ④ $\frac{1}{6}$ ⑤ $1\frac{1}{2}$

3. 다음 비의 값을 분수와 소수로 구하여 차례대로 쓰시오.

4의 5에 대한 비

답: _____

답: _____

4. 다음 직육면체에서 밑면의 가로의 길이에 대한 높이의 비율을 분수로 나타낸 것 중에서 바른 것은 어느 것입니까?

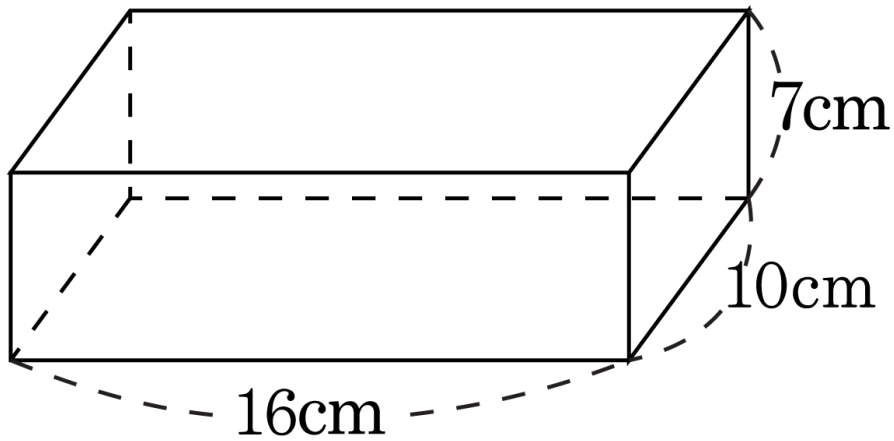

① $\frac{10}{16}$ ② $\frac{10}{7}$ ③ $\frac{7}{10}$ ④ $\frac{7}{16}$ ⑤ $\frac{16}{7}$

5. 비의 값을 분수로 나타낸 것으로 올바른 것을 고르시오.

$2 : 7$

① $\frac{9}{7}$ ② $\frac{2}{7}$ ③ $\frac{7}{2}$ ④ $\frac{5}{7}$ ⑤ $\frac{7}{5}$

6. $\square$ 안에 알맞은 수를 써넣으시오.

3 : 4 에서 기준량은 $\square$이고, 비교하는 양은 $\square$입니다.

답 : _____

답 : _____

7. 2 : 5 에서 비의 값을 분수로 나타내시오.

답 : _____

8. 다음의 비의 값을 분수로 바르게 나타낸 것을 고르시오.

18에 대한 7의 비

① $\frac{11}{7}$ ② $\frac{7}{11}$ ③ $\frac{18}{7}$ ④ $\frac{7}{18}$ ⑤ $\frac{18}{25}$

9. 예지는 10 살이고, 아버지는 40 살입니다. 아버지의 나이에 대한 예지의 나이의 비의 값을 소수로 나타내시오.

답: _____

10. 다음 중 비의 값이 1보다 작은 것은 어느 것입니까?

① $5 : 2$ ② $1.57 : 1.23$ ③ $\frac{25}{7} : \frac{2}{3}$

④ $\frac{1}{4} : 2$ ⑤ $\frac{1}{2} : 0.1$

11. 전체에 대한 색칠한 부분의 비의 값을 기약분수로 나타낸 것으로 올바른 것을 고르시오.

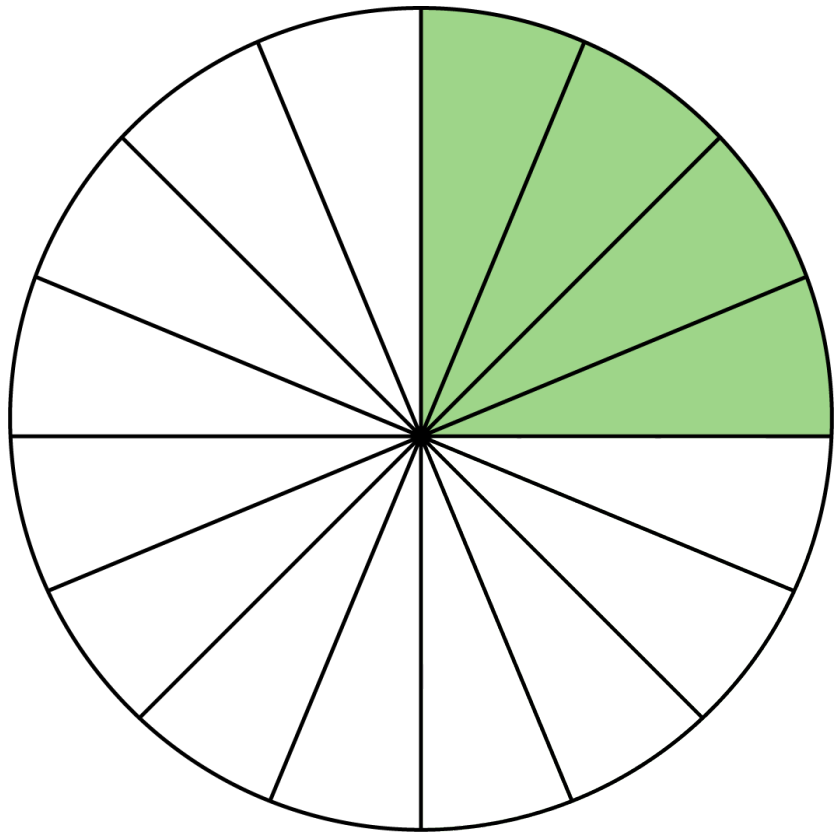

① $\frac{1}{3}$ ② $\frac{1}{4}$ ③ $\frac{1}{5}$ ④ $\frac{4}{15}$ ⑤ $\frac{4}{16}$

12. 다음 비의 값을 구하시오.

$14 : 4$

① $\frac{2}{7}$ ② $3\frac{1}{2}$ ③ $\frac{4}{7}$ ④ $7\frac{1}{2}$ ⑤ 14.4

13. 다음 비의 값은 얼마입니까?

$$1.2 : 1\frac{3}{4}$$

답 : _____

14. 다음을 비로 나타내고, 비의 값을 소수로 나타낸 것을 쓰시오.

초콜렛 10 개에 대한 사탕 4 개의 비

답 : _____

답 : _____

15. 미역 냉국을 만들기 위해서 식초와 물을 3 : 8 로 섞었습니다. 식초와 물의 양의 비의 값을 분수와 소수로 나타내어 순서대로 쓰시오.

답 : _____

답 : _____

16. (나) 에 대한 (가) 의 비의 값이 $\frac{3}{4}$ 이라면, 기준인 (나) 를 얼마로 생각한 것입니까?

답: ____________

17. 비의 값을 분수로 나타낸 것입니다. 잘못된 것은 어느 것입니까?

① $5 : 12 = \frac{5}{12}$ ② $7 : 2 = \frac{2}{7}$ ③ $7 : 2 = 3\frac{1}{2}$

④ $15 : 2 = 7\frac{1}{2}$ ⑤ $5 : 7 = \frac{5}{7}$

18. 다음 비의 값을 기약분수로 바르게 나타낸 것은 어느 것입니까?

18 : 4

① $\frac{4}{18}$ ② $\frac{2}{9}$ ③ $\frac{18}{4}$ ④ $4\frac{1}{2}$ ⑤ $\frac{7}{2}$

19. $5 : 9$ 에 대한 설명이 바르게 된 것은 어느 것입니까?

① 5에 대한 9의 비

② 9와 5의비

③ 9대 5

④ $\frac{9}{5}$

⑤ $\frac{5}{9}$

20. 그림을 보고, 아이스크림의 수에 대한 빵의 수의 비의 값을 소수로 나타내시오.

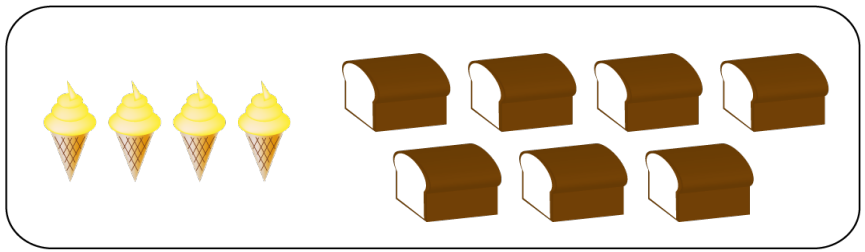

답: _____

21. 귤이 25 개, 사과가 15 개 있습니다. 귤의 개수에 대한 사과의 개수의 비의 값을 기약분수로 바르게 나타낸 것을 고르시오.

① $\frac{15}{25}$ ② $\frac{25}{15}$ ③ $\frac{3}{5}$ ④ $\frac{5}{3}$ ⑤ $\frac{5}{8}$

22. 다음은 비의 값을 분수와 소수로 나타낸 것입니다. 잘못 나타낸 것은 어느 것입니까?

① $2 : 5 \rightarrow \frac{2}{5} = 0.4$

② 3과 8의 비 $\rightarrow \frac{3}{8} = 0.375$

③ 7의 10에 대한 비 $\rightarrow \frac{7}{10} = 0.7$

④ 4에 대한 2의 비 $\rightarrow \frac{1}{2} = 0.5$

⑤ 25 대 $8 \rightarrow \frac{8}{25} = 0.32$

23. 비의 값이 가장 큰 것의 기호를 쓰시오.

㉠ 12에 대한 6의 비	㉡ 7과 15의 비
㉢ 62 : 250	㉣ 11의 20에 대한 비

답 : _____

24. 전체에 대한 색칠한 부분의 비의 값을 기약 분수로 바르게 나타낸 것을 고르시오.

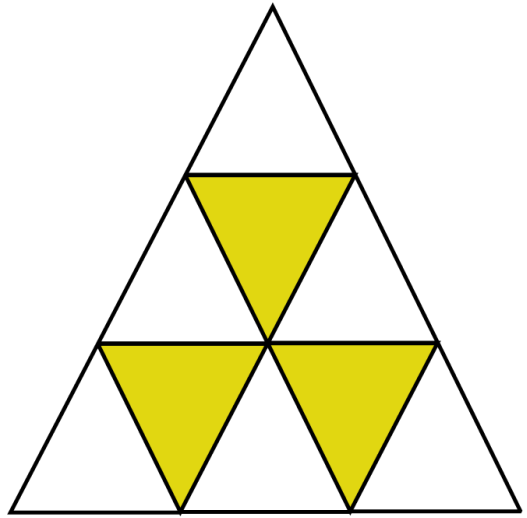

① $\frac{1}{2}$ ② $\frac{1}{3}$ ③ $\frac{1}{4}$ ④ $\frac{3}{10}$ ⑤ $\frac{3}{9}$

25. 다음 중 같은 것끼리 바르게 연결 된 것은 어느 것입니까?

① $3:5 \Rightarrow 5$와 3의 비

② $6:7 \Rightarrow \frac{7}{6}$

③ 5의 대한 3의 비$\Rightarrow \frac{5}{3}$

④ $\frac{7}{10} \Rightarrow 7:10$

⑤ 2 대 $3 \Rightarrow 2$에 대한 3의 비

26. 지희네 반 학생은 32명입니다. 그 중에 여학생은 18명이라면, 여학생 수에 대한 남학생 수를 비의 값으로 바르게 나타낸 것은 어느 것입니까?

① $\frac{8}{9}$ ② $\frac{13}{18}$ ③ $\frac{5}{9}$ ④ $\frac{7}{9}$ ⑤ $\frac{15}{18}$

27. 다음 그림을 보고, A의 개수에 대한 B의 개수의 비율을 분수로 나타내어라.

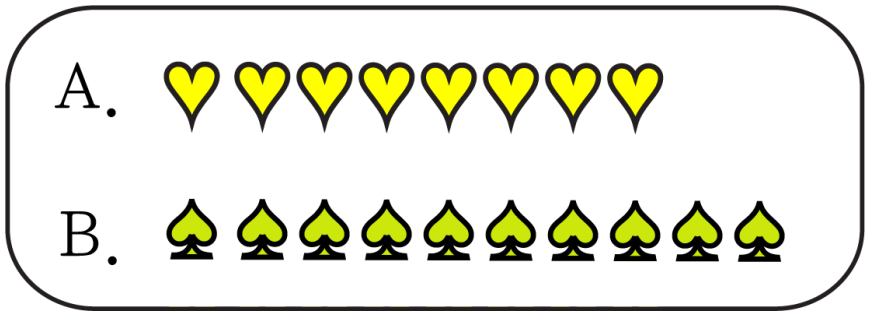

답: _____

28. 진우는 국어 공부와 수학 공부 하는 시간의 비를 $2:3$ 으로 정하여 하기로 하였습니다. 국어 공부 시간에 대한 수학 공부 시간의 비의 값을 분수로 나타내시오.

답: ____________

29. 4 에 대한 6 의 비율이 될 수 없는 것은 어느 것입니까?

① $\frac{6}{4}$ ② $\frac{4}{3}$ ③ $\frac{3}{2}$

④ 1.5 ⑤ 150 %

30. 표의 빈 칸에 들어갈 수를 알맞게 나열한 것을 고르시오.

비율비	분수	소수	백분율
1 대 5	$\frac{1}{5}$	(1)	20 %
25 에 대한 8 의 비	(2)	0.32	
3 의 1000 에 대한 비	$\frac{3}{1000}$		(3)

① 0.5, $\frac{32}{100}$, 3 %

② 0.5, $\frac{8}{25}$, 3 %

③ 0.2, $\frac{32}{100}$, 3 %

④ 0.2, $\frac{8}{25}$, 3 %

⑤ 0.2, $\frac{8}{25}$, 0.3 %

31. 비율을 소수로 나타내시오.

$21 : 40$

답 : _____

32. 공책이 16 권, 연필이 12 개 있습니다. 공책의 개수에 대한 연필의 개수의 비의 값을 기약분수로 나타낸 것으로 알맞은 것을 고르시오.

① $\frac{12}{16}$ ② $\frac{16}{12}$ ③ $\frac{3}{4}$ ④ $\frac{4}{3}$ ⑤ $\frac{4}{7}$

33. 미옥이의 언니는 15살이고 미옥이는 12살입니다. 언니의 나이에 대한 미옥이의 나이의 비의 값을 기약분수로 나타내시오.

답: ____________

34. 가로가 12 m, 세로가 20 m인 직사각형 모양의 밭이 있습니다. 이 밭의 65 %에는 무를 심었습니다. 무를 심은 밭의 넓이는 몇 m^2 입니까?

답: _____ m^2

35. 다음 비의 값을 소수로 나타내시오.

$$1\frac{1}{2} : \frac{2}{3}$$

답: _____

36. 다음 중 비의 값을 잘못 나타낸 것은 어느 것입니까?

① 3에 대한 7의 비 $\rightarrow 2\frac{1}{3}$

② 1 대 6 $\rightarrow \frac{1}{6}$

③ $2:5 \rightarrow \frac{2}{5}$

④ 6의 11에 대한 비 $\rightarrow \frac{11}{6}$

⑤ 4와 7의 비 $\rightarrow \frac{4}{7}$

37. 할아버지와 아버지가 바둑을 끝내고 난 후, 바둑돌 개수를 세어보니 할아버지는 180개, 아버지는 170개가 남았습니다. 할아버지의 남은 바둑돌에 대한 아버지의 남은 바둑돌의 비를 비의 값으로 나타낸 것은 어느 것입니까?

① $\frac{8}{9}$ ② $\frac{7}{9}$ ③ $\frac{7}{8}$ ④ $\frac{7}{18}$ ⑤ $\frac{17}{18}$

38. 성모는 15 개의 구슬을 가지고, 구슬치기를 하다가 6 개를 잃었습니다. 성모가 처음 가지고 있던 구슬에 대한 잃은 구슬의 비의 값을 소수로 나타낸 것은 어느 것입니까?

① 0.2 ② 0.3 ③ 0.4 ④ 0.5 ⑤ 0.6

39. 다음 중 비의 값이 1보다 작은 것은 어느 것입니까?

① $5 : 3$ ② $1.87 : 1.11$ ③ $\frac{2}{4} : \frac{7}{5}$

④ $4\frac{2}{3} : 2$ ⑤ $\frac{2}{5} : 0.3$

40. 태현이네 반 학생들은 모두 40명이고, 그 중에서 24명은 남학생이고, 여학생 중 5명이 안경을 썼다고 합니다. 여학생 수에 대한 안경을 쓴 여학생 수의 비의 값을 분수로 나타내시오.

답: _____

41. 호민이는 60 일 중 12 일은 봉사 활동을 합니다. 60 일에 대한 봉사 활동을 하는 날짜의 비의 값을 소수로 나타내시오.

답: _____

42. 꽃을 만드는 데 빨간색 끈을 0.2m , 노란색 끈을 16cm 사용했습니다. 노란색 끈의 길이에 대한 빨간색 끈의 길이의 비의 값을 소수로 나타내시오.

답: _____

43. 은규가 가지고 있는 색깔별 연필의 수입니다. 빨간색 연필의 수의 전체 연필의 수에 대한 비의 값을 소수로 나타내시오.

색깔	빨간색 연필	파란색 연필	노란색 연필
연필의 수(자루)	19	12	9

답: _____

44. 다음은 모두 정사각형입니다. 전체에 대한 색칠한 부분의 비의 값을 소수로 나타내시오.

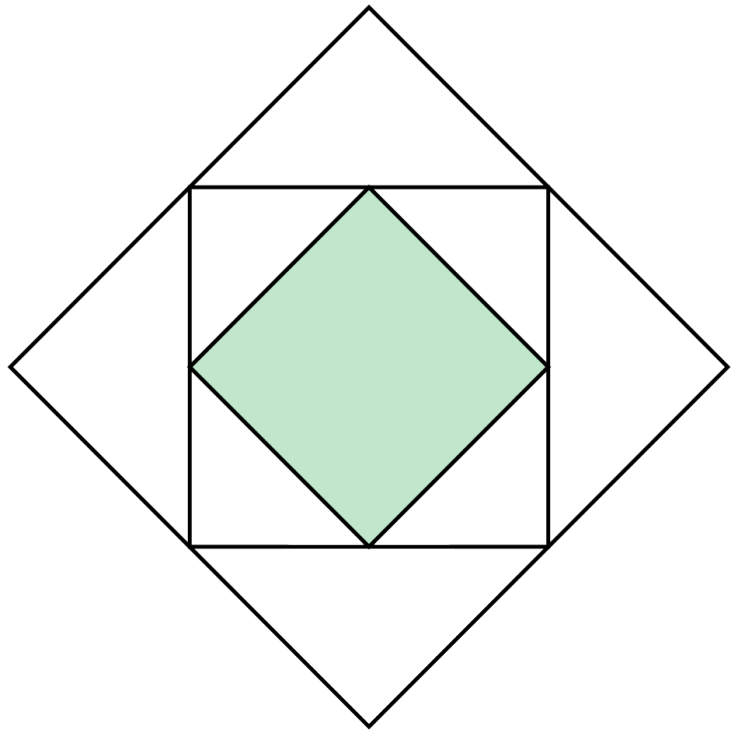

답: _____

45. 다음 중 비의 값이 가장 큰 것의 기호를 쓰시오.

㉠ 15에 대한 12의 비	㉡ 5와 7의 비
㉢ 3대 4	㉣ 16에 대한 10의 비

답: _____

46. 다음 가, 나, 다, 라 중에서 비의 값이 가장 큰 것을 고르시오.

가. $4 : 25$ 나. $5 : 8$ 다. $17 : 50$ 라. $1 : 4$

답: _____

47. 다음 비의 값을 구하시오.

$$\frac{2}{3} : \frac{4}{7}$$

답: _____

48. 아버지와 지연이는 과수원에서 사과를 땄습니다. 두 사람이 모두 390 개의 사과를 땄고, 그 중에서 아버지는 250 개를 땄다고 합니다. 아버지가 딴 사과의 개수에 대한 지연이가 딴 사과 수의 비의 값을 소수로 나타내시오.

답: _____

49. 준호는 도리깨를 만들기 위해 막대를 5 : 3 으로 잘랐습니다. 긴 도막에 대한 짧은 도막의 비의 값을 분수와 소수로 각각 나타내어 차례대로 쓰시오.

답: _____

답: _____