1. 도형의 둘레의 길이를 구하려고 한다. $\square$안에 알맞은 수를 순서대로 써넣어라.

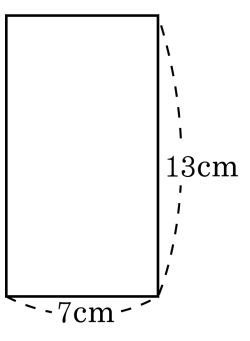

(둘레의 길이) $= 7 \times 2 + 13 \times \square$

$= (7 + \square) \times 2$

$= \square$(cm)

답: _____

답: _____

답: _____

2. 각각의 도형의 넓이는 단위넓이의 몇 배인지 순서대로 쓰시오.

단위 넓이

(1)

(2) 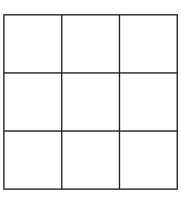

답: _____ 배

답: _____ 배

3. 다음 직사각형의 넓이를 순서대로 구하시오.

(1)

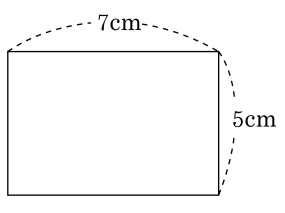

(2)

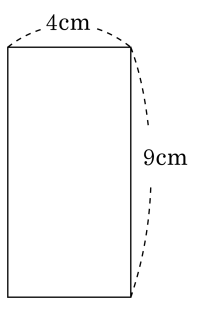

답: _____ cm^2

답: _____ cm^2

4. 한 변이 15cm 인 정사각형 모양의 넓이를 구하여라.

답: _____ cm^2

5. 다음 삼각형의 넓이를 구하시오.

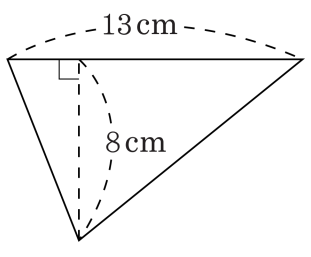

답: _____ cm^2

6. 다음 도형의 넓이를 구하시오.

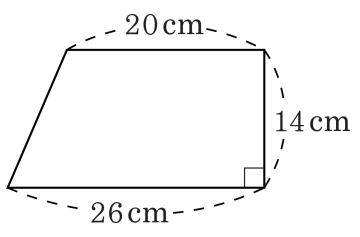

답: _____ cm^2

7. 다음 도형의 넓이를 구하시오.

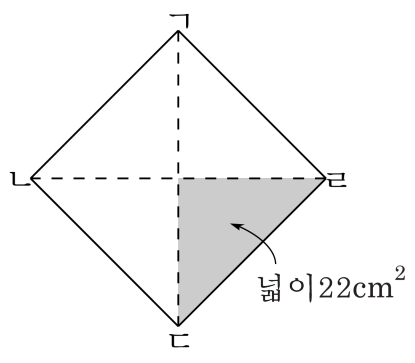

답: _____ cm^2

8. 다음에서 색칠한 부분은 단위넓이의 몇 배입니까?

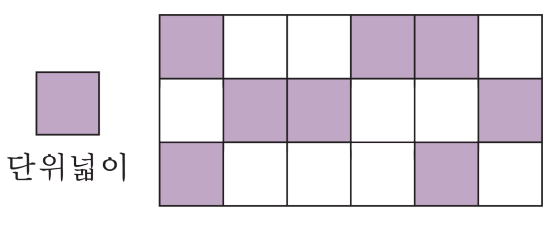

답: _____ 배

9. 다음과 같이 가로의 길이와 세로의 길이가 주어진 직사각형의 넓이는 몇 cm^2 입니까?

51 cm, 40 cm

답: _____ cm^2

10. 평행사변형 중 넓이가 가장 넓은 것은 어느 것입니까?

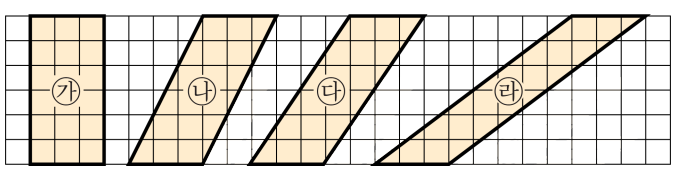

① ㉮ ② ㉯

③ ㉰ ④ ㉱

⑤ 모두 같습니다.

11. $\square$ 안에 알맞은 수를 써넣으시오.

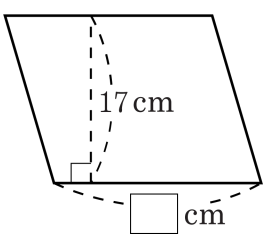

넓이 : $357\,cm^2$

답: _____ cm

12. 다음은 합동인 두 사각형을 붙여서 만든 도형입니다. (1),(2) 에 알맞은 넓이를 차례대로 써넣으시오.

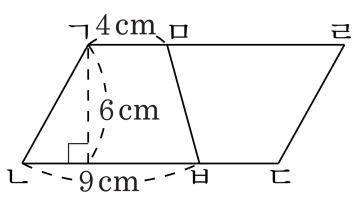

(1) ㄱㄴㄷㄹ의 넓이
(2) 사각형 ㄱㄴㅂㅁ의 넓이

답: _____ cm^2

답: _____ cm^2

13. 다음 도형에서 마름모 ㄱㄴㄷㄹ의 넓이를 구하시오.

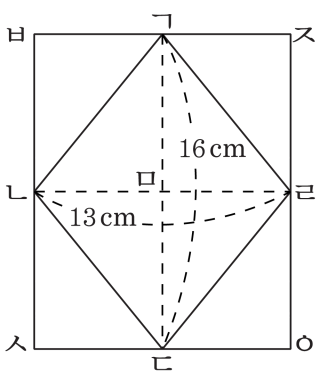

답: _____ cm^2

14. 한 대각선의 길이가 18cm 이고, 다른 대각선의 길이는 한 대각선의 2 배인 마름모가 있습니다. 마름모의 넓이를 구하시오.

답: _____ cm^2

15. 마름모 ㄱㄴㄷㄹ의 넓이가 84cm^2 이고, 선분 ㄴㄹ의 길이가 24cm 일 때, 선분 ㄱㄷ의 길이는 몇 cm 인지 구하시오.

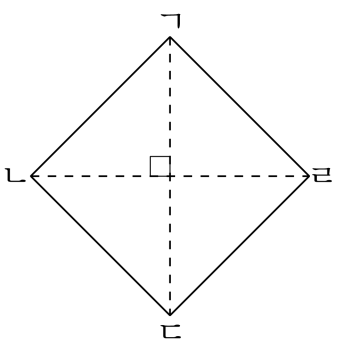

답: _____ cm

16. 도형의 넓이를 구하시오.

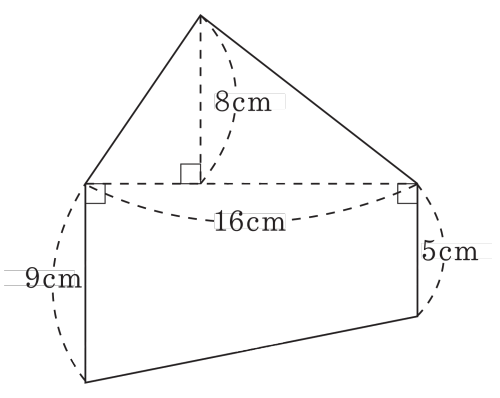

답: _____ cm^2

17. 둘레의 길이가 각각 36 cm 와 68 cm 인 정사각형이 있습니다. 두 정사각형의 한 변의 길이의 차는 얼마입니까?

① 4 cm ② 5 cm ③ 6 cm ④ 7 cm ⑤ 8 cm

18. 그림에서 사각형 ㄱㄴㄷㅂ은 정사각형이고, 사각형 ㅂㄷㄹㅁ은 직사각형입니다. 사각형 ㄱㄴㄷㅂ의 둘레의 길이가 32 cm이고, 사각형 ㅂㄷㄹㅁ의 둘레의 길이가 56 cm라면, 변 ㄷㄹ의 길이는 몇 cm입니까?

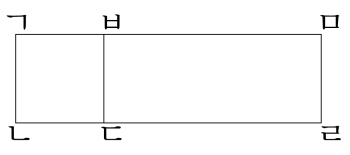

답: _____ cm

19. 도형의 둘레를 구하여라.

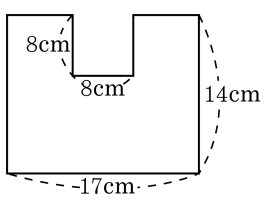

답: _____ cm

20. 다음 그림은 직사각형 2 개를 붙여서 만든 것입니다. 직사각형 ㅂㄷㄹㅁ의 넓이가 $180\,\mathrm{cm}^2$ 이고, 도형 전체의 넓이가 $612\,\mathrm{cm}^2$ 일 때, 이 도형의 둘레의 길이를 구하시오.

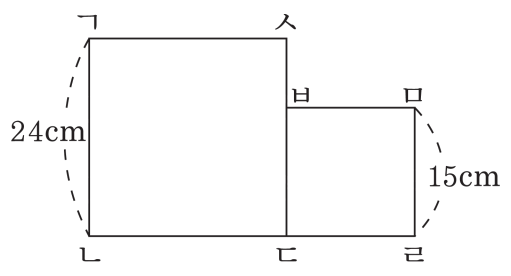

답: _____ cm

21. 넓이가 $80000\,\mathrm{cm}^2$ 인 직사각형 모양의 연못이 있습니다. 이 연못의 가로가 $250\,\mathrm{cm}$ 라면, 세로는 몇 cm 입니까?

답: _____ cm

22. 다음 색칠한 부분의 넓이는 몇 cm^2 입니까?

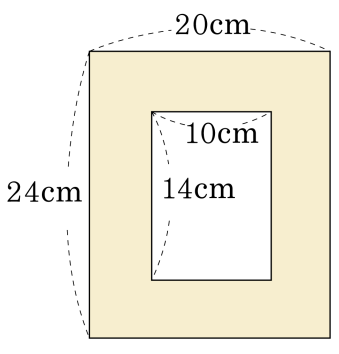

① $140cm^2$ ② $200cm^2$ ③ $280cm^2$
④ $340cm^2$ ⑤ $480cm^2$

23. 도형의 색칠한 부분의 넓이를 구하시오.

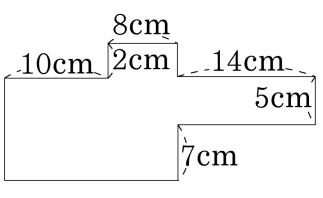

답: _____ cm^2

24. 다음 도형의 넓이는 몇 cm^2 입니까?

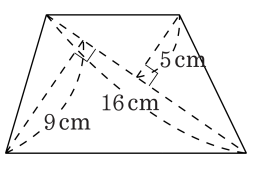

답: _____ cm^2

25. 넓이가 $171\,\mathrm{cm}^2$ 이고, 높이가 $9\,\mathrm{cm}$, 윗변이 $14\,\mathrm{cm}$ 인 사다리꼴의 아랫변의 길이는 몇 cm 인지 구하시오.

답: _____ cm