1. 직사각형의 둘레의 길이는 48 cm 이고, 가로는 14 cm 입니다. 이 직사각형의 세로는 몇 cm 입니까?

답: _____ cm

2. 가로가 15 cm 이고, 세로가 13 cm 인 직사각형의 넓이는 몇 cm^2 인지 구하시오.

답: _____ cm^2

3. 정사각형의 넓이를 구하시오.

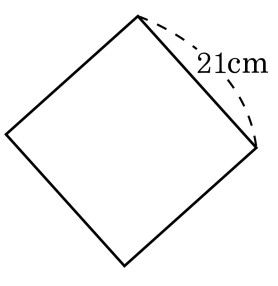

답: _____ cm^2

4. 아래 평행사변형의 넓이를 구하시오.

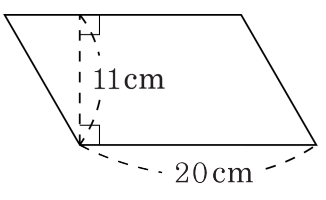

답: _____ cm^2

5. 다음 중 넓이가 다른 삼각형은 어느 것입니까?

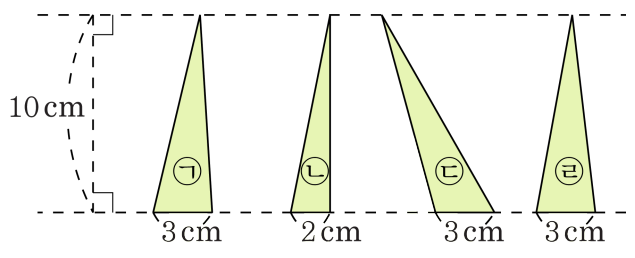

답: _____

6. 다음 사다리꼴을 보고 $\square$ 안에 들어갈 수의 합을 구하시오.

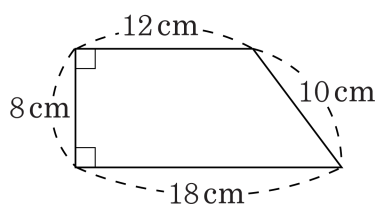

(아랫변+윗변)−(높이)=($\square$ + $\square$) − $\square$ = $\square$

답: _____

7. 사다리꼴의 넓이를 두 개의 삼각형으로 나누어 구할 때, $\square$ 안에 들어갈 수의 합을 구하시오.

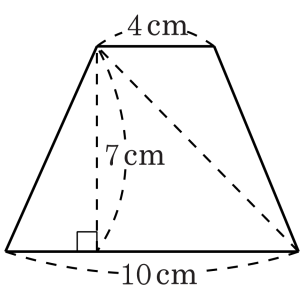

$(\square \times 7 \div 2) + (4 \times \square \div 2)$
$= \square + \square = \square (\mathrm{cm}^2)$

답: _____

8. 다음 정사각형의 둘레는 몇 cm 인가?

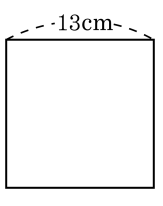

답: _____ cm

9. 넓이가 $204\,\mathrm{cm}^2$ 인 평행사변형이 있습니다. 이 평행사변형의 높이가 $12\,\mathrm{cm}$ 라면, 밑변의 길이는 몇 cm 입니까?

답: _____ cm

10. 넓이가 $36\,\mathrm{cm}^2$ 인 삼각형 모양의 땅이 있습니다. 이 땅의 높이가 $9\,\mathrm{cm}$ 일 때, 밑변의 길이는 몇 cm 입니까?

답: _____ cm

11. 대각선의 길이가 6 cm 인 정사각형을 다음 그림과 같이 잘라서 붙였습니다. 이 삼각형의 넓이를 구하시오.

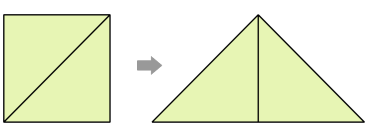

답: _____ cm^2

12. 다음은 사다리꼴의 넓이를 구하는 과정입니다. 들어갈 수로 알맞지 <u>않은</u> 것을 고르시오.

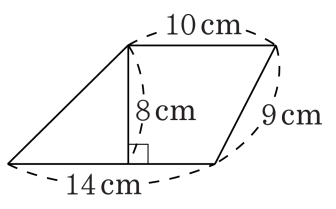

$(① + 10) \times ② \div 2 = ③ \times ④ \div 2 = ⑤(\mathrm{cm}^2)$

① 14　② 9　③ 24　④ 8　⑤ 96

13. 그림에서 마름모의 넓이를 구하시오.

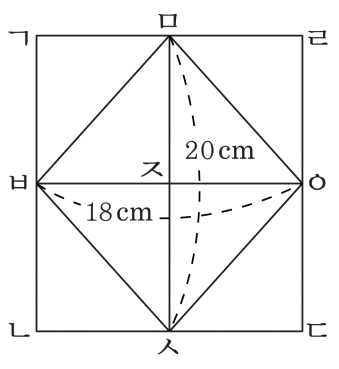

답: _____ cm^2

14. 한 변의 길이가 12cm 인 정사각형 안에 네 변의 가운데를 이어 그린 마름모의 넓이를 구하시오.

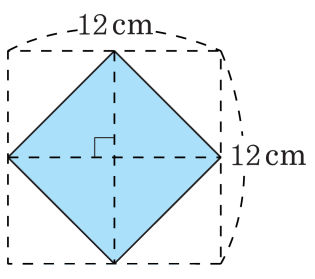

답: _____ cm^2

15. 다음 도형의 넓이가 112cm^2 라고 할 때, 나머지 한 대각선의 길이는 몇 cm 인지 구하시오.

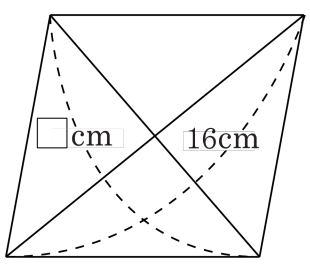

답: _____ cm

16. 다음 도형의 넓이가 192cm^2 일 때, □ 안에 알맞은 수를 써넣으시오.

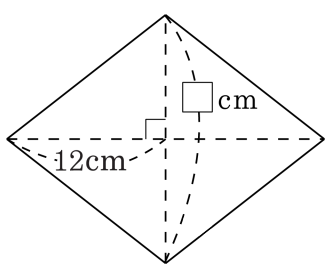

답: _____ cm

17. 다음 직사각형의 둘레는 70 cm 입니다. 이 직사각형의 세로는 몇 cm 입니까?

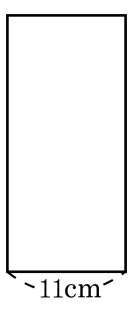

답: _____ cm

18. 다음 도형의 둘레는 몇 cm 입니까?

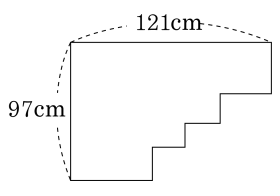

답: _____ cm

19. 다음 도형의 색칠한 부분의 넓이를 구하시오.

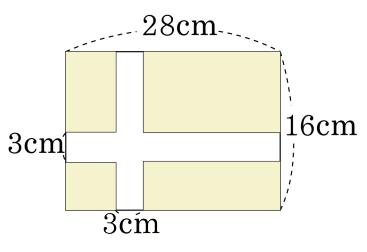

답: _____ cm^2

20. 다음 색칠한 부분의 넓이는 몇 cm^2 입니까?

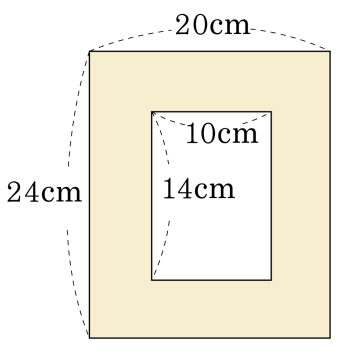

① $140cm^2$ ② $200cm^2$ ③ $280cm^2$
④ $340cm^2$ ⑤ $480cm^2$

21. 다음 도형의 넓이는 몇 cm^2 인지 구하시오.

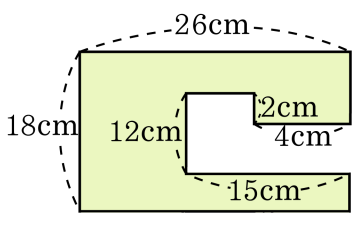

답: _____ cm^2

22. 다음 도형의 넓이는 몇 cm^2 입니까?

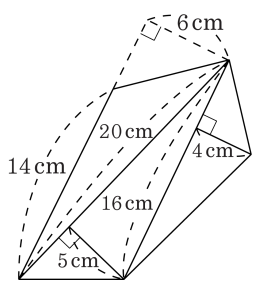

답: _____ cm^2

23. 다음 도형의 넓이를 구하시오.

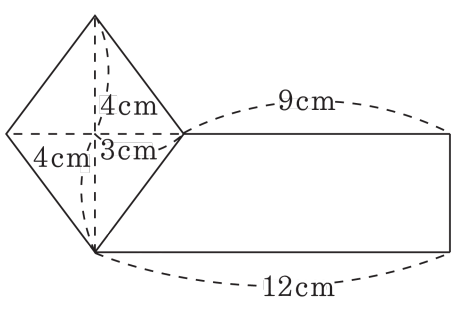

답: _____ cm^2

24. 색칠한 부분의 넓이를 구하시오.

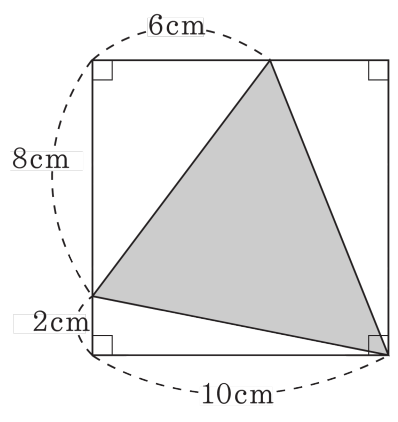

답: _____ cm^2

25. 다음 그림에서 색칠한 부분의 넓이는 270cm^2 입니다. 직사각형의 가로는 몇 cm 입니까?

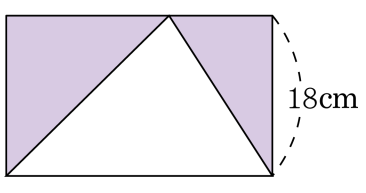

답: _____ cm