1. 사탕 2kg 을 9 개의 봉지에 똑같이 나누어 담으려고 합니다. 한 봉지에 몇 kg 씩 담으면 됩니까?

① $\frac{1}{9}$kg ② $\frac{2}{9}$kg ③ $\frac{1}{3}$kg ④ $\frac{4}{9}$kg ⑤ $\frac{5}{9}$kg

2. 우유 $1\frac{2}{7}$L 를 세 사람이 똑같이 나누어 마셨습니다. 한 사람이 마신 우유는 몇 L 입니까?

① $\frac{1}{7}$L ② $\frac{2}{7}$L ③ $\frac{3}{7}$L ④ $\frac{4}{7}$L ⑤ $\frac{5}{7}$L

3. 다음 계산을 하시오.

$$6\frac{6}{7} \div 8 \div 3$$

① $\frac{1}{7}$ ② $\frac{2}{7}$ ③ $\frac{4}{7}$ ④ $\frac{6}{7}$ ⑤ $1\frac{3}{7}$

4. 다음 비에서 기준량을 찾아 밑줄을 그은 것입니다. 바르지 못한 것은 어느 것입니까?

① ★ 대 ■

② 빨간 구슬에 대한 파란구슬의 비

③ 6의 10에 대한 비

④ 용돈에 대한 저금한 돈의 비

⑤ 직사각형의 가로의 길이에 대한 세로의 길이의 비

5. 기준량이 비교하는 양의 6배 일 때, 바르지 <u>못한</u> 것은 어느 것입니까?

① 5 : 30 ② 8 : 48 ③ 11 : 66
④ 2 : 12 ⑤ 7 : 41

6. 영수네 학교 학생들이 좋아하는 계절을 조사하여 나타낸 것입니다. 가장 많은 학생들이 좋아하는 계절은 무슨 계절인지 구하시오.

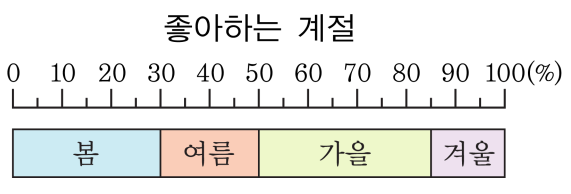

① 봄 ② 여름

③ 가을 ④ 겨울

⑤ 모두 같습니다.

7. 다음 입체도형에서 위와 아래에 있는 면이 서로 평행인 도형이 <u>아닌</u> 것은 어느 것인지 고르시오.

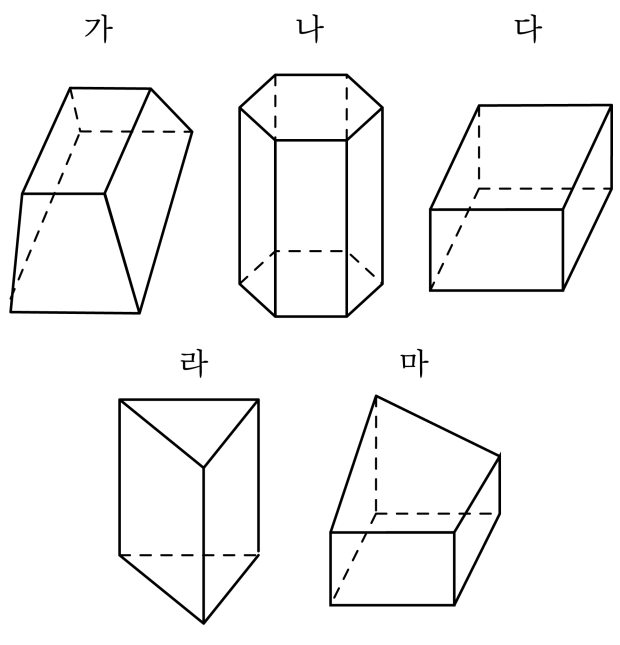

① 가 ② 나 ③ 다 ④ 라 ⑤ 마

8. 각기둥의 성질을 잘못 설명한 것을 모두 고르시오.

① 두 밑면이 서로 합동인 다각형입니다.

② 옆면은 서로 평행합니다.

③ 밑면이 모두 직사각형입니다.

④ 옆면과 밑면은 서로 수직입니다.

⑤ 두 밑면은 서로 평행합니다.

9. $49.4 \div 13$ 의 계산 과정으로 올바른 것은 어느 것입니까?

① $\frac{494}{10} \times 13$ ② $\frac{494}{10} \times \frac{1}{13}$ ③ $\frac{494}{100} \times 13$
④ $\frac{494}{100} \times \frac{1}{13}$ ⑤ $\frac{10}{494} \times 13$

10. 다음 중 나누어떨어지지 않는 나눗셈을 모두 고르시오.

① $12 \div 7$ ② $6 \div 8$ ③ $32 \div 6$

④ $73 \div 16$ ⑤ $12.78 \div 3$

11. 보기와 같이 소수를 소수 첫째 자리에서 반올림하여 어림한 식으로 나타냅니다.

$3.72 \div 4 \rightarrow 4 \div 4$

다음 중 <u>잘못된</u> 것은 어느 것입니까?

① $111.01 \div 2 \rightarrow 111 \div 2$
② $97.21 \div 2 \rightarrow 97 \div 2$
③ $197.9 \div 4 \rightarrow 200 \div 4$
④ $42.68 \div 4 \rightarrow 43 \div 4$
⑤ $809.01 \div 8 \rightarrow 809 \div 8$

12. 5 : 4와 같은 비는 어느 것입니까?

① 4 : 5
② 4의 5에 대한 비
③ 4와 5
④ 4에 대한 5의 비
⑤ 5에 대한 4의 비

13. 다음 표는 쌀의 성분을 백분율로 나타낸 것입니다. 이 표를 아래와 같이 전체를 100등분한 원그래프로 나타낼 때, 수분은 몇 칸을 차지 합니까?

성분	탄수화물	수분	단백질	기타
백분율	77 %	16 %	6 %	1 %

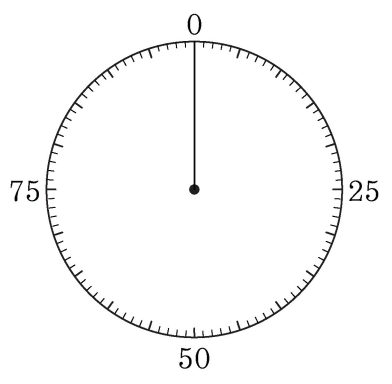

① 1칸 ② 8칸 ③ 12칸 ④ 16칸 ⑤ 77칸

14. 다음 입체도형을 각기둥이라고 할 수 <u>없는</u> 이유를 모두 고르시오.

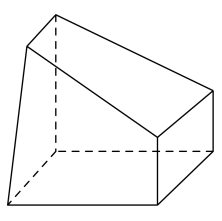

① 밑면이 2개입니다.

② 두 밑면이 평행하지 않습니다.

③ 두 밑면이 합동이 아닙니다.

④ 옆면이 4개입니다.

⑤ 모서리가 12개입니다.

15. 비율이 낮은 것부터 차례로 쓴 것을 고르시오.

㉠ 4 : 10	㉡ 8의 25에 대한 비
㉢ 20에 대한 7의 비	

① ㉠, ㉡, ㉢ ② ㉠, ㉢, ㉡ ③ ㉡, ㉠, ㉢
④ ㉡, ㉢, ㉠ ⑤ ㉢, ㉡, ㉠

16. 갑에 대한 을의 비율입니다. 을이 더 큰 것은 어느 것입니까?

① 95 %　　② 1　　③ 120 %

④ 0.983　　⑤ $\frac{4}{5}$

17. 다음 띠그래프를 보고 ㉰ + ㉱ 의 길이는 몇 cm 인지 구하시오.

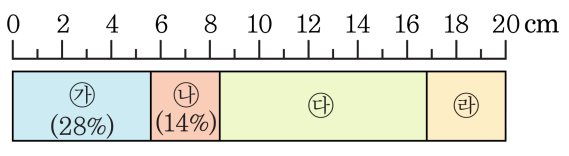

① 8.4 cm ② 16 cm ③ 1.16 cm
④ 10.2 cm ⑤ 11.6 cm

18. 다음 도형의 부피를 구하시오.

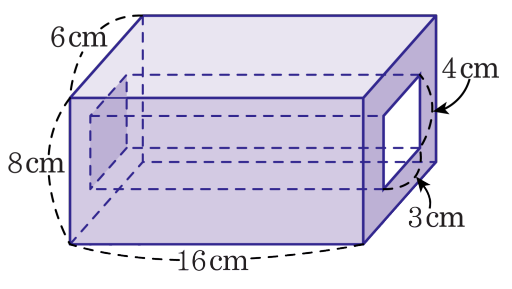

① $763\,\text{cm}^3$ ② $645\,\text{cm}^3$ ③ $576\,\text{cm}^3$

④ $524\,\text{cm}^3$ ⑤ $420\,\text{cm}^3$

19. 물이 들어 있는 수조를 다음 그림과 같이 밑면의 한 모서리를 바닥에 고정시키고 뒤쪽을 들어올렸다. 다음 중 옳은 것끼리 짝지은 것은 어느 것입니까?

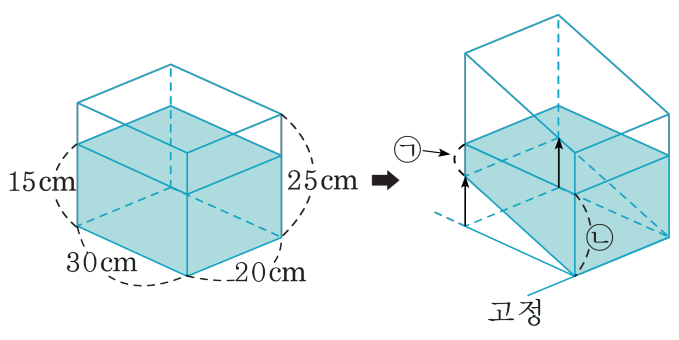

㉮ 물의 부피는 변하지 않습니다. ㉯ 물이 수조에 닿는 부분의 합이 변합니다. ㉰ ㉠+㉡의 길이를 알 수 있습니다.

① ㉮, ㉯　　② ㉮, ㉰

③ ㉯, ㉰　　④ ㉮, ㉯, ㉰

⑤ 모두 옳지 않습니다.

20. 한 모서리가 1 cm인 정육면체를 가로, 세로에 5줄씩 놓고, 높이로 7층을 쌓아 직육면체를 만들었습니다. 이 직육면체의 겉넓이를 구하시오.

① $200\,\mathrm{cm}^2$ ② $190\,\mathrm{cm}^2$ ③ $180\,\mathrm{cm}^2$
④ $170\,\mathrm{cm}^2$ ⑤ $160\,\mathrm{cm}^2$