1. 이슬이는 360 원짜리 공책과 280 원짜리 연필을 한 개씩 사고 1000 원을 내었습니다. 거스름돈으로 얼마를 받아야 합니까?

답: _____ 원

2. 다음을 계산하시오.

$$(46 - 4) \div 7 + 71 - 19$$

답 : _____

3. 다음 식에서 가장 먼저 계산해야 하는 부분은 어느 것입니까?

$$55 - 2 \times 8 \div 4 + 39$$

① $55 - 2$ ② 2×8 ③ $8 \div 4$

④ $4 + 39$ ⑤ $55 - 39$

4. 다음 세 개의 식을 ( ) 와 { }를 한번씩 사용하여 하나의 식으로 나타낸 것으로 옳은 것은 어느 것입니까?

$7+8=15, \qquad 15\times 59=885,$ $885-57=828, \qquad 828\div 46=18$

① $\{7+(8\times 59)-57\}\div 46=18$

② $\{(7+8)\times 59-57\}\div 46=18$

③ $\{7+8\times(59-57)\}\div 46=18$

④ $7+\{8\times(59-57)\}\div 46=18$

⑤ $7+8\times\{(59-57)\div 46\}=18$

5. 왼쪽 수가 오른쪽 수의 약수가 되는 것을 모두 고르시오.

① $(15,\ 5)$ ② $(8,\ 94)$ ③ $(3,\ 51)$

④ $(6,\ 64)$ ⑤ $(4,\ 60)$

6. 어떤 두 수의 최대공약수는 40 입니다. 이 두 수의 공약수 중 두 번째로 큰 수와 두 번째로 작은 수의 합을 구하시오.

답: ________

7. 어떤 수로 10을 나누었더니 3이 남고 15를 나누었더니 1 이 남았습니다. 어떤 수를 구하시오.

답: _____

8. 사과 51 개, 귤 85 개를 남는 것 없이 가장 많은 사람들에게 똑같이 나누어주려고 합니다. 나누어 줄 사과의 수를 ㉠, 귤의 수를 ㉡이라고 할 때, ㉡ – ㉠의 값을 구하시오.

답: _____

9. 책을 펼쳐 나타난 두 면의 쪽수를 곱하였더니 1450 보다 크고, 1550 보다 작은 수가 되었습니다. 펼친 두 면 중 적은 쪽을 구하시오.

답: _____

10. $\frac{16}{72}$ 과 크기가 같으면서 분모가 72 보다 작은 분수를 모두 구하시오.

① $\frac{8}{36}$ ② $\frac{6}{24}$ ③ $\frac{4}{18}$ ④ $\frac{2}{9}$ ⑤ $\frac{1}{3}$

11. 분모와 분자의 합이 52 이고, 약분하면 $\frac{6}{7}$ 이 되는 분수를 구하시오.

답: _____

12. 기약분수에 대한 설명으로 옳은 것을 모두 고르시오.

① 분모, 분자의 공약수가 1 뿐입니다.

② 더이상 약분할 수 없는 분수입니다.

③ 분자는 항상 1 입니다.

④ 분수의 기약분수는 셀 수 있습니다.

⑤ 분수의 분모와 분자의 최대공약수로 약분한 분수입니다.

13. 다음 식이 성립하도록 $\square$ 안에 알맞은 수를 찾으시오.

$$\square + 1\frac{2}{5} - 3\frac{1}{2} = 1\frac{1}{5}$$

① $3\frac{1}{2}$ ② $3\frac{2}{5}$ ③ $3\frac{3}{10}$ ④ $4\frac{1}{10}$ ⑤ $4\frac{3}{10}$

14. 다음 두 식을 계산한 결과의 합을 구하시오.

㉠ $7\frac{2}{9}-1\frac{3}{5}$ ㉡ $8\frac{1}{2}-1\frac{3}{4}$

답: _____

15. 다음은 정육면체의 전개도입니다. 서로 마주 보는 두 면의 합이 모두 같을 때, ㉮와 ㉯에 들어갈 수를 차례대로 구하시오.

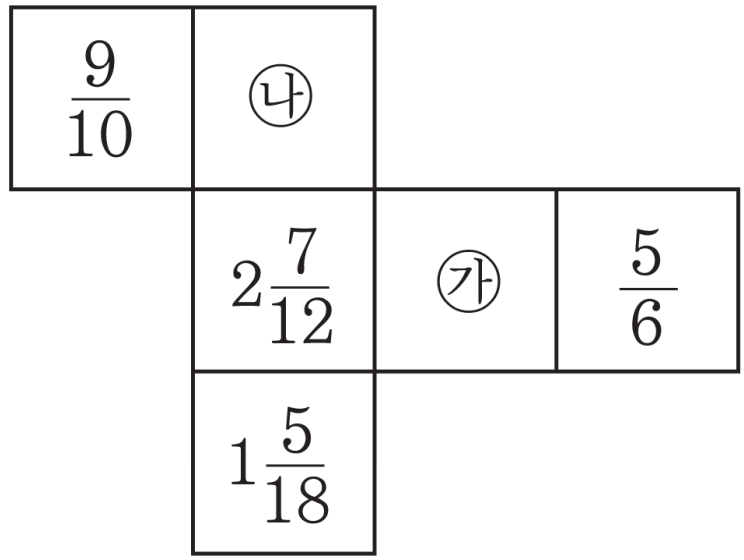

① ㉮ : $2\frac{31}{60}$, ㉯ :$2\frac{31}{60}$,

② ㉮ : $2\frac{5}{36}$, ㉯ : $2\frac{5}{36}$

③ ㉮ : $2\frac{31}{60}$, ㉯ : $3\frac{5}{12}$

④ ㉮ : $3\frac{5}{12}$, ㉯ : $2\frac{5}{36}$

⑤ ㉮ : $2\frac{31}{60}$, ㉯ : $2\frac{5}{36}$

16. 진호는 딸기를 $\frac{3}{8}$ kg를 땄고, 어머니께서는 $\frac{2}{3}$ kg을 땄습니다. 그 중에서 $\frac{3}{4}$ kg을 가족과 함께 먹었습니다. 남은 딸기는 몇 kg입니까?

① $\frac{7}{24}$ kg ② $\frac{11}{24}$ kg ③ $\frac{1}{2}$ kg ④ $\frac{13}{24}$ kg ⑤ $\frac{5}{8}$ kg

17. 둘레의 길이가 각각 36 cm 와 68 cm 인 정사각형이 있습니다. 두 정사각형의 한 변의 길이의 차는 얼마입니까?

① 4 cm ② 5 cm ③ 6 cm ④ 7 cm ⑤ 8 cm

18. 도형의 넓이를 구하시오.

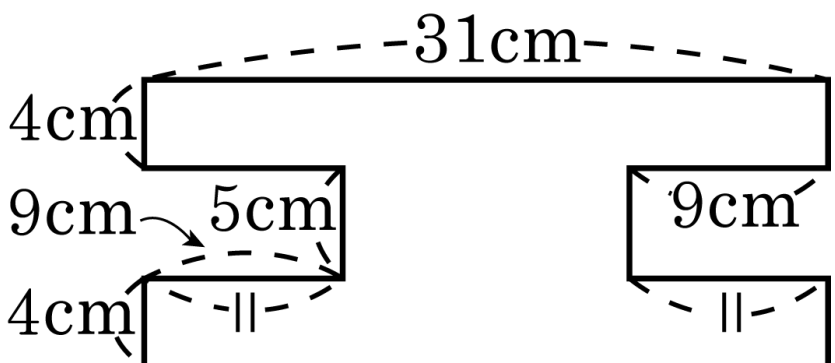

답: _____ cm^2

19. 밑변이 $9\frac{4}{7}$ cm , 높이가 $3\frac{3}{5}$ cm 인 삼각형과 넓이가 같은 평행사변형이 있습니다. 이 평행사변형의 밑변이 5 cm 라면 평행사변형의 높이를 구하는 식으로 알맞은 것은 어느 것입니까?

① $9\frac{4}{7} \div 3\frac{3}{5} \div 2 \times 5$

② $9\frac{4}{7} \times 3\frac{3}{5} \div 2 \times 5$

③ $9\frac{4}{7} \div 3\frac{3}{5} \times 2 \div 5$

④ $9\frac{4}{7} \times 3\frac{3}{5} \div 2 \div 5$

⑤ $9\frac{4}{7} + 3\frac{3}{5} \div 2 - 5$

20. 색칠한 부분의 넓이를 구하시오.

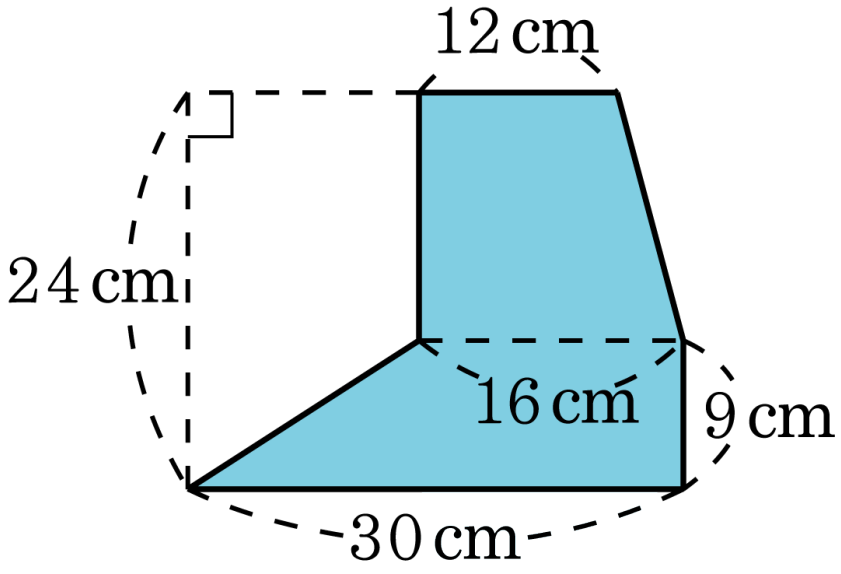

답: _____ cm^2