1. 계산 결과가 <u>다른</u> 것은 어느 것입니까?

① $48 \div 2 \times 6$ ② $48 \times 6 \div 2$ ③ $6 \times 48 \div 2$

④ $48 \div (2 \times 6)$ ⑤ $48 \times (6 \div 2)$

2. 다음 중 두 수의 최대공약수가 가장 큰 것은 어느 것입니까?

① (15, 45) ② (18, 24) ③ (27, 21)
④ (36, 48) ⑤ (54, 30)

3. 분수 $\frac{40}{72}$ 을 기약분수로 바르게 나타낸 것을 고르시오.

① $\frac{20}{36}$ ② $\frac{10}{18}$ ③ $\frac{5}{9}$ ④ $\frac{8}{9}$ ⑤ $\frac{8}{18}$

4. 다음은 두 기약분수를 통분한 것입니다. 통분하기 전의 두 분수를 빈 칸에 각각 써넣으시오.

$$(\square,\ \square) \Rightarrow \left(\frac{60}{144},\ \frac{112}{144}\right)$$

① $\frac{5}{12}, \frac{7}{9}$　② $\frac{7}{12}, \frac{7}{9}$　③ $\frac{5}{12}, \frac{5}{9}$
④ $\frac{7}{12}, \frac{5}{9}$　⑤ $\frac{7}{9}, \frac{5}{12}$

5. $\left(\frac{5}{18},\ \frac{1}{8}\right)$ 을 가장 작은 공통분모로 통분한 것은 어느 것입니까?

① $\left(\frac{20}{72},\ \frac{9}{72}\right)$ ② $\left(\frac{10}{36},\ \frac{4}{36}\right)$ ③ $\left(\frac{40}{144},\ \frac{18}{144}\right)$

④ $\left(\frac{6}{24},\ \frac{3}{24}\right)$ ⑤ $\left(\frac{19}{72},\ \frac{23}{72}\right)$

6. 페인트 3L 중에서 $2\frac{4}{9}$L를 벽을 칠하는 데 사용하였습니다. 남은 페인트는 몇 L 입니까?

① $\frac{5}{9}$L ② $\frac{7}{9}$L ③ $\frac{8}{9}$L ④ $1\frac{4}{9}$L ⑤ $1\frac{5}{9}$L

7. 답이 될 수 있도록 (　　)로 묶은 것으로 알맞은 것은 어느 것입니까?

$72 \div 3 \times 8 + 13 = 16$

① $72 \div 3 \times (8 + 13) = 16$　　② $72 \div (3 \times 8) + 13 = 16$

③ $(72 \div 3) \times 8 + 13 = 16$　　④ $(72 \div 3) \times (8 + 13) = 16$

⑤ $72 \div (3 \times 8 + 13) = 16$

8. 등식이 성립하도록 적절한 곳에 (　　)를 넣은 식을 고르시오.

$10-6\times2-7+1=2$

① $10-6\times(2-7+1)=2$　　② $10-(6\times2-7)+1=2$

③ $10-6\times(2-7)+1=2$　　④ $10-(6\times2)-7+1=2$

⑤ $(10-6)\times2-7+1=2$

9. 다음 수의 약수 중 짝수의 개수가 가장 많은 것은 어느 것입니까?

① 12 ② 16 ③ 24 ④ 40 ⑤ 48

10. 길이가 70m 인 도로 위에 처음부터 버드나무는 2m 마다, 느티나무는 5m 마다 심으려고 합니다. 두 나무가 동시에 심어지는 곳은 몇 군데입니까?

① 6 군데 ② 7 군데 ③ 8 군데
④ 9 군데 ⑤ 10 군데

11. 어떤 진분수가 있습니다. 이 분수의 분자와 분모의 합은 26이고, 차는 8입니다. 이 분수를 진분수로 나타낸 것을 고르시오.

① $\frac{7}{19}$ ② $\frac{5}{17}$ ③ $\frac{9}{17}$ ④ $\frac{11}{17}$ ⑤ $\frac{17}{19}$

12. 크기가 같은 분수끼리 짝지어진 것은 어느 것입니까?

① $\left(\frac{3}{4}, \frac{11}{16}\right)$ ② $\left(\frac{2}{3}, \frac{6}{9}\right)$ ③ $\left(\frac{2}{5}, \frac{4}{25}\right)$
④ $\left(\frac{1}{3}, \frac{4}{6}\right)$ ⑤ $\left(\frac{2}{7}, \frac{12}{49}\right)$

13. 승준이는 탁구를 아침에 $2\frac{2}{5}$ 시간 동안 쳤고, 저녁에 $1\frac{2}{7}$ 시간 동안 쳤습니다. 승준이가 오늘 하루 탁구를 친 시간은 얼마입니까?

① $2\frac{34}{35}$ 시간 ② $3\frac{11}{35}$ 시간 ③ $3\frac{24}{35}$ 시간
④ $3\frac{29}{35}$ 시간 ⑤ $3\frac{34}{35}$ 시간

14. 그림을 보고, ㉮에서 ㉱까지의 거리를 구하시오.

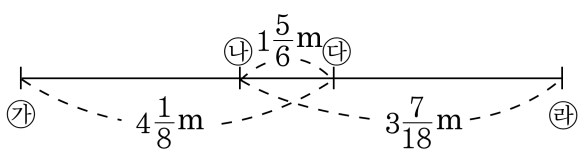

① $5\frac{2}{3}$ m ② $5\frac{25}{36}$ m ③ $5\frac{49}{72}$ m
④ $4\frac{2}{3}$ m ⑤ $4\frac{49}{72}$ m

15. 어떤 수에 $2\frac{1}{2}$ 을 더해야 할 것을 잘못하여 $2\frac{1}{2}$ 을 빼었더니 $3\frac{2}{3}$ 가 되었습니다. 바르게 계산하면 얼마입니까?

① $5\frac{1}{6}$ ② $6\frac{1}{6}$ ③ $7\frac{5}{6}$ ④ $8\frac{2}{3}$ ⑤ $9\frac{1}{3}$

16. 밑변이 $7\frac{1}{5}$ cm , 높이가 $4\frac{2}{3}$ cm 인 삼각형과 넓이가 같은 평행사변형이 있습니다. 이 평행사변형의 밑변이 6 cm 라면 평행사변형의 높이를 구하는 식으로 알맞은 것은 어느 것입니까?

① $7\frac{1}{5} \div 4\frac{2}{3} \div 2 \times 6$
② $7\frac{1}{5} \times 4\frac{2}{3} \div 2 \times 6$
③ $7\frac{1}{5} \div 4\frac{2}{3} \times 2 \div 6$
④ $7\frac{1}{5} \times 4\frac{2}{3} \div 2 \div 6$
⑤ $7\frac{1}{5} + 4\frac{2}{3} \div 2 - 6$

17. 다음 도형의 넓이를 구하시오.

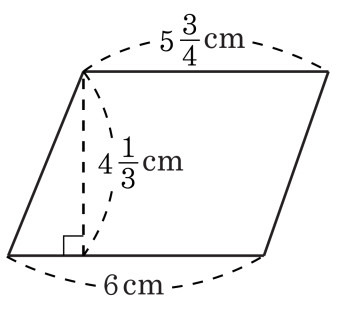

① $25\frac{1}{2}$ ② $25\frac{11}{24}$ ③ $25\frac{13}{24}$ ④ $23\frac{13}{24}$ ⑤ $27\frac{13}{24}$

18. 다음 중 마름모의 넓이를 잘못 구한 식은 어느 것인지 고르시오.

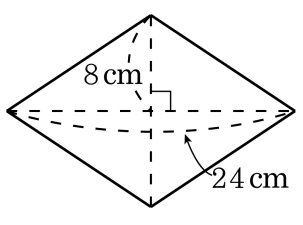

① $24 \times 16 \div 2$

② $(24 \times 8 \div 2) \times 2$

③ $(12 \times 8 \div 2) \times 4$

④ $(16 \times 12 \div 2) \times 2$

⑤ $(24 \div 2) \times (16 \div 2)$

19. 다음 식에서 ■에 알맞은 수는 모두 몇 개입니까?

$$\frac{1}{■}+\frac{1}{2}+\frac{1}{4}>1$$

① 1개 ② 2개 ③ 3개 ④ 5개 ⑤ 6개

20. 평행사변형의 넓이가 $84\,\mathrm{cm}^2$ 이고, 밑변의 길이와 높이가 $5\,\mathrm{cm}$ 보다 큰 자연수라고 할 때, 가능한 밑변의 길이가 <u>아닌</u> 것을 고르시오.

① $6\,\mathrm{cm}$ ② $7\,\mathrm{cm}$ ③ $10\,\mathrm{cm}$ ④ $12\,\mathrm{cm}$ ⑤ $14\,\mathrm{cm}$