1. 어느 농장에서 사육하고 있는 가축들의 발을 세어 보았더니 모두 860 개였습니다. 이 중 닭, 거위, 오리가 198 마리이고 나머지는 소와 돼지입니다. 소와 돼지는 모두 몇 마리입니까?

답: _____ 마리

2. 다음을 계산할 때, □에 알맞은 수의 합을 구하시오.

(1) $\frac{1}{3}+\frac{2}{5}=\frac{\square}{15}$

(2) $\frac{6}{11}+\frac{5}{22}=\frac{\square}{22}$

답: _____

3. 분수의 차가 2 보다 작은 것을 모두 고르시오.

① $5\frac{1}{4}-2\frac{1}{3}$ ② $5\frac{1}{9}-3\frac{3}{5}$ ③ $7\frac{7}{8}-5\frac{2}{3}$

④ $3\frac{5}{6}-1\frac{7}{18}$ ⑤ $6\frac{2}{3}-4\frac{5}{6}$

4. 용희는 피자를 9 등분하여 4 조각을 먹었고, 동생은 똑같은 크기의 피자를 10 등분하여 3 조각을 먹었습니다. 누가 얼마나 더 많이 먹었습니까?

① 동생, $\frac{3}{10}$ ② 용희, $\frac{3}{10}$ ③ 동생, $\frac{17}{90}$

④ 용희, $\frac{13}{90}$ ⑤ 동생, $\frac{13}{90}$

5. 다음 중 분수의 합이 1 보다 큰 것은 어느 것입니까?

① $\frac{4}{7}+\frac{3}{14}$ ② $\frac{1}{24}+\frac{5}{6}$ ③ $\frac{1}{2}+\frac{5}{8}$

④ $\frac{4}{15}+\frac{2}{3}$ ⑤ $\frac{4}{9}+\frac{2}{5}$

6. 다음 중 두 분수의 합이 가장 작은 것은 어느 것입니까?

① $6\frac{4}{5}+9\frac{13}{20}$ ② $8\frac{9}{13}+7\frac{11}{26}$ ③ $10\frac{7}{12}+5\frac{5}{8}$

④ $9\frac{7}{10}+6\frac{3}{5}$ ⑤ $7\frac{7}{12}+8\frac{1}{6}$

7. 그림과 같이 집에서 학교까지 가는 길이 2 가지 있습니다. 빵집과 교회 중에서 어디를 거쳐가는 것이 몇 km 더 가까운지 고르시오.

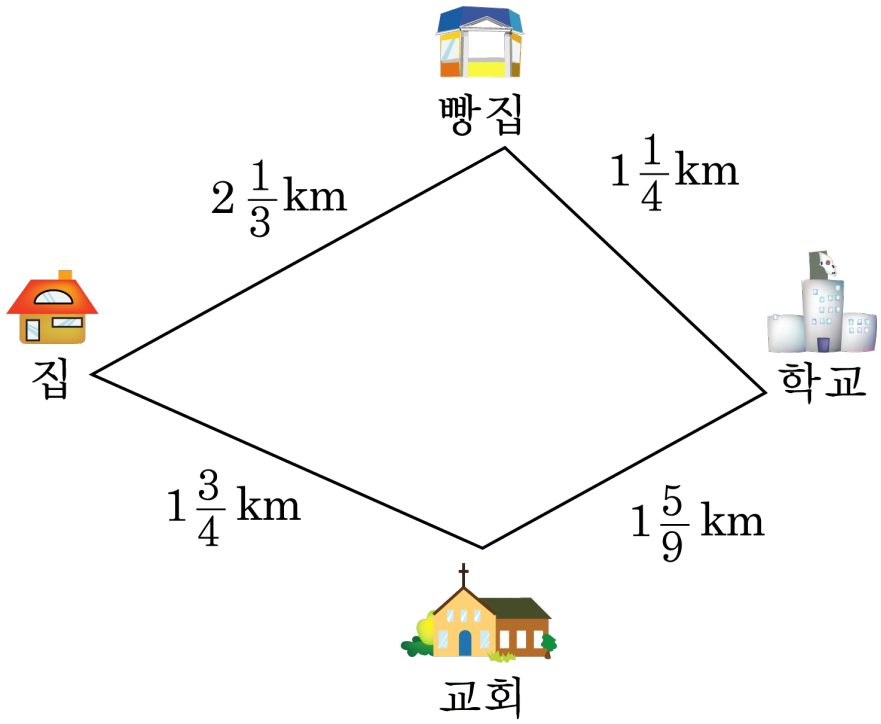

① 교회, $\frac{11}{36}$ km ② 빵집, $\frac{13}{18}$ km ③ 교회, $\frac{13}{18}$ km

④ 빵집, $\frac{5}{18}$ km ⑤ 교회, $\frac{5}{18}$ km

8. 다음에서 색칠한 부분의 넓이는 단위넓이의 몇 배입니까?

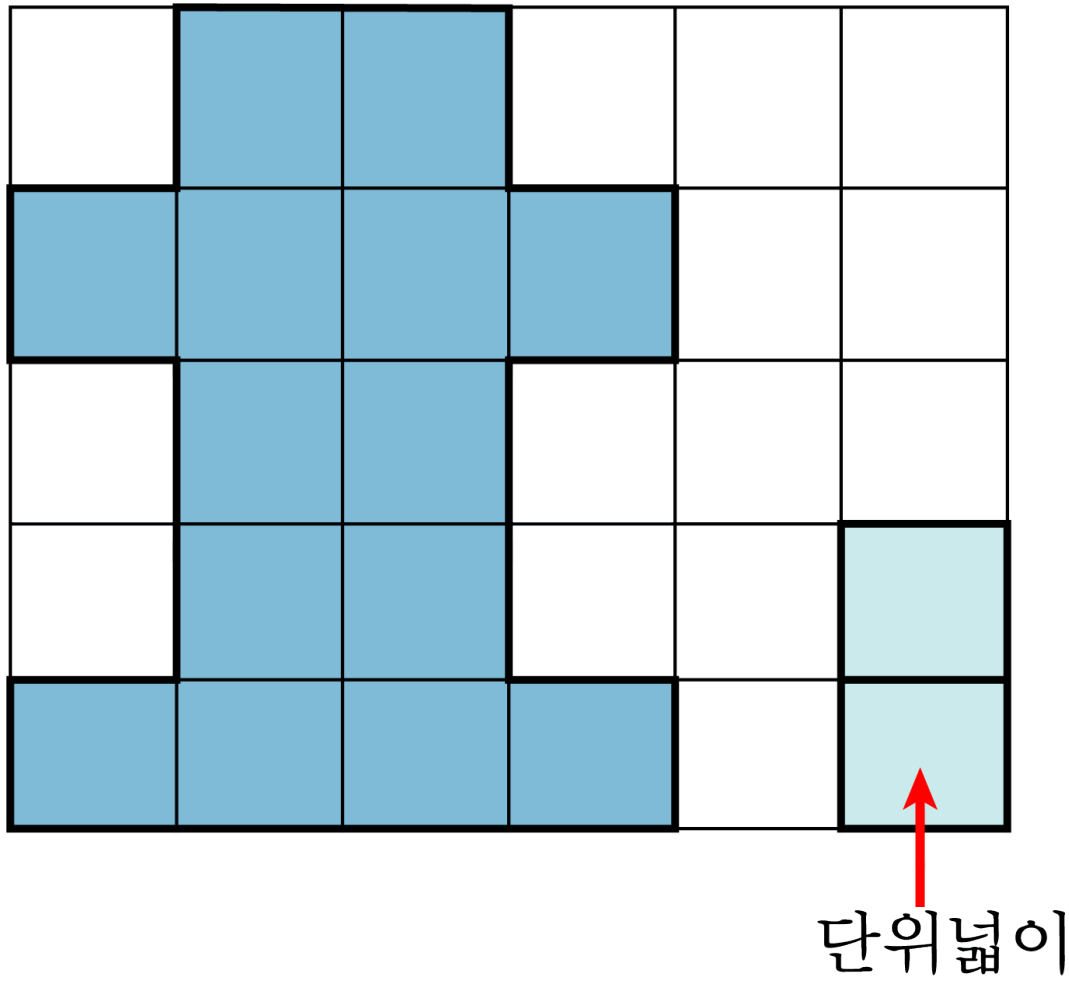

답: _____ 배

9. 세로가 54cm, 가로가 67cm 인 직사각형 모양의 포장지가 있습니다. 이 포장지를 한 변의 길이가 8cm 인 정사각형 모양으로 최대한 많이 오려 내고 남는 포장지의 넓이는 몇 cm^2 인지 구하시오.

답: _____ cm^2

10. 다음 도형의 넓이가 $100\,\mathrm{cm}^2$ 라고 할 때, 높이는 몇 cm 인지 구하시오.

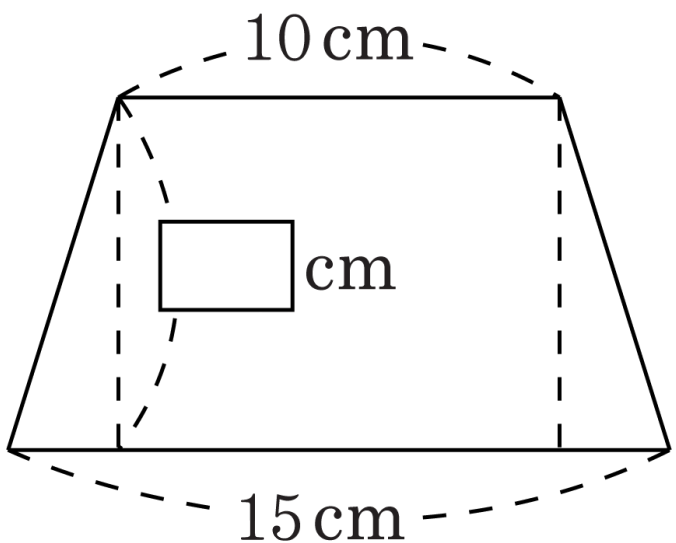

답: _____ cm

11. 아랫변의 길이는 윗변의 길이의 3 배이고, 높이가 12 cm 인 사다리꼴이 있습니다. 이 사다리꼴의 넓이가 192 cm^2 일 때, 아랫변과 윗변의 길이를 각각 구하시오.

답: _____ cm

답: _____ cm

12. 마름모의 넓이가 105cm^2 일 때, 마름모의 두 대각선의 길이의 합은 몇 cm 인지 구하시오.

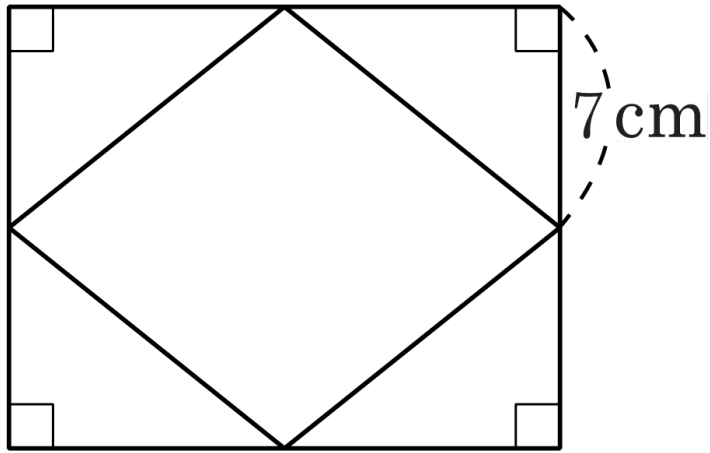

답: _____ cm

13. 다음 직사각형에서 색칠한 부분의 넓이를 구하시오.

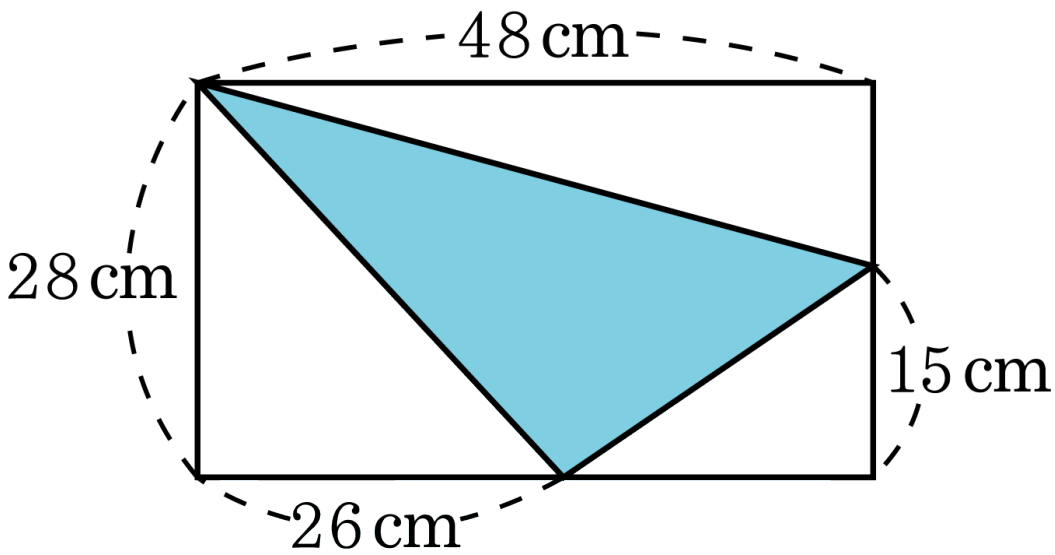

답: _____ cm^2

14. 지우개가 한 묶음에 18 개씩 6 묶음 있습니다. 이 지우개를 한 묶음에 4 개씩, 한 상자에 3 묶음씩 넣었다면 모두 몇 상자에 넣을 수 있겠습니까?

답: _____ 상자

15. 18 과 26 을 어떤 수로 나누면 나머지가 모두 2 입니다. 어떤 수 중에서 가장 큰 수를 구하시오.

답: _____

16. 어떤 분수의 분모에서 5 를 빼고 분모와 분자를 3 으로 약분하였더니 $\frac{5}{17}$ 가 되었습니다. 어떤 분수를 바르게 구한 것은 어느 것입니까?

① $\frac{15}{51}$ ② $\frac{15}{46}$ ③ $\frac{11}{46}$ ④ $\frac{15}{56}$ ⑤ $\frac{17}{56}$

17. 분모와 분자의 합이 117 이고, 기약분수로 나타내면 $\frac{5}{8}$ 가 되는 분수의 분모를 구하시오.

답: ________

18. 최소공배수를 이용하여 통분하고 통분한 분수의 분자를 차례로 구하시오.

$$\left(\frac{2}{5},\ \frac{4}{7},\ \frac{3}{10}\right)$$

답 : _____

답 : _____

답 : _____

19. 다음 그림과 같이 직육면체 모양의 선물 상자가 있다. 이 상자를 그림과 같이 끈으로 묶으려고 한다. 필요한 끈의 길이는 몇 cm 인가? (단, 매듭을 짓는데 쓰이는 끈의 길이는 20 cm 로 한다.)

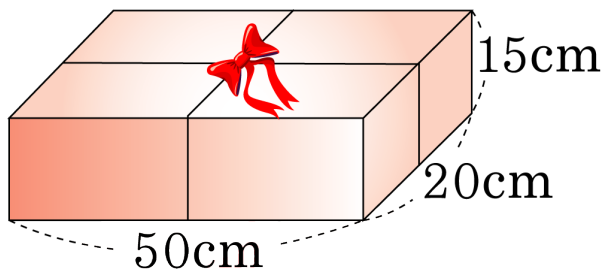

답: _____ cm

20. 둘레의 길이가 36cm 이고, 세로의 길이가 가로의 길이보다 2cm 긴 직사각형에서 각 변의 중점을 이어 마름모를 만들었습니다. 이 마름모의 넓이를 구하시오.

답: _____ cm^2

21. 보기와 같은 규칙을 보고, 다음을 계산하시오.

보기

$$2 \clubsuit 4 = 4 \times 2 \div (4 - 2)$$

$\rightarrow 4 \clubsuit 8 \clubsuit 16$

답 : _____

22. 18 로 나누어도 3 이 남고, 20 으로 나누어도 3 이 남는 어떤 수 중에서 셋째 번으로 작은 수를 구하시오.

답: _____

23. 다음 도형에서 삼각형 ㄹㄴㅁ의 넓이는 $36\,\text{cm}^2$ 입니다. 삼각형 ㄱㅁㄷ의 넓이는 몇 cm^2 입니까?

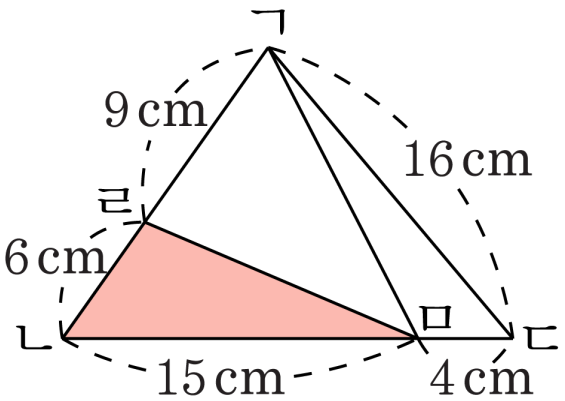

답: _____ cm^2