1. 소수를 분수로 바꾸었을 때, 바르지 <u>않은</u> 것은 어느 것입니까?

① $0.8 = \frac{4}{5}$ ② $0.5=\frac{1}{2}$ ③ $0.25=\frac{1}{4}$
④ $0.125 =\frac{1}{8}$ ⑤ $0.4=\frac{2}{25}$

2. 반올림하여 천의 자리까지 나타낼 때, 20000이 되는 수를 고르시오.

① 19498 ② 20431 ③ 20503
④ 20684 ⑤ 20850

3. 승희의 몸무게는 43 kg 입니다. 가은이의 몸무게는 승희의 몸무게보다 4 kg 더 무겁고, 진규의 몸무게는 가은이의 몸무게보다 7 kg 더 가볍습니다. 진규의 몸무게는 몇 kg 입니까?

답: _____ kg

4. 답이 될 수 있도록 (　　)를 한 것으로 알맞은 것은 어느 것입니까?

$118 - 5 \times 3 + 4 \times 3 = 13$

① $118 - 5 \times (3 + 4 \times 3) = 13$

② $118 - 5 \times (3 + 4) \times 3 = 13$

③ $118 - 5 \times 3 + (4 \times 3) = 13$

④ $(118 - 5) \times (3 + 4) \times 3 = 13$

⑤ $(118 - 5) \times 3 + 4 \times 3 = 13$

5. 100 원짜리 동전 3 개, 500 원짜리 동전 2 개로 지불할 수 있는 금액은 모두 몇 가지입니까?

답: _____ 가지

6. 11, 15, 19, 23, 27, 31, $\cdots$ 과 같이 수가 나열되어 있습니다. 규칙을 찾아서 60째 번 수를 구하시오.

답: _____

7. 분수들을 수직선에 작은 분수부터 차례로 늘어놓을 때 왼쪽에서 두 번째에 올 분수를 구하시오.

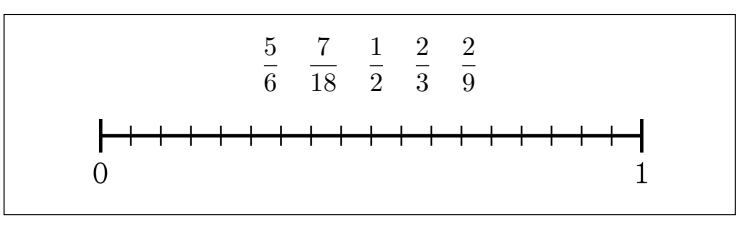

① $\frac{5}{6}$ ② $\frac{7}{18}$ ③ $\frac{1}{2}$ ④ $\frac{2}{3}$ ⑤ $\frac{2}{9}$

8. 그림에서 도형의 둘레의 길이를 구하시오.

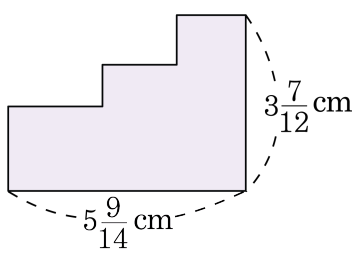

① $16\frac{19}{42}$ cm ② $16\frac{10}{21}$ cm ③ $18\frac{19}{42}$ cm
④ $18\frac{10}{21}$ cm ⑤ $18\frac{1}{2}$ cm

9. 다음 그림과 같이 크기가 같은 두 개의 정사각형이 겹쳐져 있습니다. 색칠한 부분의 넓이는 몇 cm^2 입니까?

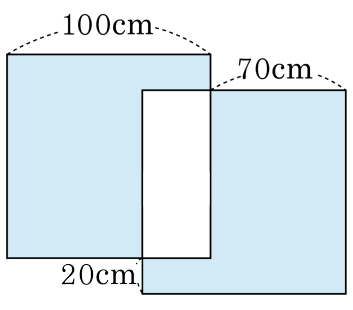

답: _____ cm^2

10. 학교 담장에 페인트를 칠하는 데 매일 전날까지 칠해진 부분만큼을 칠한다고 합니다. 10 일 째 되는 날 페인트 칠이 완전히 끝났다면 담장의 $\frac{1}{32}$ 만큼 칠해진 날은 며칠째 되는 날입니까?

답: _____ 일

11. 미연이네 반 학생들을 대상으로 좋아하는 운동을 조사했더니 수영과 축구를 모두 좋아하는 학생은 수영을 좋아하는 학생의 $\frac{2}{5}$ 이고, 축구를 좋아하는 학생은 수영과 축구를 좋아하는 학생의 2배입니다. 수영을 좋아하는 학생이 10명이라면 축구를 좋아하는 학생은 몇 명입니까?

답: _____ 명

12. 다음 중 계산 결과가 ㉠보다 큰 것을 모두 고르시오.

① ㉠ $\times 0.4$　② ㉠ $\times 1.6$　③ $1.02 \times$ ㉠

④ $0.1 \times$ ㉠　⑤ $0.085 \times$ ㉠

13. 다음 조건에 맞도록 $\square$ 안에 알맞은 자연수를 구하시오.

$$40 + (36 - 24) \times 3 - 21 < \square \times 2 < (16 \times 4 \div 2) + 25$$

답: _____

14. 수정이는 빨간색 구슬과 파란색 구슬을 각각 24개씩 가지고 있습니다. 이 구슬을 가로가 더 긴 직사각형 모양으로 늘어놓아 안쪽에는 파란색 구슬이, 바깥쪽에는 빨간색 구슬이 놓이게 늘어놓았습니다. 이때, 이 직사각형의 가로줄 에는 몇 개의 구슬이 놓이게 되는지 구하시오.

답: _____ 개

15. 분모와 분자의 차가 6 인, 기약분수가 아닌 진분수가 있습니다. 이 진분수를 기약분수로 나타낸 후 분모와 분자를 더하면 16 이 됩니다. 약분하기 전의 진분수는 무엇입니까?

① $\frac{14}{18}$ ② $\frac{10}{22}$ ③ $\frac{6}{26}$ ④ $\frac{21}{27}$ ⑤ $\frac{2}{30}$

16. $\frac{9}{32}$ 을 단위분수 3 개의 합으로 나타내려고 합니다. □안에 알맞은 수를 차례대로 써넣으시오.

$$\frac{9}{32} = \frac{1}{32} + \frac{\square}{32} + \frac{\square}{32} = \frac{1}{32} + \frac{1}{\square} + \frac{1}{\square}$$

답: _____

답: _____

답: _____

답: _____

17. 어떤 정사각형의 한 변의 길이를 각각 5 cm 씩 늘였더니 넓이가 160 cm^2 더 넓어졌습니다. 이 정사각형의 한 변의 길이는 몇 cm 입니까?

답: _____ cm

18. 다음 직사각형 ㄱㄴㄷㄹ에서 사각형 ㄱㅁㅅㅂ와 삼각형 ㅅㄴㄷ의 넓이가 같을 때, 변 ㄴㄷ의 길이를 구하시오.

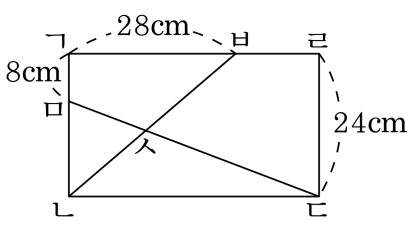

답: _____ cm

19. 어느 동물원의 입장료는 어른 3000원, 청소년 2000원, 어린이 1000원입니다. 65세 할머니, 부모님, 중학생인 형과 10살인 인성이가 동물원에 가면 입장료는 얼마입니까? (단, 65세 이상 무료 / 4세~12세까지 어린이 요금 / 13세 ~ 18세까지 청소년 요금)

① 8000원 ② 9000원 ③ 10000원
④ 11000원 ⑤ 12000원

20. 재수는 한 시간에 $3\frac{3}{8}$ km의 빠르기로 재욱이를 향해 출발하고, 재욱이는 시간에 $4\frac{3}{4}$ km의 빠르기로 재수를 향해 출발하여 2시간 24분 후에 두 사람이 만났습니다. 처음 두 사람이 출발한 지점 사이의 거리는 몇 km입니까?

답: _____ km

21. 희수가 가진 돈의 $\frac{3}{7}$ 보다 200 원 더 많은 돈으로 장난감을 사고, 남은 돈의 $\frac{3}{5}$ 으로 과자를 샀더니 1040 원이 남았습니다. 희수가 처음에 가지고 있던 돈은 얼마인지 구하시오.

답: _____ 원

22. 다음 정육각형에서 서로 합동인 삼각형은 모두 몇 쌍입니까?

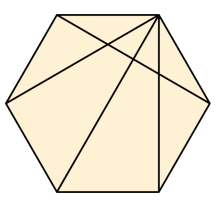

답: _____ 쌍

23. 그림과 같이 합동인 4 개의 직사각형을 붙여 정사각형을 만들었습니다. 직사각형 하나의 둘레의 길이가 40cm 라면 정사각형의 둘레의 길이는 몇 cm 입니까?

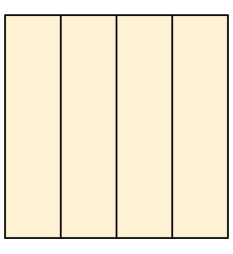

답: _____ cm

24. 수 1001 에서 10 과 01 은 가운데 선을 대칭축으로 하여 선대칭 위치에 있고, 가운데 점을 중심으로 하여 점대칭 위치에 있습니다. 네 자리 수 중에서 이와 같은 수는 1001 을 포함하여 모두 몇 개입니까?

답: _____ 개

25. $295 \times 180 = 53100$ 임을 알고 $\square$ 안에 알맞은 수를 넣을 때, $\square$안의 수가 가장 큰 것은 어느 것입니까?

① $\square \times 18 = 5.31$

② $29.5 \times \square = 53100$

③ $\square \times 0.18 = 53.1$

④ $2.95 \times \square = 531$

⑤ $\square \times 0.18 = 531$