1. $\square$ 안에 알맞은 수를 차례대로 써넣으시오.

$$3\frac{2}{5} \div 3 \div 4 = \frac{\square}{5} \div 3 \div 4$$
$$= \frac{\square}{5} \times \frac{1}{\square} \times \frac{1}{\square}$$
$$= \frac{17}{60}$$

답 : _____

답 : _____

답 : _____

답 : _____

2. 각기둥을 보고 꼭짓점을 가리키는 기호를 쓰시오.

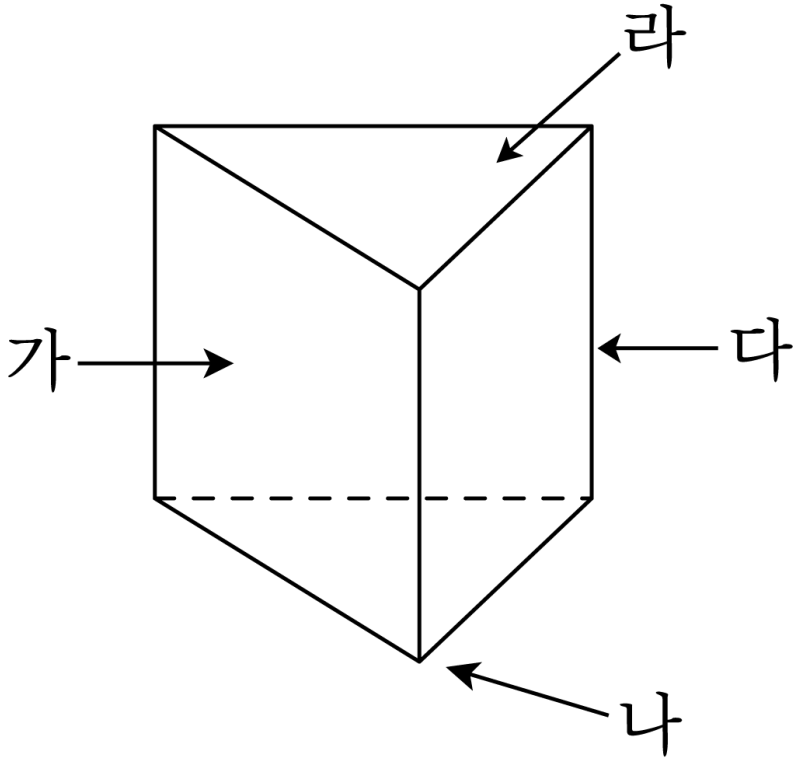

답: _____

3. 다음 각기둥의 모서리와 꼭짓점 수의 합은 몇 개입니까?

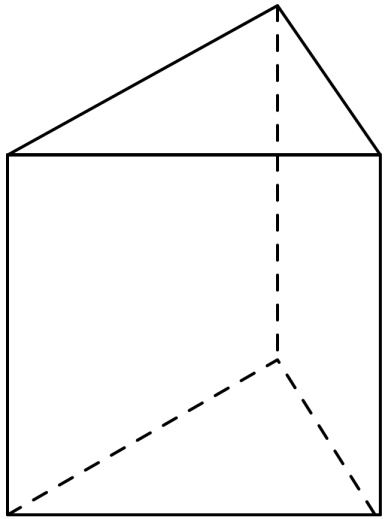

답: _____ 개

4. 다음 중 각뿔은 어느 것입니까?

① 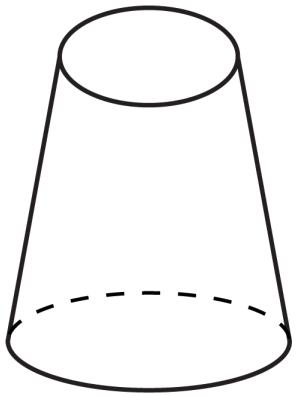

② 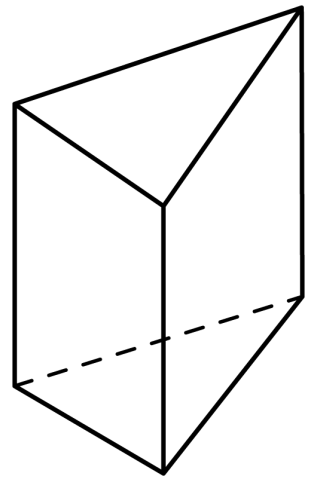

③ 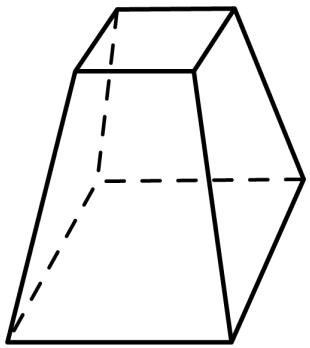

④ 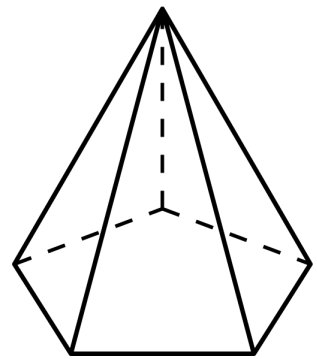

⑤ 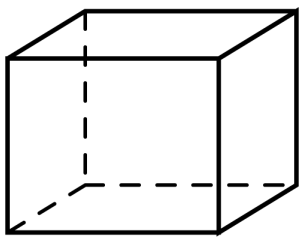

5. 나눗셈을 하시오.

$$\frac{10}{13} \div 5$$

① $\frac{1}{13}$ ② $\frac{2}{13}$ ③ $\frac{3}{13}$ ④ $\frac{4}{13}$ ⑤ $\frac{5}{13}$

6. 철사 $\frac{4}{7}$m 를 똑같이 다섯 도막으로 잘랐습니다. 철사 한 도막의 길이는 몇 m 입니까?

① $\frac{4}{35}$ m ② $\frac{9}{28}$ m ③ $1\frac{5}{21}$ m

④ $2\frac{3}{14}$ m ⑤ $2\frac{6}{7}$ m

7. 다음 평행사변형의 넓이가 $15\frac{5}{9}\,\mathrm{cm}^2$ 일 때, 높이를 구하시오.

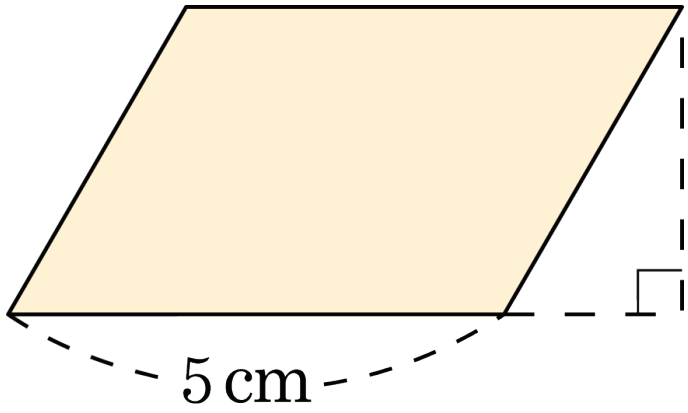

① $1\frac{1}{9}\,\mathrm{cm}$ ② $2\frac{1}{9}\,\mathrm{cm}$ ③ $3\frac{1}{9}\,\mathrm{cm}$

④ $4\frac{1}{9}\,\mathrm{cm}$ ⑤ $5\frac{1}{9}\,\mathrm{cm}$

8. $2\frac{2}{3}$L의 반의 반은 몇 L입니까?

① $10\frac{2}{3}$L ② $5\frac{1}{3}$L ③ $2\frac{2}{3}$L ④ $1\frac{1}{3}$L ⑤ $\frac{2}{3}$L

9. 다음을 계산하시오.

$$1\frac{3}{4} \div 12 \times 8$$

① $\frac{7}{48}$ ② $\frac{3}{4}$ ③ $1\frac{1}{6}$ ④ $2\frac{1}{2}$ ⑤ $3\frac{5}{6}$

10. 다음 중 사각뿔의 높이를 바르게 잰 것은 어느 것인지 고르시오.

① 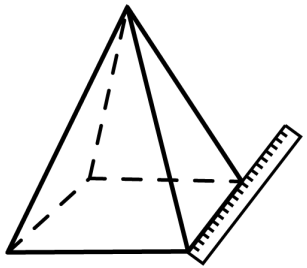

② 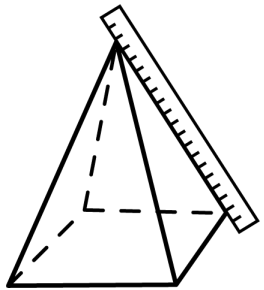

③ 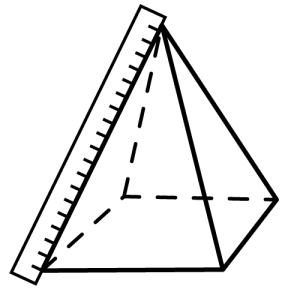

④ 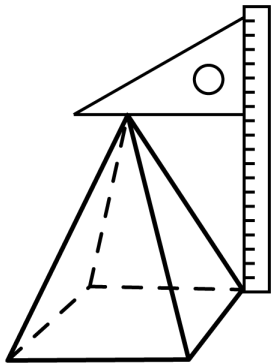

⑤ 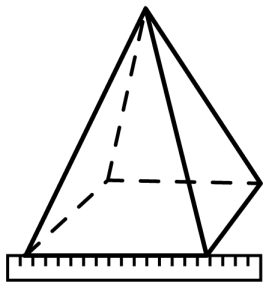

11. 각뿔에 대한 설명으로 옳은 것은 어느 것인지 고르시오.

① 면의 수는 꼭짓점의 수보다 항상 많습니다.

② 모서리의 수는 밑면의 변의 수와 같습니다.

③ 옆면은 밑면에 수직입니다.

④ 꼭짓점의 수는 옆면의 수보다 1큽니다.

⑤ 밑면의 변의 수는 꼭짓점의 수보다 큽니다.

12. $\square$ 안에 알맞은 수를 찾아 기호를 써넣으시오.

$$2 \div 5 = 2 \times \square$$

㉠ $\frac{1}{5}$ ㉡ $\frac{1}{4}$ ㉢ $\frac{1}{7}$ ㉣ $\frac{1}{3}$

답: _____

13. 나눗셈의 몫과 크기가 <u>다른</u> 것을 모두 고르시오.

$43 \div 5$

① $43 \div \frac{1}{5}$ ② $\frac{5}{43}$ ③ $\frac{43}{5}$

④ $8\frac{3}{5}$ ⑤ $5 \div 43$

14. 나눗셈의 몫을 <u>잘못</u> 구한 것은 어느 것입니까?

① $\frac{8}{3} \div 4 = \frac{2}{3}$ ② $\frac{7}{5} \div 4 = \frac{7}{20}$ ③ $\frac{28}{6} \div 12 = \frac{18}{7}$

④ $\frac{10}{8} \div 5 = \frac{1}{4}$ ⑤ $\frac{17}{14} \div 3 = \frac{17}{42}$

15. 다음을 계산하시오.

$$27\frac{3}{7} \div 4 \div 3$$

① $\frac{2}{7}$ ② $1\frac{2}{7}$ ③ $2\frac{2}{7}$ ④ $3\frac{2}{7}$ ⑤ $4\frac{2}{7}$

16. 철사 $3\frac{1}{5}$ m를 다섯 사람이 똑같이 나누어 각자 정사각형을 한 개씩 만들었습니다. 이 정사각형의 한 변의 길이는 얼마인지 구하시오.

① $\frac{1}{5}$m ② $\frac{2}{5}$m ③ $\frac{1}{3}$m ④ $\frac{2}{3}$m ⑤ $\frac{4}{25}$m

17. 다음은 어떤 기준에 의해 도형들을 분류한 것입니다. 이 기준은 무엇인지 고르시오.

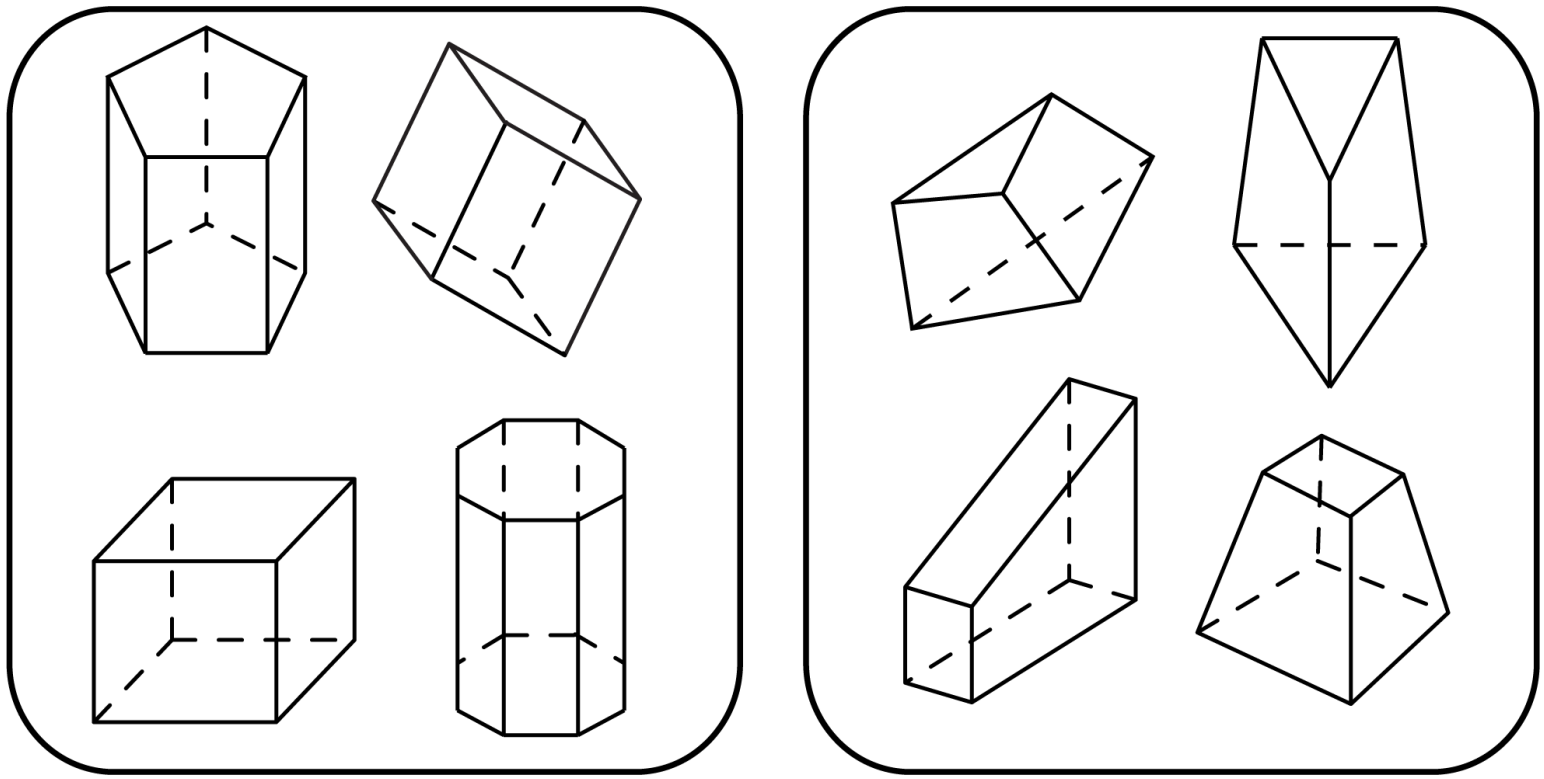

① 각기둥과 각뿔

② 입체도형과 각기둥

③ 입체도형과 각뿔

④ 원기둥과 각기둥

⑤ 각기둥과 각기둥이 아닌 것

18. 다음과 같이 정육면체를 평면으로 잘랐더니 단면의 모양이 정사각형이 되었습니다. 이와 같이 정육면체를 여러 방향의 평면으로 잘랐을 때, 생기는 단면의 모양이 될 수 있는 것을 보기에서 모두 고른 것은 어느 것인지 고르시오.

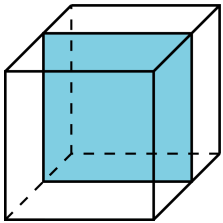

㉠ 삼각형

㉡ 원

㉢ 정사각형이 아닌 사다리꼴

㉣ 정사각형이 아닌 마름모

㉤ 정사각형이 아닌 직사각형

㉥ 오각형

㉦ 육각형

㉧ 팔각형

① ㉠, ㉡, ㉤

② ㉠, ㉢, ㉣, ㉤

③ ㉠, ㉢, ㉤, ㉥

④ ㉠, ㉢, ㉣, ㉤, ㉥, ㉦

⑤ ㉠, ㉢, ㉤, ㉦, ㉧

19. 다음 그림은 어떤 입체도형을 위와 옆에서 본 모양입니다. 이 도형의 설명으로 바른 것은 어느 것인지 고르시오.

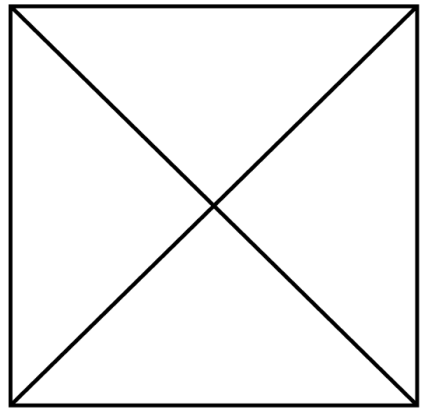

(위)

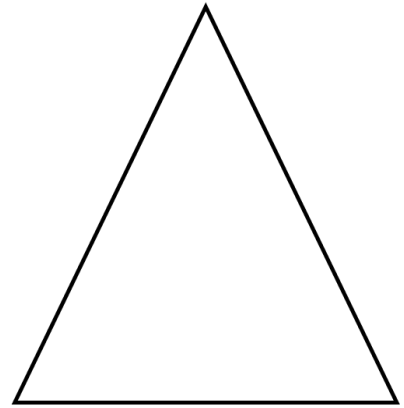

(옆)

① 면의 수는 6개입니다.

② 모서리의 수는 7개입니다.

③ 면의 수+모서리의 수= 16

④ 사각기둥입니다.

⑤ 모서리의 수 – 꼭짓점의 수= 3

20. 다음 중 사각기둥의 전개도가 아닌 것은 어느 것인지 고르시오.

① 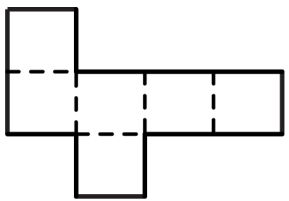

② 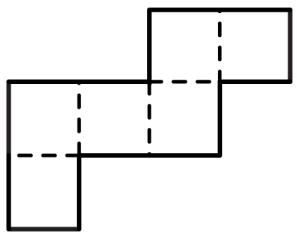

③ 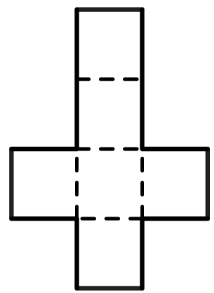

④ 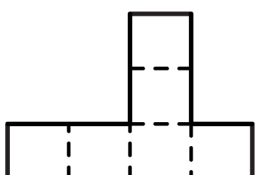

⑤ 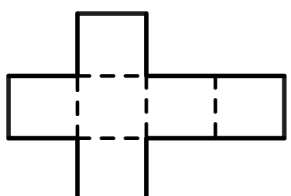

21. 다음은 어떤 입체 도형의 전개도입니다. 이 입체도형의 모서리의 수와 꼭짓점의 수의 합은 얼마입니까?

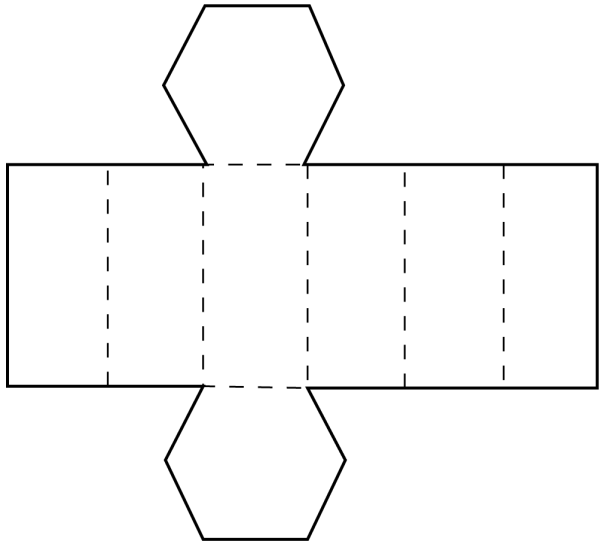

답: _____ 개

22. 다음 그림은 각기둥의 전개도입니다. ㉠, ㉡, ㉢의 길이는 각각 몇 cm 인지 차례대로 쓰시오.

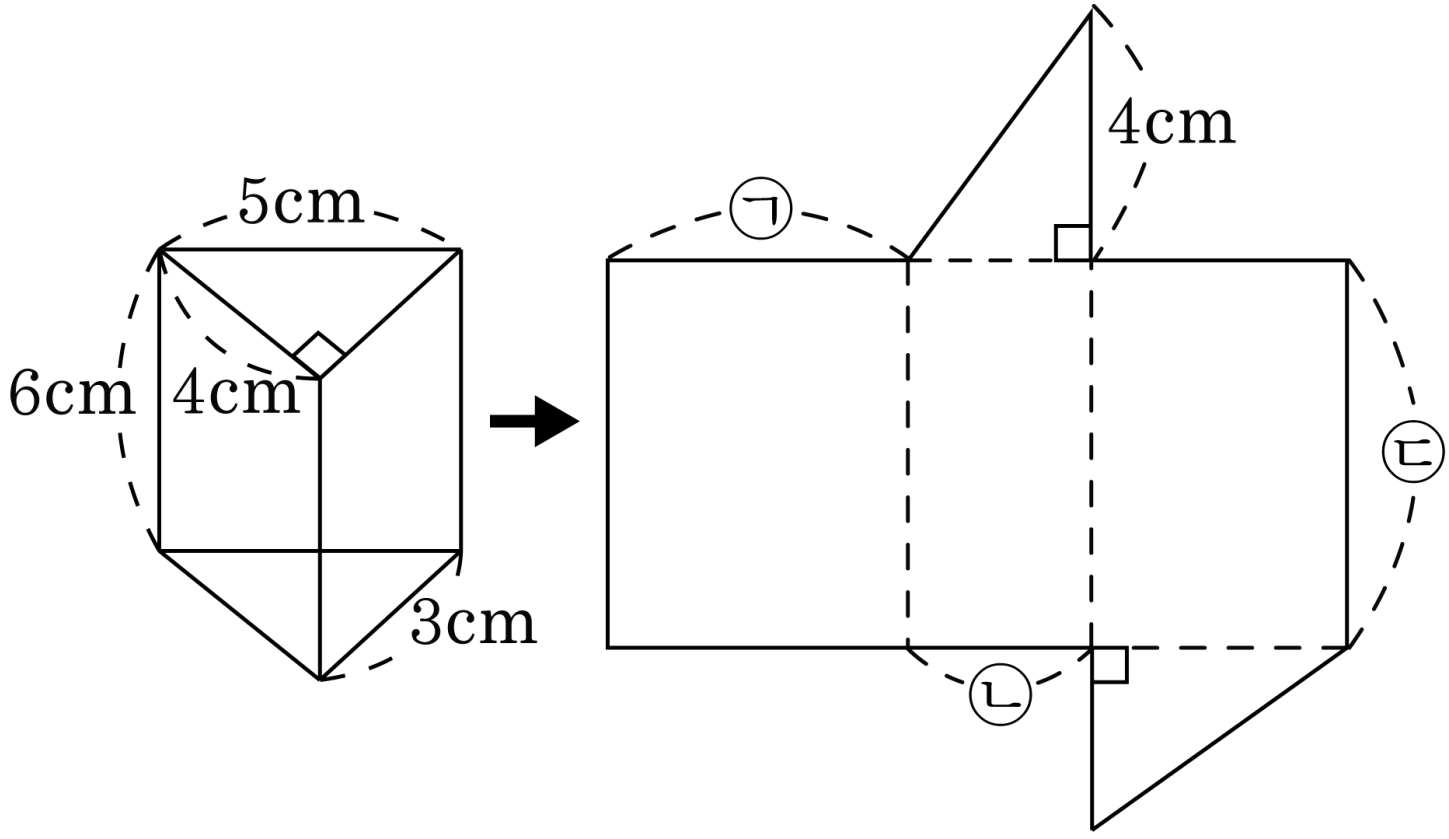

답: _____ cm

답: _____ cm

답: _____ cm

23. 각기둥과 각뿔에 대한 설명 중 옳은 것을 모두 고르시오.

① 각기둥과 각뿔은 밑면의 모양에 따라 이름이 정해집니다.

② 각기둥의 옆면은 직사각형이고 각뿔의 옆면은 직각삼각형입니다.

③ 밑면의 모양이 같은 각기둥과 각뿔은 모서리의 수가 같습니다.

④ 각기둥의 밑면은 2개이고 각뿔의 밑면은 1개입니다.

⑤ 밑면의 모양이 같은 각기둥과 각뿔은 옆면의 수가 같습니다.

24. 다음 중 몫이 가장 큰 것은 어느 것입니까?

① $3\frac{1}{4} \div 6$ ② $5\frac{1}{6} \div 6$ ③ $1\frac{6}{7} \div 3$

④ $4\frac{2}{5} \div 5$ ⑤ $2\frac{5}{8} \div 6$

25. 다음을 계산하여보고 답이 가장 큰 것을 고르시오.

㉠ $\frac{1}{3} \times 7 \div 5$	㉡ $\frac{3}{8} \times 5 \div 4$	㉢ $1\frac{2}{7} \times 3 \div 8$
㉣ $2\frac{3}{4} \times 5 \div 7$	㉤ $1\frac{2}{9} \times 4 \div 3$	㉥ $3\frac{1}{6} \times 5 \div 11$

답: _____

26. 어떤 수를 12 로 나눈 다음 2 를 곱하였더니 $23\frac{5}{9}$ 가 되었습니다. 어떤 수를 구하시오.

① $15\frac{1}{9}$ ② $40\frac{1}{3}$ ③ $106\frac{2}{3}$ ④ $120\frac{3}{4}$ ⑤ $141\frac{1}{3}$

27. 전개도를 보고, 점 ㄴ과 맞닿는 점을 모두 쓰시오.

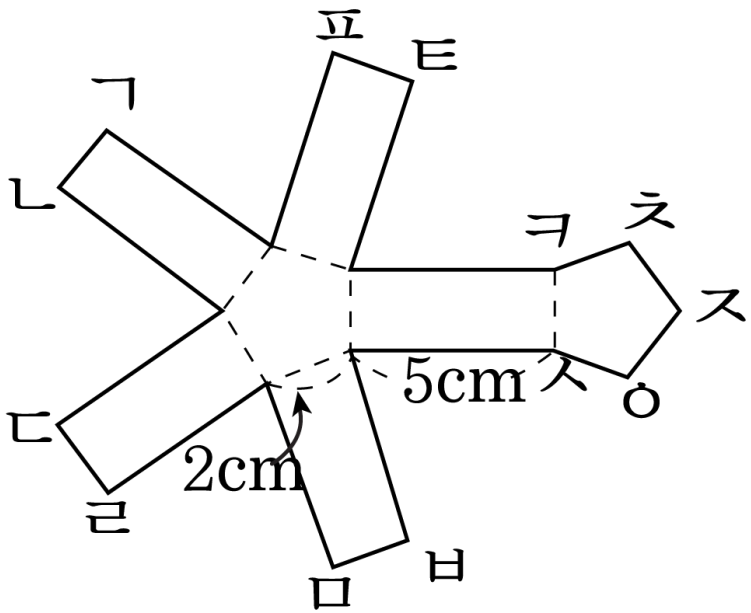

답: 점 _____

답: 점 _____

28. 꼭짓점의 수와 모서리의 수의 합이 20 개인 각기둥의 면의 개수와 꼭짓점의 수와 모서리의 수의 합이 19 개인 각뿔의 면의 개수의 차를 구하시오.

답: _____

29. 다음 각기둥의 이름은 무엇입니까?

(꼭짓점 수)+(모서리 수)+(면의 수)= 38

① 삼각기둥 ② 사각기둥 ③ 오각기둥

④ 육각기둥 ⑤ 칠각기둥

30. 어떤 각뿔의 면, 꼭짓점, 모서리의 수의 합은 26 개입니다. 이 각뿔의 이름을 구하시오.

답: ____________

31. 면의 수와 꼭짓점의 수의 합이 22개인 각뿔의 이름은 무엇인지 구하시오.

답: ____________

32. 사다리꼴의 넓이가 $27\frac{1}{2}\,\mathrm{cm}^2$ 일 때, □안에 알맞은 수를 구하시오.

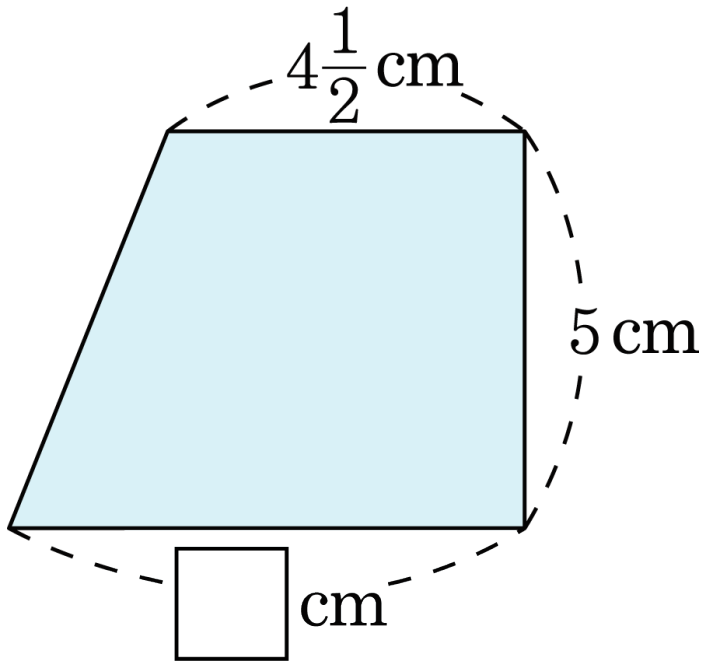

답 : _____

33. 모든 모서리의 길이의 합이 96 cm 이고, 높이가 8 cm 인 사각기둥 모양의 상자가 있습니다. 이 상자의 옆면에 한 변의 길이가 4 cm 인 정사각형 모양의 색종이를 빈틈없이 붙여 장식을 하려고 합니다. 색종이는 최소한 몇 장이 필요한지 구하시오.

답: _____ 장