1. 다음 □ 안에 알맞은 것을 차례대로 구하여라.

점 C는 직선 m과 직선 □의 교점이고, 점 □는 직선 m과 직선 n의 교점이다.

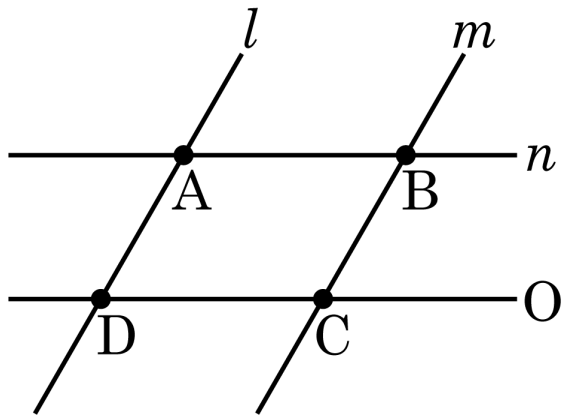

답: _____

답: _____

2. 다음 그림을 보고 두 직선 l 과 m 이 평행이 되기 위한 $\angle x$ 의 크기를 구하여라.

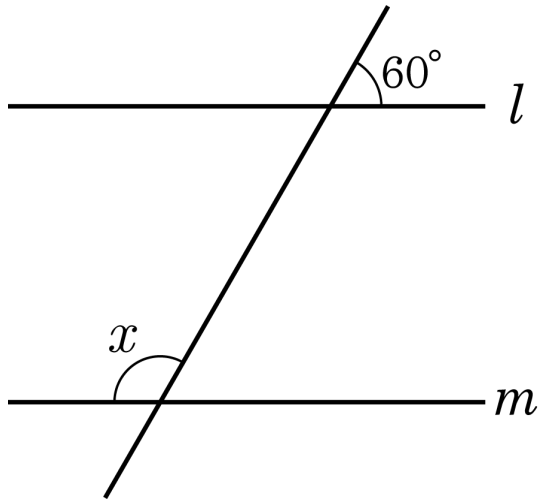

답: _____ °

3. 다음 그림에서 $l // m$ 일 때, $\angle x$ 의 크기를 구하여라.

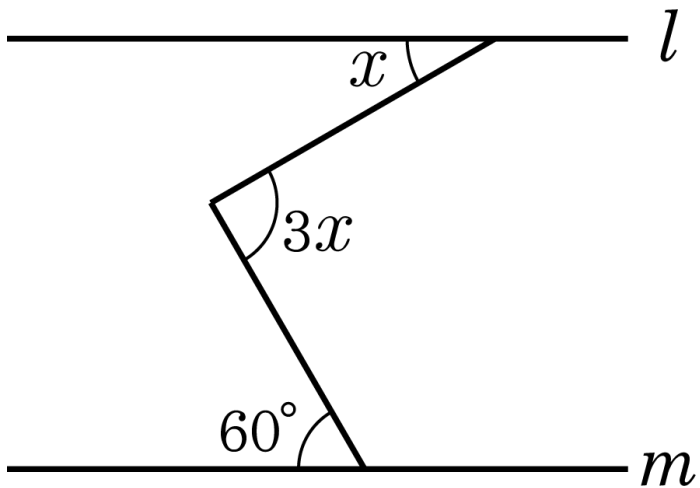

답: _____ °

4. 작도에 관한 설명이다. 다음 중 옳은 것을 두 가지 고르면?

① 눈금 있는 자와 컴퍼스를 이용하여 도형을 그린다.

② 눈금 있는 자는 선분의 길이를 옮기는 데 사용한다.

③ 컴퍼스는 두 점을 지나는 직선을 그리는 데 사용한다.

④ 눈금 없는 자는 두 점을 이을 때 사용한다.

⑤ 컴퍼스는 선분의 길이를 재서 옮기는 데 사용한다.

5. 그림의 $\triangle ABC$에서 $\overline{BC}$의 대각의 크기를 구하여라.

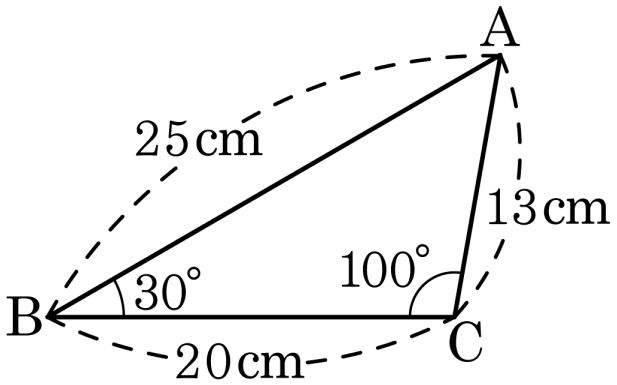

답: _____ °

6. 두 변의 길이가 각각 7, 15 인 삼각형을 작도할 때, 나머지 한 변 x 의 범위를 구하면?

① $7 < x < 15$ ② $7 < x < 22$ ③ $8 < x < 15$

④ $8 < x < 22$ ⑤ $22 < x < 23$

7. 다음 그림에서 점 M, N 은 $\overline{AB}$ 의 삼등분점이고, 점 P 는 $\overline{AM}$ 의 중점이다. 다음 중 옳지 <u>않은</u> 것은?

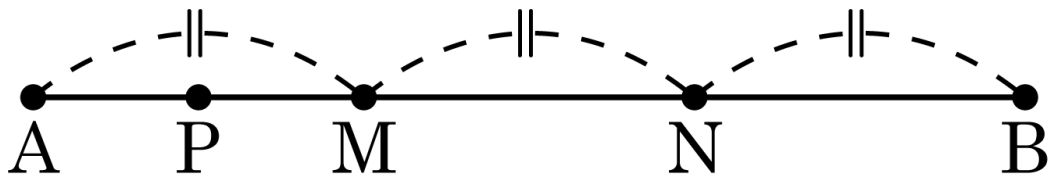

① $3\overline{AM} = \overline{AB}$ ② $\overline{AP} = \frac{1}{2}\overline{NB}$ ③ $3\overline{AN} = 2\overline{AB}$

④ $\overline{AN} = 3\overline{PM}$ ⑤ $2\overline{AM} = \overline{MB}$

8. 아래 그림과 같이 세 직선 l, m, n 이 만나고 있다. $\angle c$ 의 엇각이 될 수 있는 것은?

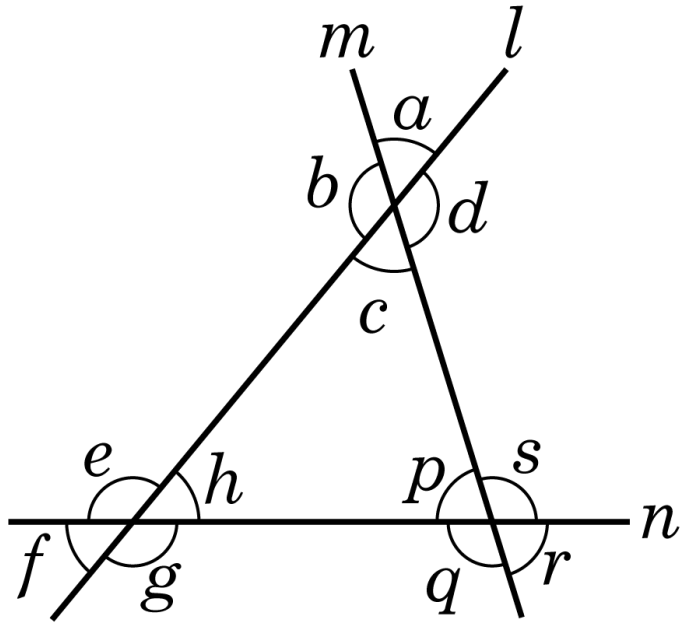

① $\angle a$ ② $\angle e$ ③ $\angle p$ ④ $\angle s$ ⑤ $\angle q$

9. 다음 그림에서 $l \,//\, m$ 일 때, $\angle x - \angle y$ 의 크기를 구하여라.

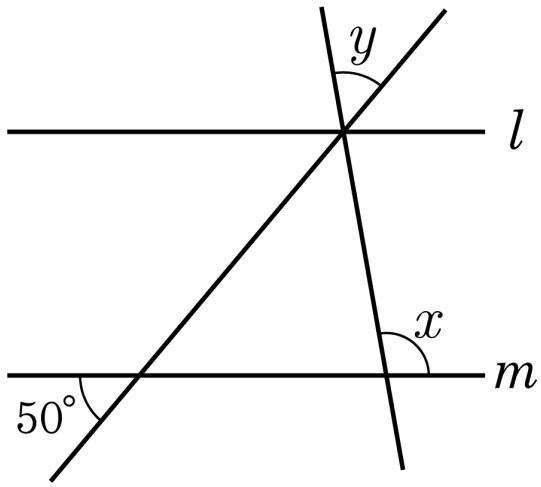

답 : _____ °

10. 다음 그림은 직선 l 위에 있지 않은 한 점 P 를 지나며 l 에 평행한 직선을 작도하는 방법을 보여주고 있다. 작도 방법을 순서대로 번호로 쓰시오.

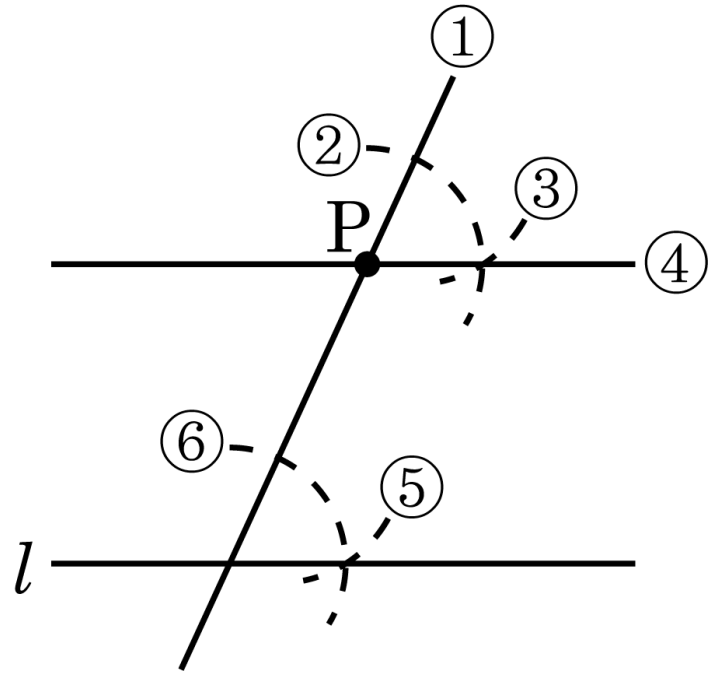

① ①-⑥-③-④-②-⑤

② ②-⑤-③-④-①-⑥

③ ①-②-⑥-⑤-③-④

④ ①-⑥-②-⑤-③-④

⑤ ③-④-①-⑥-②-⑤

11. 다음 그림은 직선 l 위에 있지 않은 한 점 P 를 지나며 직선 l 에 평행한 직선을 작도한 것이다. $\angle DPE$ 와 같은 것을 찾으면?

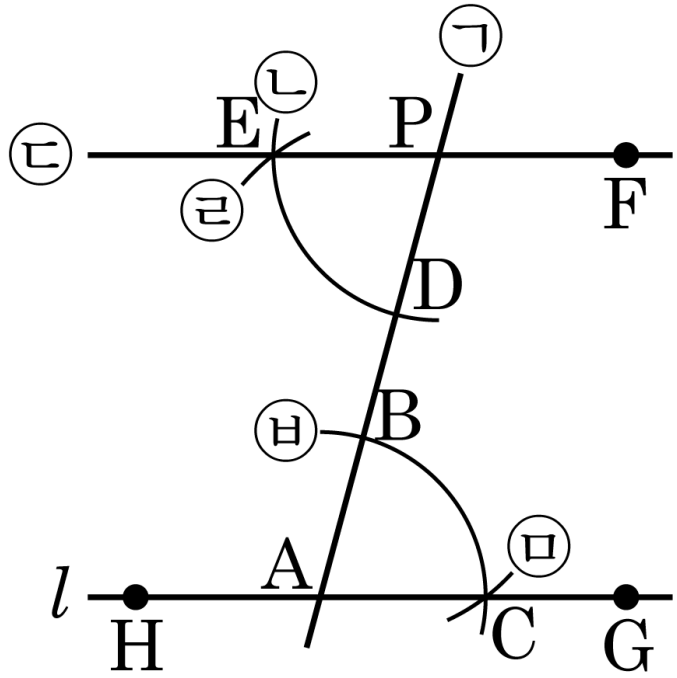

① $\angle DPF$ ② $\angle BAC$ ③ $\angle BAH$

④ $\angle DAH$ ⑤ $\angle APF$

12. 다음 그림과 같이 세 꼭짓점과 세 변을 정할 때, 다음 중 $\triangle ABC$ 가 하나로 결정되는 것을 모두 고르면?

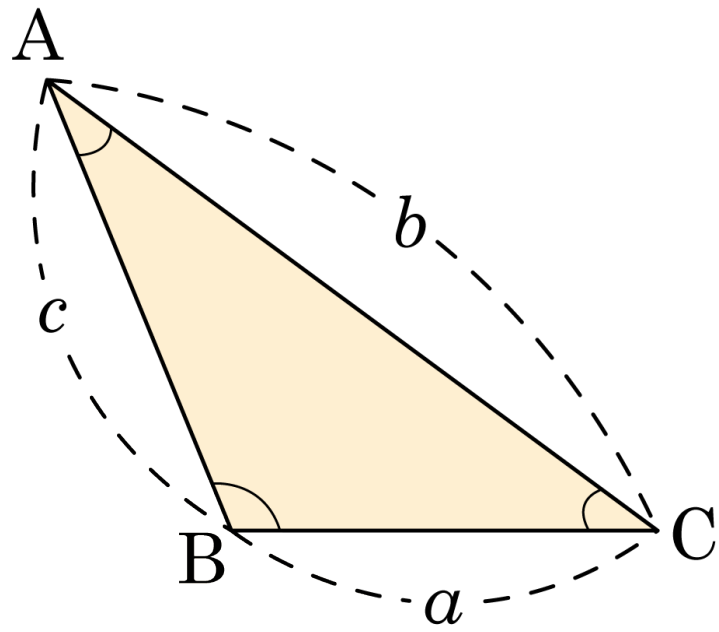

① a, b, c ② $\angle B$, a, b ③ $\angle A$, a, c

④ $\angle A$, $\angle B$, $\angle C$ ⑤ $\angle A$, $\angle C$, b

13. 다음 그림과 같이 평면 위에 다섯 개의 점 A, B, C, D, E 중 두 점을 지나는 직선을 그었을 때, 몇 개나 그을 수 있는지 구하여라.

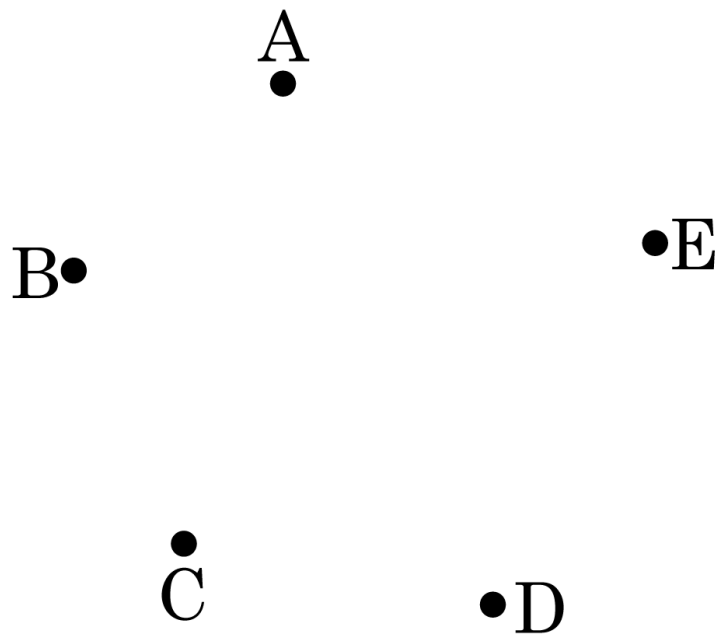

답: _____ 개

14. 다음 설명 중 옳지 <u>않은</u> 것을 모두 고르면?

① 두 직선이 한 점에서 만날 때, 그 만나는 점을 두 직선의 교점이라 한다.

② 반직선 AB 와 반직선 BA 는 겹치는 부분이 없이 하나의 직선이 된다.

③ 두 점 사이의 최단 거리는 두 점을 잇는 선분의 길이이다.

④ 한 점을 지나는 직선은 무수히 많이 그을 수 있다.

⑤ 두 점을 지나는 직선은 무수히 많다.

15. 다음 그림처럼 $\overline{AB}$ 의 중점이 M 이고, $\overline{MB}$ 의 중점이 N , $\overline{NB}$ 의 중점이 O 이다. $\overline{AB}$ 의 길이가 24 일 때, $\overline{AO}$ 의 길이를 구하시오.

답: _____

16. 다음 그림에서 $l//m$ 일 때, $\angle x$ 의 크기를 각각 구하여라.

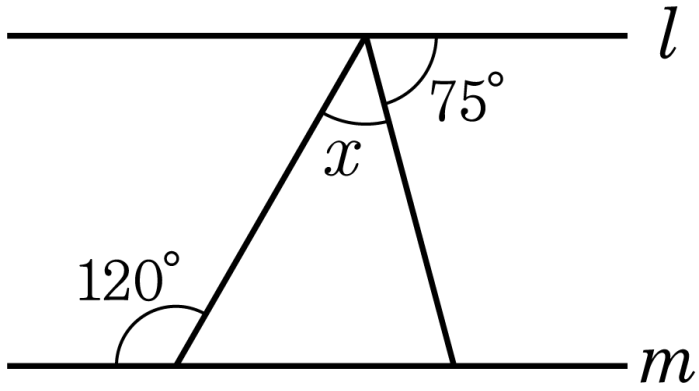

답: _____ °

17. 다음 그림에서 $l//m$ 일 때, $\angle x$ 의 크기를 구하면?

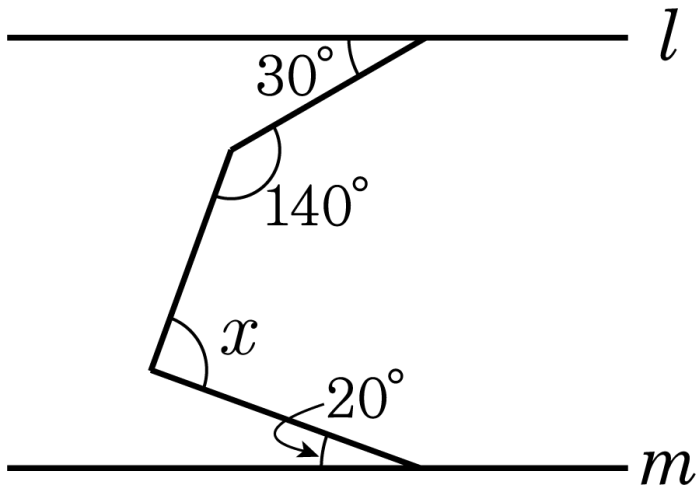

① 40° ② 50° ③ 60° ④ 90° ⑤ 100°

18. 다음 그림에서 $l//m$ 일 때, $\angle x$ 와 $\angle y$ 의 크기를 각각 구하여라.

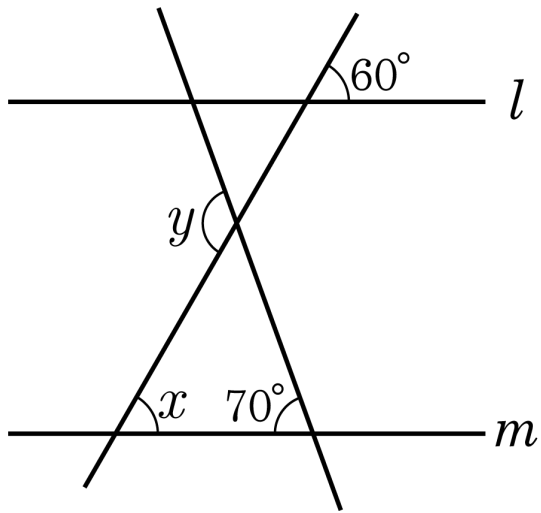

답: $\angle x =$ _____ °

답: $\angle y =$ _____ °

19. 다음 그림에서 직선 l 위에 $2\overline{AB} = \overline{CD}$ 인 점 C, D 를 작도하는데 사용되는 것은?(단, 직선 l은 이미 그어져있다.)

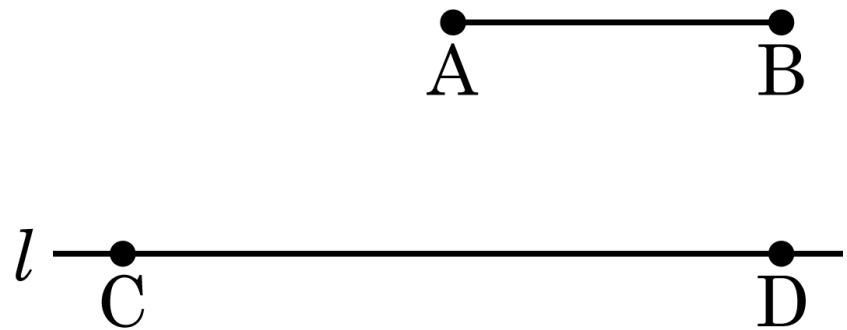

① 눈금이 없는 자
② 삼각자
③ 컴퍼스
④ 눈금이 있는 자
⑤ 각도기

20. 다음 그림과 같은 $\triangle ABC$ 를 작도하는데 $\overline{BC}$ 의 길이만 주어졌다. 다음과 같은 조건이 더 주어질 때, 하나의 삼각형을 작도할 수 <u>없는</u> 것은?

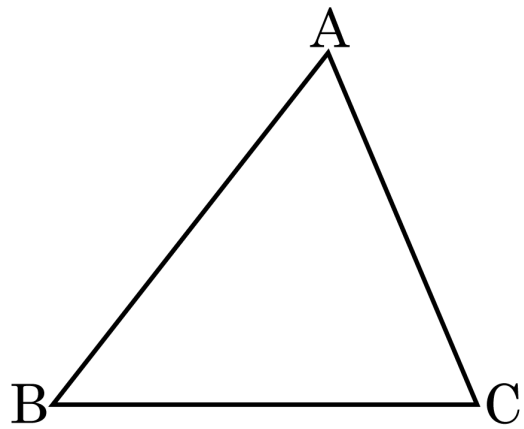

① $\overline{AB}$ 의 길이와 $\overline{AC}$ 의 길이

② $\angle A$ 의 크기와 $\overline{AC}$ 의 길이

③ $\angle B$ 의 크기와 $\overline{AB}$ 의 길이

④ $\angle B$ 의 크기와 $\angle C$ 의 크기

⑤ $\angle C$ 의 크기와 $\overline{AC}$ 의 길이