1. 나눗셈을 하시오.

$$\frac{9}{10} \div 3$$

① $\frac{1}{10}$ ② $\frac{3}{10}$ ③ $\frac{7}{10}$ ④ $\frac{9}{10}$ ⑤ $1\frac{1}{10}$

2. 다음을 계산하여 기약분수로 나타낼 때 올바른 답을 골라 기호를 쓰시오.

$$\frac{7}{10} \div 14$$

㉠ $\frac{2}{7}$ ㉡ $\frac{1}{16}$ ㉢ $\frac{2}{21}$ ㉣ $\frac{1}{20}$ ㉤ $\frac{2}{33}$
㉥ $\frac{1}{36}$ ㉦ $\frac{2}{45}$ ㉧ $\frac{1}{15}$

답: _____

3. 나눗셈을 하시오.

$$\frac{35}{4} \div 7$$

① $\frac{1}{4}$ ② $1\frac{1}{4}$ ③ $2\frac{1}{4}$ ④ $3\frac{1}{4}$ ⑤ $4\frac{1}{4}$

4. 왼쪽 계산을 보고, $\boxed{}$안에 알맞은 수를 써넣으시오.

$169 \div 13 = 13 \Rightarrow 16.9 \div 13 = \boxed{}$

답: _____

5. $2175 \div 5 = 435$ 임을 이용하여, $\boxed{}$ 안에 알맞은 수를 써넣으시오.

$$21.75 \div 50 = \boxed{}$$

답: _____

6. $36.4 \div 16 = 2.275$ 이 나눗셈의 몫을 소수 둘째 자리에서 반올림하여 나타내시오.

답: _____

7. 다음 주어진 수를 바르게 읽어 보시오.

$3\,\mathrm{cm}^3$

답: _____

8. ☐안에 들어갈 알맞은 수나 말을 써넣으시오.

직육면체는 합동인 면이 3쌍이고, 직육면체의 여섯 면의 넓이의 합을 ☐라고 합니다.

답: _____

9. 한 모서리의 길이가 $9\,\mathrm{cm}$인 정육면체의 겉넓이를 구하시오.

답: _____ cm^2

10. 그림을 보고, $\square$ 안에 알맞은 수를 써 넣은 것을 고르시오.

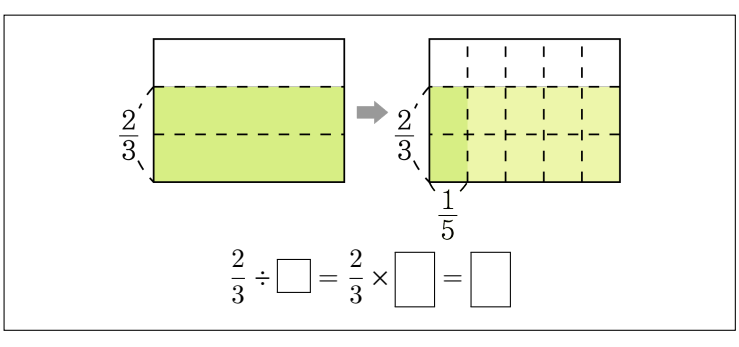

① 5, 1, $\frac{1}{3}$　② 2, $\frac{1}{3}$, $\frac{2}{15}$　③ 3, $\frac{1}{2}$, $\frac{2}{9}$
④ 5, $\frac{1}{5}$, $\frac{2}{15}$　⑤ 3, $\frac{1}{3}$, $\frac{2}{5}$

11. 다음 그림 중 밑면이 2개이고, 모서리가 12개인 도형은 어느 것입니까?

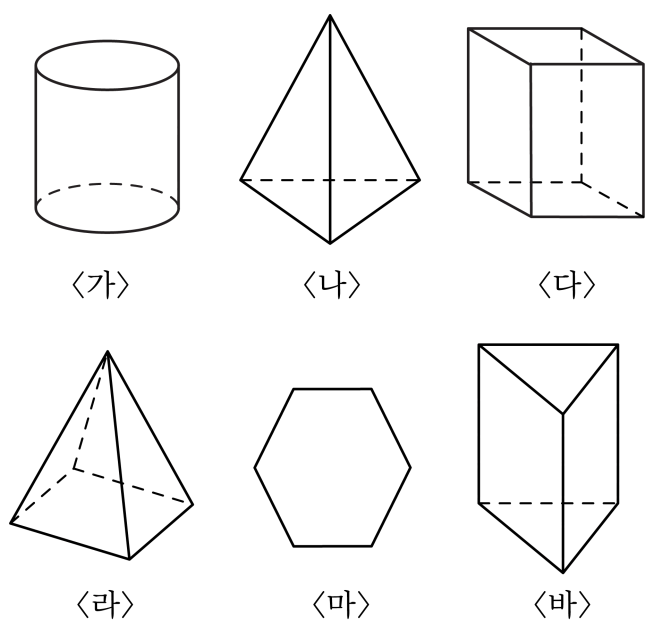

① (가) ② (나) ③ (다) ④ (라) ⑤ (마)

12. 옆면과 수직인 면을 모두 고르시오.

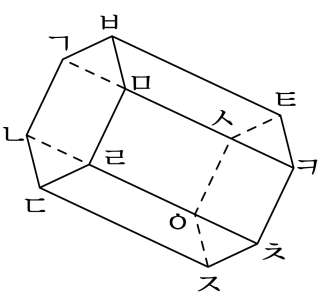

① 면 ㄱㄴㄷㄹㅁㅂ

② 면 ㅅㅇㅈㅊㅋㅌ

③ 면 ㄱㅅㅌㅂ

④ 면 ㄴㄷㅈㅇ

⑤ 면 ㄹㅊㅋㅁ

13. 다음 비의 값을 구하시오.

$2\frac{1}{2} : 1.2$

① $2\frac{1}{12}$ ② $1\frac{1}{12}$ ③ $\frac{12}{25}$ ④ $\frac{13}{12}$ ⑤ $2\frac{1}{6}$

14. 다음 비의 값을 기약분수로 바르게 나타낸 것은 어느 것입니까?

18 : 4

① $\frac{4}{18}$ ② $\frac{2}{9}$ ③ $\frac{18}{4}$ ④ $4\frac{1}{2}$ ⑤ $\frac{7}{2}$

15. $5:9$ 에 대한 설명이 바르게 된 것은 어느 것입니까?

① 5에 대한 9의 비
② 9와 5의비
③ 9대 5
④ $\frac{9}{5}$
⑤ $\frac{5}{9}$

16. 비의 값을 <u>잘못</u> 나타낸 것은 어느 것입니까?

① $2:3 \Rightarrow \frac{2}{3}$
② 5 와 6 의 비 $\Rightarrow \frac{5}{6}$
③ 7 대 4 $\Rightarrow \frac{4}{7}$
④ 8 에 대한 3 의 비 $\Rightarrow \frac{3}{8}$
⑤ 3 의 5 에 대한 비 $\Rightarrow \frac{3}{5}$

17. 정아네 반 학생들이 주로 마시는 음료수를 조사한 띠그래프입니다. 아래 띠그래프에서 사이다는 주스의 몇 배 입니까?

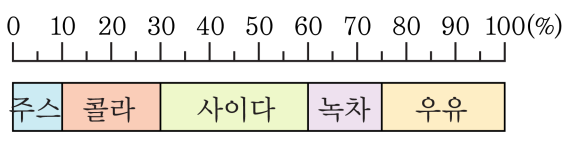

① 6배 ② 5배 ③ 4배 ④ 3배 ⑤ 2배

18. 한 개의 부피가 $1\,\mathrm{cm}^3$ 인 쌓기나무로 다음과 같이 직육면체를 쌓았습니다. 부피가 가장 큰 것은 어느 것입니까?

①
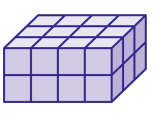

②
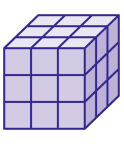

③
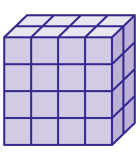

④
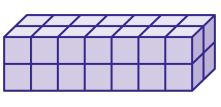

⑤

19. 다음은 지은이네 반의 학급 문고의 책을 종류별로 조사하여 그린 것입니다. 동화책은 동시집의 $\boxed{}$배라고 할 때, $\boxed{}$ 안에 들어갈 알맞은 수를 구하시오.

학급 문고의
종류별 책 수

답: _____ 배

20. 아래 그림은 어떤 마을의 신문별 구독 부수를 조사하여 원그래프로 나타낸 것입니다. 전체 구독 부수가 300 부일 때 각 신문의 구독 부수 중 ㉯신문의 구독 부수는 몇 부입니까?

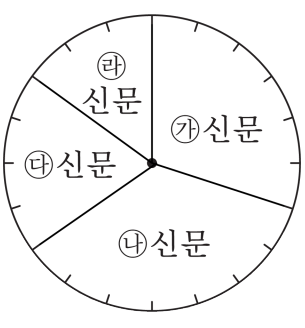

신문	㉮ 신문	㉯ 신문	㉰ 신문	㉱ 신문	합계
구독부수(부)					300

답: _____ 부

21. 민영이네 반 학급 문고를 조사하여 그린 비율 그래프들입니다. 학급 문고가 640 권이면, 창작동화는 몇 권인지 구하시오.

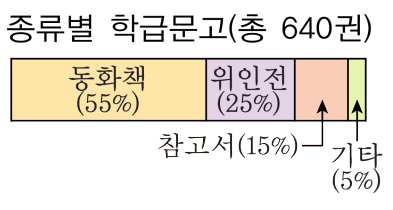

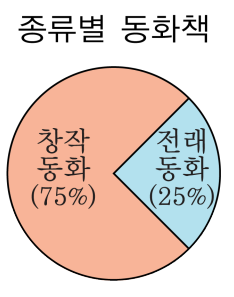

답: _____ 권

22. 한 개의 부피가 $1\,\mathrm{cm}^3$ 인 쌓기나무를 다음과 같이 쌓았습니다. 정육면체를 완성하려면 쌓기나무를 몇 개 더 쌓아야 하는지 구하시오.

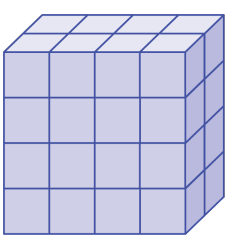

답: _____ 개

23. □안에 알맞은 수를 써넣으시오.

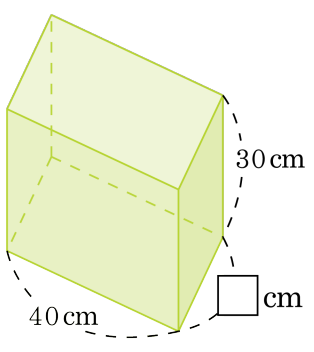

부피 : $30000\,cm^3$

답: _____ cm

24. 밑면이 정사각형이고 높이가 $12\,\mathrm{cm}$인 직육면체의 옆넓이가 $528\,\mathrm{cm}^2$ 라고 합니다. 이 직육면체의 밑면의 한 변의 길이는 몇 cm 입니까?

답: _____ cm

25. 모서리의 수와 꼭짓점의 수의 합이 60인 각기둥의 면의 수는 몇 개입니까?

① 10개 ② 12개 ③ 14개 ④ 16개 ⑤ 18개