1. 도형의 넓이를 구하시오.

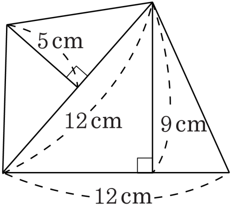

▶ 답 : ______ cm^2

▷ 정답 : $84\,cm^2$

해설

2개의 삼각형으로 나누어 넓이를 구합니다.

$(12 \times 5 \div 2) + (12 \times 9 \div 2)$

$= 30 + 54 = 84(cm^2)$

2. 다음 그림을 보고, ( ) 안에 알맞은 말을 써넣으시오.

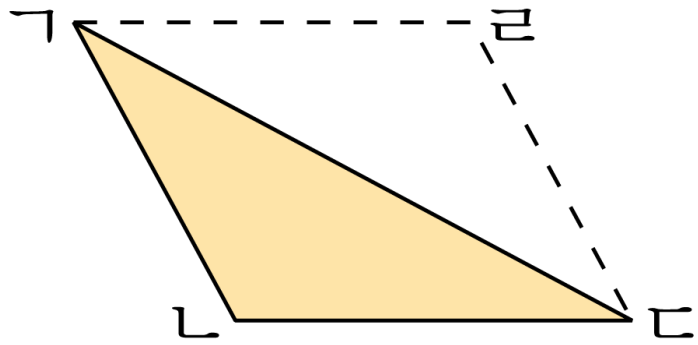

(삼각형의 넓이)=(평행사변형의 넓이)÷2 =( )×(높이)÷2

▶ 답 :

▷ 정답 : 밑변

해설

(삼각형의 넓이)=(밑변)×(높이)÷2
→ 밑변

3. 다음 그림을 보고, ( )안에 알맞은 말이나 수를 순서대로 써넣으시오.

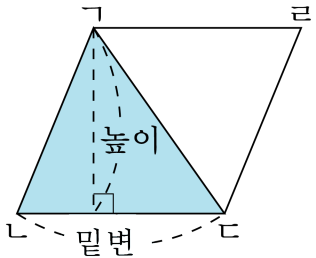

(삼각형 ㄱㄴㄷ의 넓이)
=(평행사변형 ㄱㄴㄷㄹ의 넓이)÷2
=(밑변)×( )÷( )

▶ 답:

▶ 답:

▷ 정답: 높이

▷ 정답: 2

해설

(삼각형의 넓이)=(밑변)×(높이)÷2
→ 높이, 2

4. 다음 중 넓이가 다른 삼각형은 어느 것입니까?

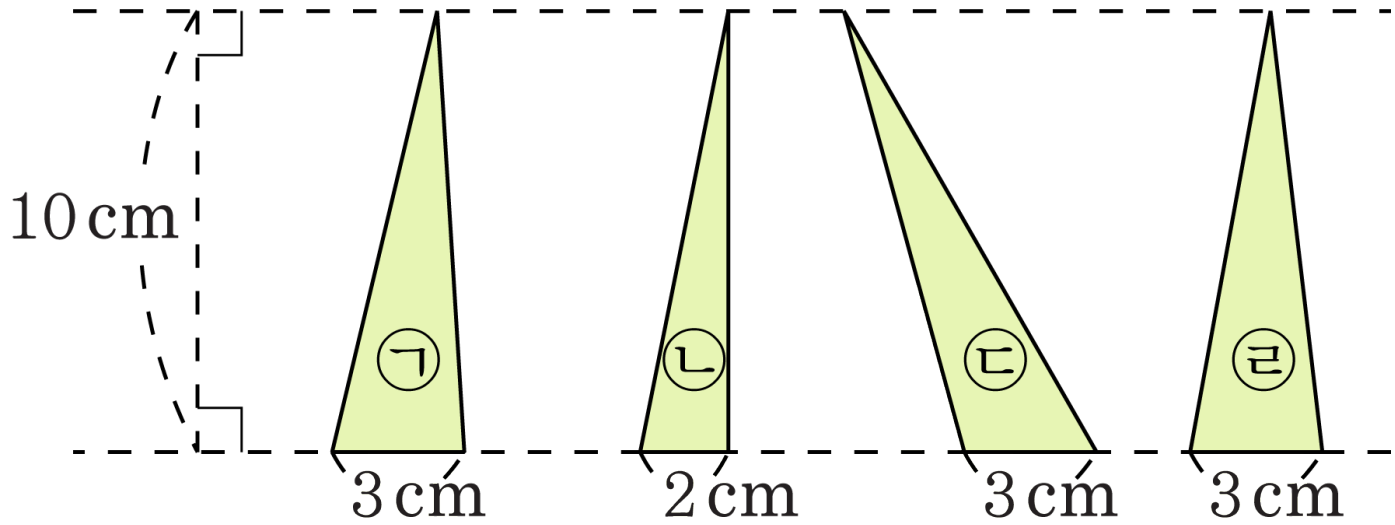

▶ 답 :

▷ 정답 : ㉡

해설

모양은 달라도 밑변과 높이가 같은 삼각형은 넓이가 모두 같습니다.
따라서 ㉡의 넓이는 ㉠, ㉢, ㉣의 넓이와 다릅니다.

5. 다음 중 넓이가 다른 삼각형은 어느 것입니까?

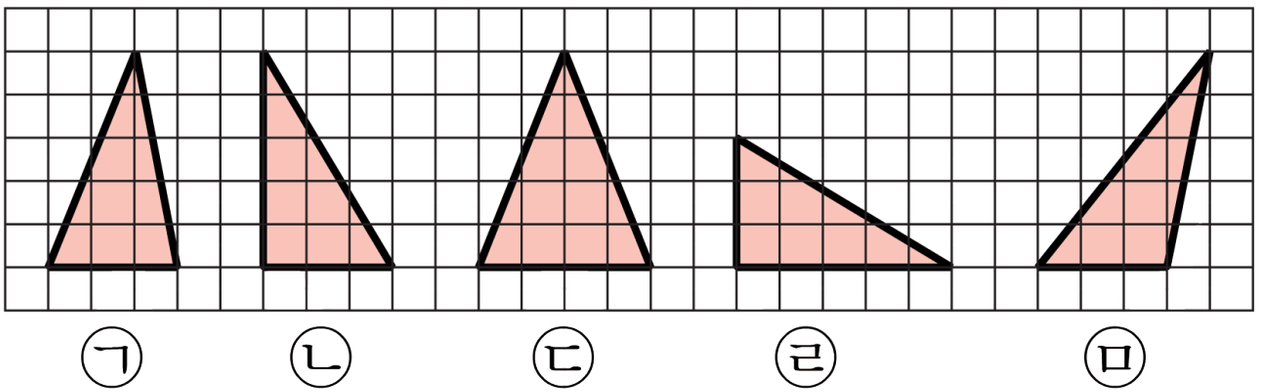

▶ 답 :

▷ 정답 : ㉢

해설

(삼각형의 넓이) = (밑변)× (높이) ÷2

㉠ 밑면이 3이고 높이가 5인 삼각형

㉡ 밑면이 3이고 높이가 5인 삼각형

㉢ 밑면이 4이고 높이가 5인 삼각형

㉣ 밑면이 5이고 높이가 3인 삼각형

㉤ 밑면이 3이고 높이가 5인 삼각형

따라서 ㉢번 삼각형의 넓이가 다릅니다.

6. 사각형 ㄱㄴㄷㄹ은 평행사변형입니다. 삼각형 ㄴㄷㄹ의 넓이를 구하려고 합니다. □안에 알맞은 수를 차례대로 써넣으시오.

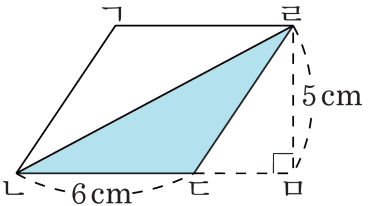

$6 \times \square \div \square = \square (\text{cm}^2)$

▶ 답:

▶ 답:

▶ 답:

▷ 정답: 5

▷ 정답: 2

▷ 정답: 15

해설

(삼각형 ㄴㄷㄹ의 넓이)
=(평행사변형 ㄱㄴㄷㄹ의 넓이)÷2
$= 6 \times 5 \div 2 = 15(\text{cm}^2)$
→ 5, 2, 15

7. 다음 평행사변형의 넓이가 $30\,\mathrm{cm}^2$ 일 때 $\square$ 안에 알맞은 수를 써넣으시오.

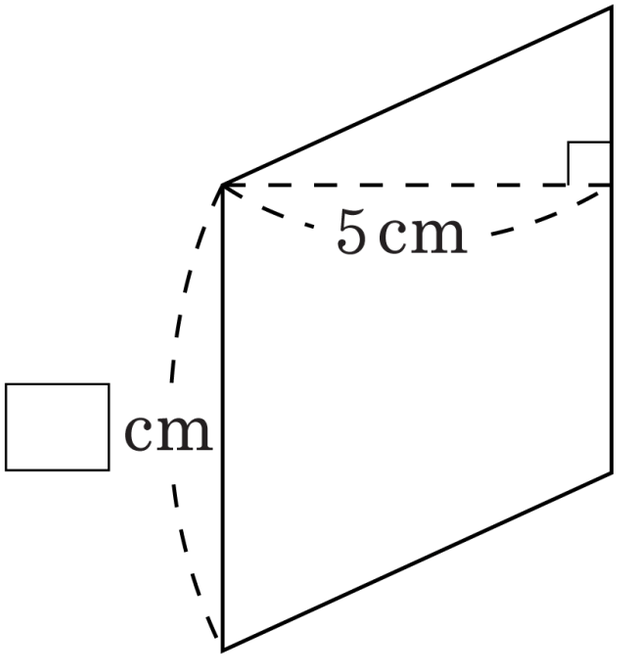

▶ 답 : _____ cm

▷ 정답 : $6\,\mathrm{cm}$

해설

$\square \times 5 = 30(\,\mathrm{cm}^2)$

따라서 $\square = 30 \div 5 = 6(\,\mathrm{cm})$ 입니다.

8. □ 안에 알맞은 수를 써넣으시오.

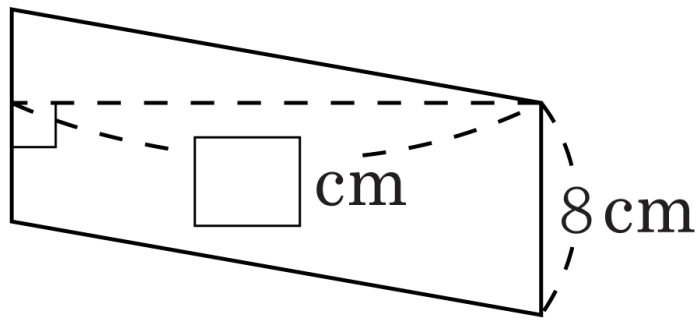

넓이 : $160\,\mathrm{cm}^2$

▶ 답 : _____ cm

▷ 정답 : 20 cm

해설

$8 \times \square = 160(\mathrm{cm}^2)$,
따라서 $\square = 160 \div 8 = 20(\mathrm{cm})$ 입니다.

9. □ 안에 알맞은 수를 써넣으시오.

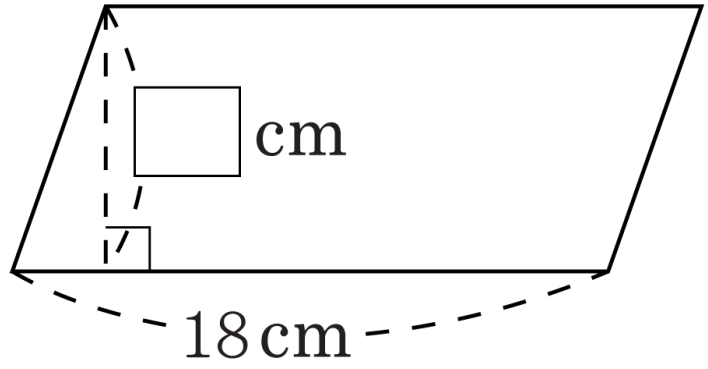

넓이 : $144\,\mathrm{cm}^2$

▶ 답 :

▷ 정답 : 8

해설

주어진 평행사변형의 넓이가 $144\,\mathrm{cm}^2$ 이므로

$18 \times \square = 144, \square = 144 \div 18 = 8(\mathrm{cm})$

10. 높이가 9 cm 인 평행사변형의 밑변의 길이는 몇 cm 입니까?

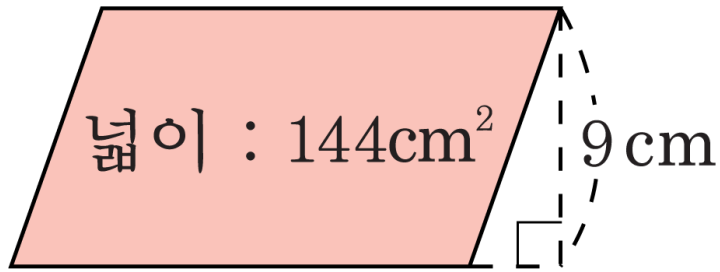

▶ 답 : _____ cm

▷ 정답 : 16 cm

해설

(밑변)×9 = (144 cm²)
따라서, (밑변)= 144 ÷ 9 = 16(cm) 입니다.

11. 다음 평행사변형의 높이는 몇 cm 인지 □ 안에 알맞은 수를 쓰시오.

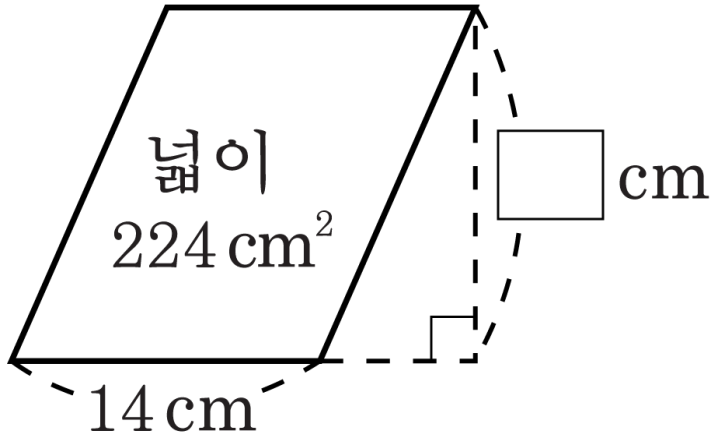

▶ 답 : _____ cm

▷ 정답 : 16 cm

해설

(높이) =(평행사변형의 넓이)÷(밑변)

$= 224 \div 14 = 16(\text{cm})$

12. 색칠한 도형의 넓이를 구하시오.

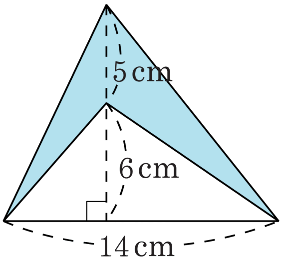

▶ 답 : $\underline{\qquad\qquad\qquad \text{cm}^2}$

▷ 정답 : $35\,\underline{\text{cm}^2}$

해설

(큰 삼각형의 넓이)−(작은 삼각형의 넓이)

$= \{14 \times (6+5) \div 2\} - (14 \times 6 \div 2)$

$= 77 - 42$

$= 35(\text{cm}^2)$

13. 다음 삼각형의 넓이를 구하시오.

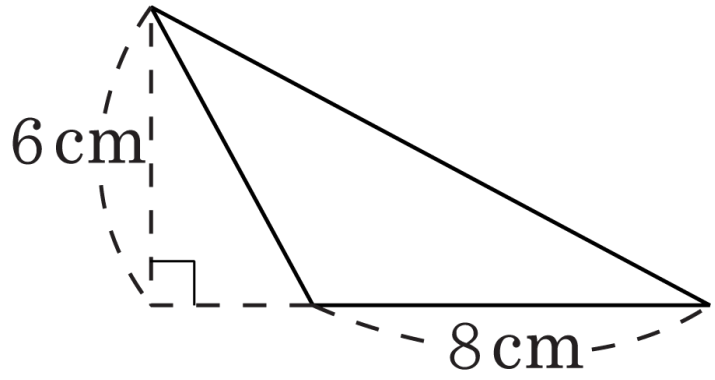

▶ 답 : $\underline{\text{cm}^2}$

▷ 정답 : $24\,\underline{\text{cm}^2}$

해설

(삼각형의 넓이)
$=(\text{밑변})\times(\text{높이})\div 2 = 8\times 6\div 2 = 24(\text{cm}^2)$

14. 평행사변형의 넓이를 구하는 공식입니다. ( ) 안에 알맞은 말을 써넣으시오.

(평행사변형의 넓이)=(밑변의 길이)×( )

▶ 답 :

▷ 정답 : 높이

해설

(평행사변형의 넓이) = (직사각형의 넓이)
따라서 (밑변)×(높이) = (가로)×(세로) 입니다.

15. 그림을 보고, ( ) 안에 알맞은 말을 순서대로 써넣으시오.

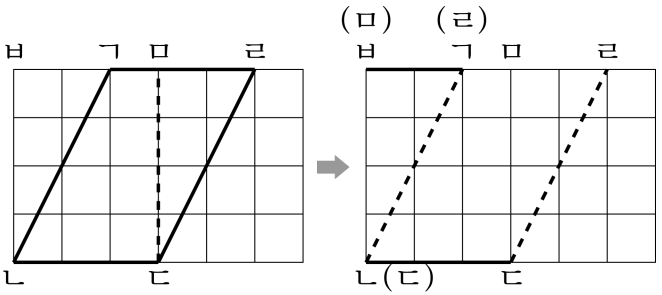

(평행사변형의 넓이) = (직사각형의 넓이)

( ) × (높이) = ( ) ×(세로)

▶ 답 :

▶ 답 :

▷ 정답 : 밑변

▷ 정답 : 가로

해설

위 그림과 같이 삼각형을 옮겨 붙이면 직사각형이 됩니다.

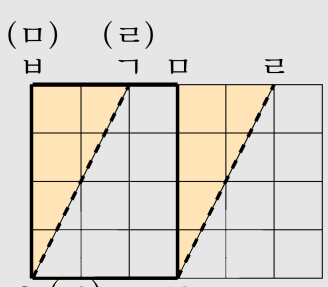

16. 다음 색칠한 부분의 넓이는 몇 cm^2 입니까?

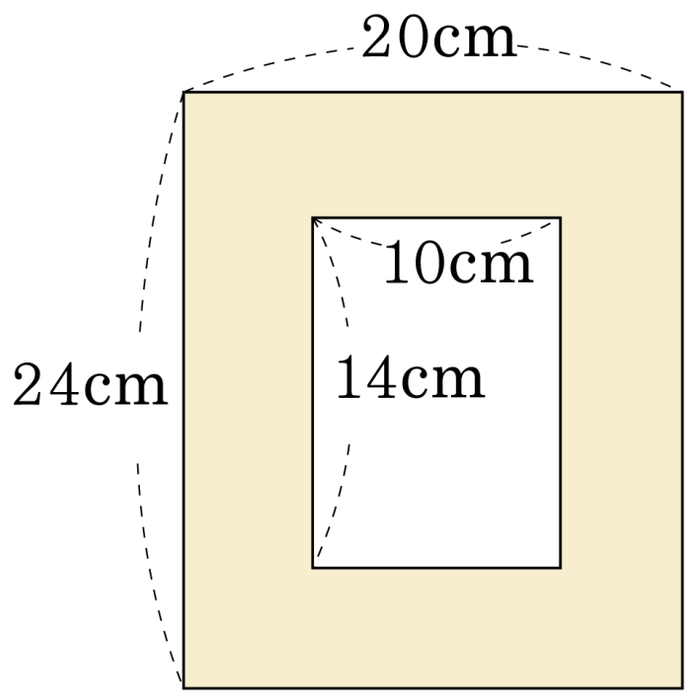

① $140cm^2$ ② $200cm^2$ ③ $280cm^2$

④ $340cm^2$ ⑤ $480cm^2$

해설

큰 직사각형의 넓이를 구한 후,
안쪽 작은 직사각형의 넓이를 구하여 뺍니다.
따라서, 색칠한 부분의 넓이는
$(20 \times 24) - (10 \times 14) = 480 - 140 = 340(cm^2)$ 입니다.

17. 평행사변형 중 넓이가 가장 넓은 것은 어느 것입니까?

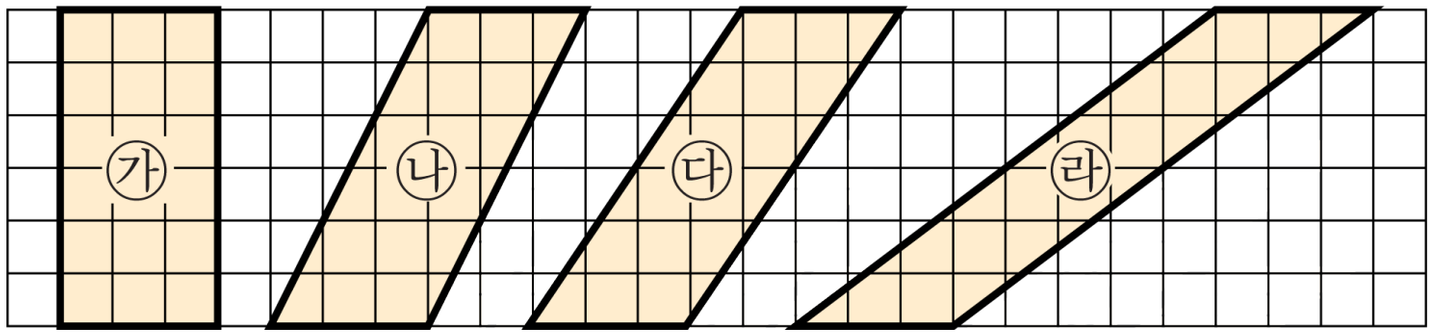

① ㉮ ② ㉯

③ ㉰ ④ ㉱

⑤ 모두 같습니다.

해설

(평행사변형의 넓이) = (밑변) × (높이)

㉮ $3 \times 6 = 18\ (\mathrm{cm}^2)$

㉯ $3 \times 6 = 18\ (\mathrm{cm}^2)$

㉰ $3 \times 6 = 18(\mathrm{cm}^2)$

㉱ $3 \times 6 = 18\ (\mathrm{cm}^2)$

가로와 세로의 길이가 모두 같으므로 넓이가 모두 같습니다.

18. 가로 65cm , 세로 22cm 인 직사각형 모양의 땅의 넓이는 몇 cm^2 인가?

▶ 답 : $\underline{\quad\quad cm^2}$

▷ 정답 : $1430\,\underline{cm^2}$

해설

$65 \times 22 = 1430(cm^2)$

19. 다음 그림의 삼각형의 밑변의 길이는 12 cm 이고, 넓이는 $30\,\mathrm{cm}^2$ 입니다. 삼각형의 높이는 몇 cm 입니까?

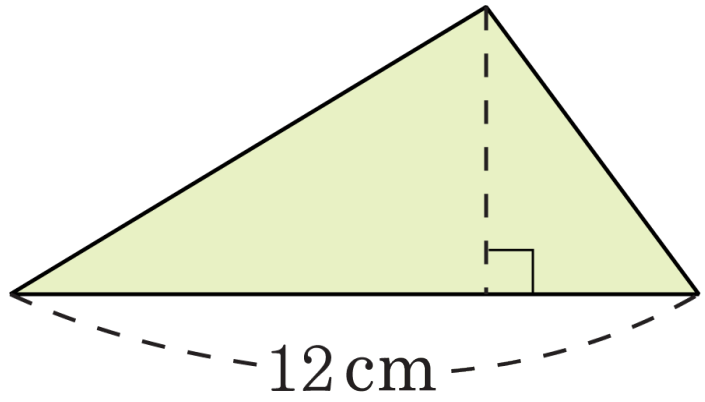

▶ 답 : _____ cm

▷ 정답 : 5 cm

해설

(높이)=(삼각형의 넓이)×2÷(밑변)

$= 30 \times 2 \div 12 = 5(\mathrm{cm})$

20. 다음 삼각형 ㄱㄴㄷ의 넓이가 $40\,\mathrm{cm}^2$ 일 때, 높이는 몇 cm 입니까?

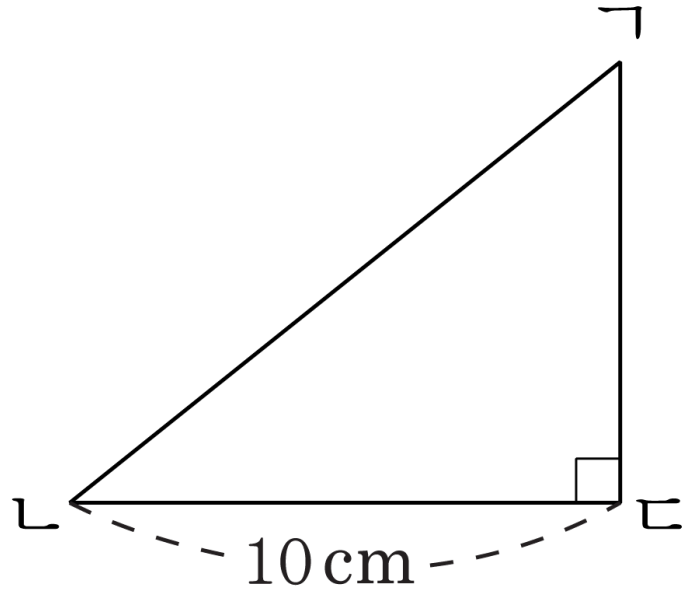

▶ 답 : _____ cm

▷ 정답 : 8 cm

해설

(높이)=(삼각형의 넓이)÷(밑변)

$= 40 \times 2 \div 10 = 80 \div 10 = 8(\,\mathrm{cm})$

21. 다음 삼각형의 넓이가 $120\,\mathrm{cm}^2$ 일 때, 밑변은 몇 cm 입니까?

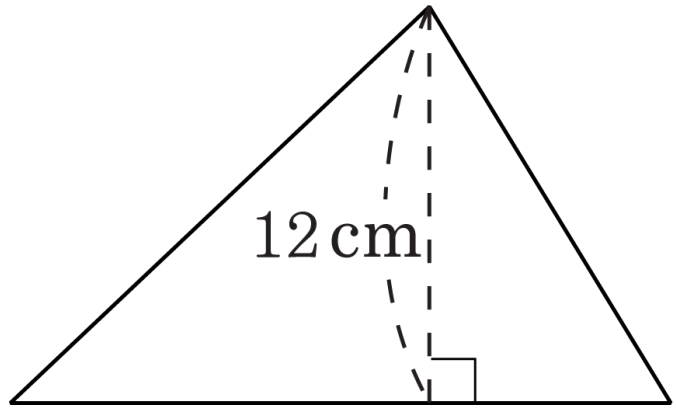

▶ 답 : _____ cm

▷ 정답 : 20 cm

해설

(밑변의 길이)=(삼각형의 넓이)×2÷(높이)

$= 120 \times 2 \div 12$

$= 240 \div 12$

$= 20(\,\mathrm{cm})$

22. 다음 삼각형의 넓이는 $50\,\mathrm{cm}^2$ 입니다. $\square$ 안에 알맞은 수를 써넣으시오.

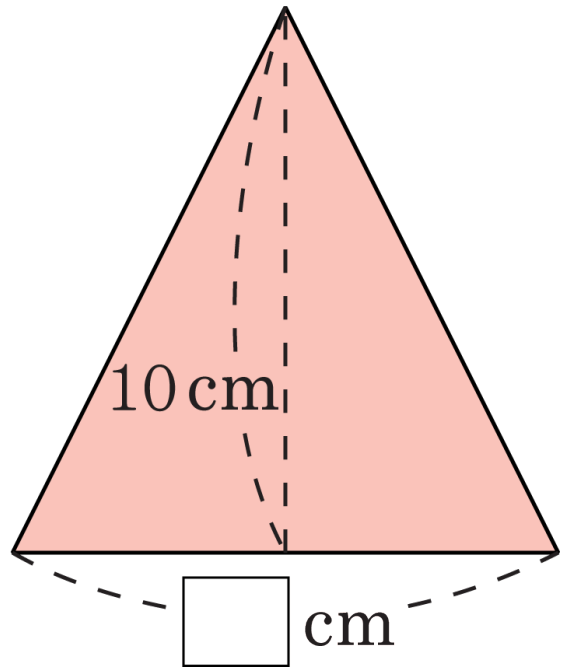

▶ 답 :

▷ 정답 : 10

해설

$\square = 50 \times 2 \div 10 = 10(\,\mathrm{cm})$

23. 사각형 ㄱㄴㄷㄹ은 평행사변형입니다. 삼각형 ㄱㄷㄹ의 넓이를 구하려고 합니다. □안에 알맞은 수를 차례대로 써넣으시오.

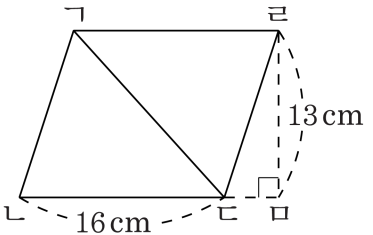

$16 \times \square \div \square = \square (\text{cm}^2)$

▶ 답:

▶ 답:

▶ 답:

▷ 정답: 13

▷ 정답: 2

▷ 정답: 104

해설

(삼각형 ㄱㄷㄹ의 넓이)=(삼각형 ㄱㄴㄷ의 넓이)
=(평행사변형 ㄱㄴㄷㄹ의 넓이)÷2
$= 16 \times 13 \div 2$
$= 104(\text{cm}^2)$
→ 13, 2, 104

24. 변 ㄴㄷ이 밑변일 때, 삼각형 ㄱㄴㄷ의 높이는 어느 것인가?

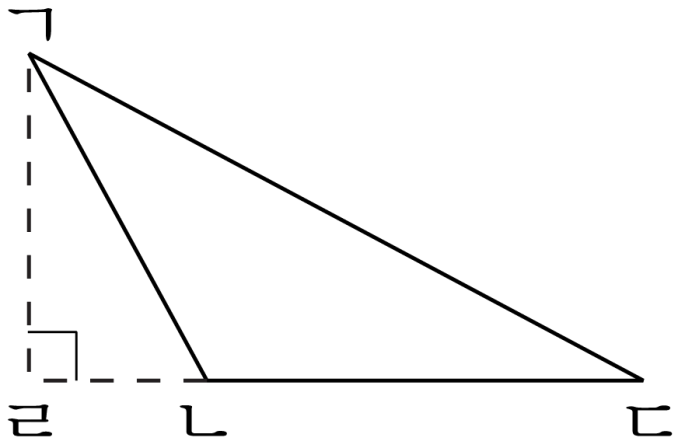

① 선분 ㄱㄹ ② 변 ㄱㄴ ③ 변 ㄴㄷ

④ 선분 ㄷㄹ ⑤ 변 ㄱㄷ

해설

밑변과 나머지 한 꼭짓점 사이의 직선거리가 높이입니다.

25. 다음 삼각형의 넓이를 구하시오.

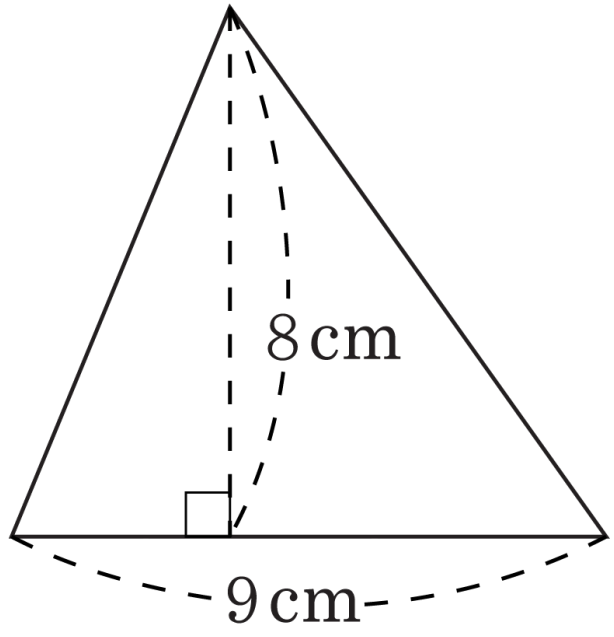

▶ 답 : $\underline{\text{cm}^2}$

▷ 정답 : $36\,\underline{\text{cm}^2}$

해설

$9 \times 8 \div 2 = 36(\text{cm}^2)$