1. 다음 도형에서 작은 정사각형의 한 변의 길이는 3 cm 입니다. 각 도형의 둘레의 길이를 순서대로 구하시오.

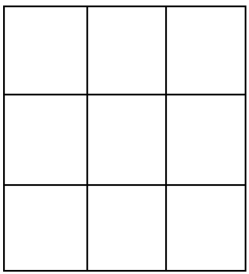

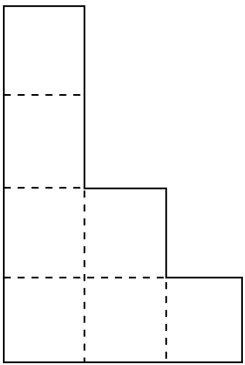

▶ 답 : cm

▶ 답 : cm

▷ 정답 : 36 cm

▷ 정답 : 42 cm

해설

(1) $3 \times 12 = 36(\text{cm})$
(2) $3 \times 14 = 42(\text{cm})$

2. 다음 도형의 둘레는 몇 cm 입니까?

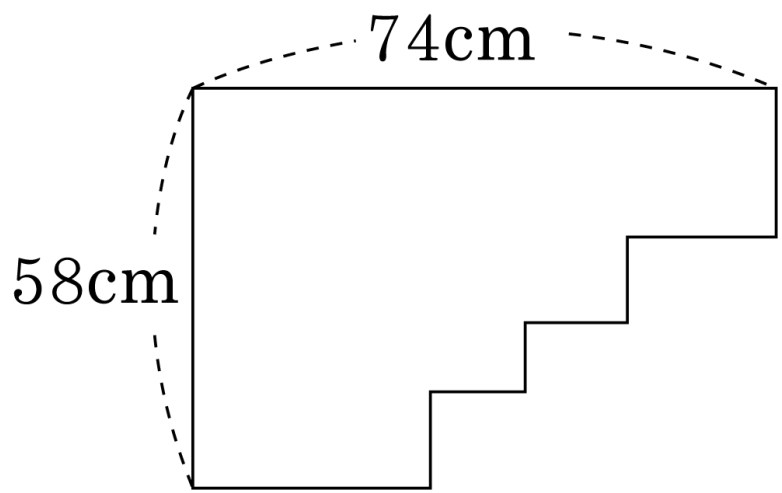

▶ 답 : _____ cm

▷ 정답 : 264 cm

해설

$(74+58)\times 2=264(\text{cm})$

3. 도형의 둘레의 길이를 구하려고 한다. □ 안에 알맞은 수를 써 넣어라.

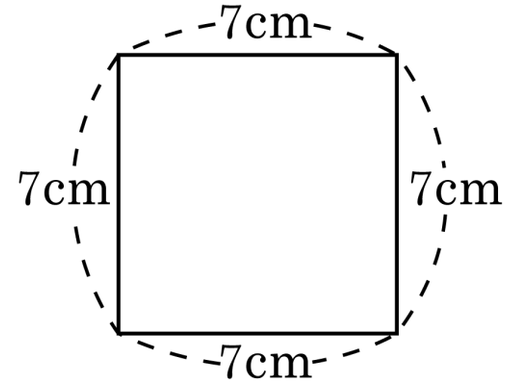

(둘레의 길이) $= 7 + 7 + 7 + 7$

$= \square \times 4$

$= \square (\text{cm})$

▶ 답 :

▶ 답 :

▷ 정답 : 7

▷ 정답 : 28

해설

정사각형의 네변의 길이가 모두 같다.
따라서 정사각형 둘레의 길이를 구하는 식은
(한변의 길이)×4 이다.

(둘레의 길이) $= 7 + 7 + 7 + 7$

$= 7 \times 4 = 28(\text{cm})$

4. 정사각형의 둘레의 길이를 구하시오.

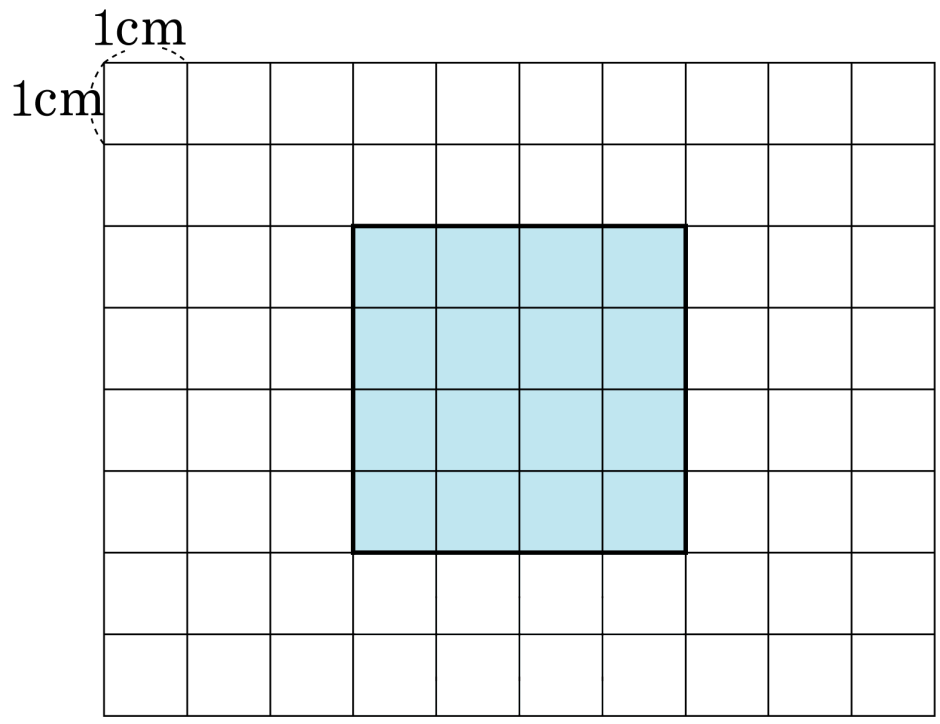

▶ 답 : _____ cm

▷ 정답 : 16 cm

해설

$4 \times 4 = 16(\text{cm})$

5. 한 변이 17 cm 인 정사각형이 있다. 이 정사각형의 둘레의 길이는 얼마인가?

▶ 답 : _____ cm

▷ 정답 : 68 cm

해설

$17 \times 4 = 68(\text{cm})$

6. 정사각형의 넓이를 구하여라.

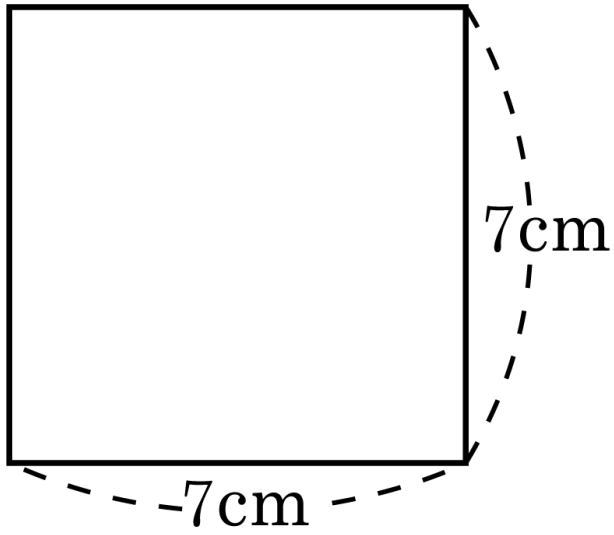

▶ 답 : $\underline{\text{cm}^2}$

▷ 정답 : $49\,\underline{\text{cm}^2}$

해설

$7 \times 7 = 49\,\text{cm}^2$

7. 각각의 도형의 넓이는 단위넓이의 몇 배인지 순서대로 쓰시오.

단위 넓이

(1)

(2) 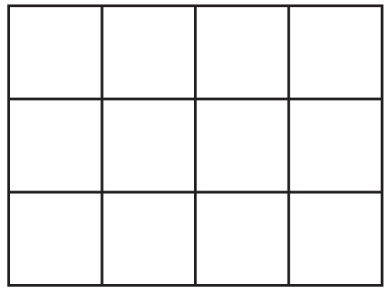

▶ 답 : _____ 배

▶ 답 : _____ 배

▷ 정답 : 2 배

▷ 정답 : 6 배

해설

(1) 2 배, (2) 6 배

8. 다음 도형의 넓이를 구하여 차례대로 쓰시오.

(1)

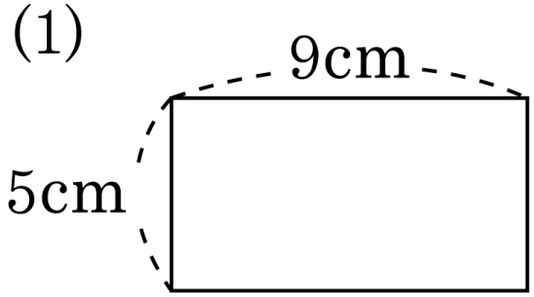

(2)

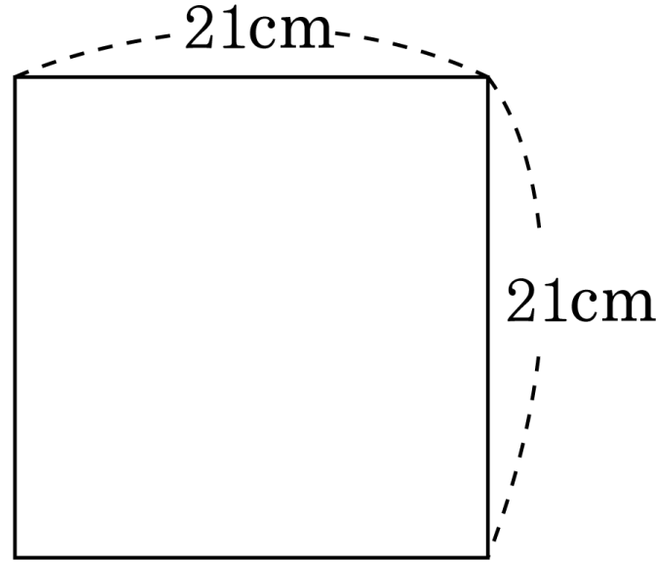

▶ 답 : $\underline{\text{cm}^2}$

▶ 답 : $\underline{\text{cm}^2}$

▷ 정답 : $45\,\underline{\text{cm}^2}$

▷ 정답 : $441\,\underline{\text{cm}^2}$

해설

(1) $9 \times 5 = 45(\text{cm}^2)$

(2) $21 \times 21 = 441(\text{cm}^2)$

9. 넓이가 $168\,\mathrm{cm}^2$ 인 직사각형의 가로의 길이가 $14\,\mathrm{cm}$ 라고 합니다. 직사각형의 세로는 몇 cm 인지 구하시오.

▶ 답 : _____ cm

▷ 정답 : $12\,\mathrm{cm}$

해설

(직사각형의 넓이)=(가로)×(세로)

세로의 길이는 $168 \div 14 = 12(\mathrm{cm})$

10. 색칠한 부분 도형의 넓이를 다음과 같은 방법으로 구하려고 합니다. □ 안에 알맞은 수를 차례대로 써넣으시오.

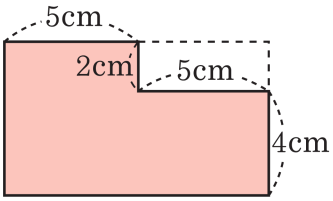

$(10 \times \square) - (\square \times 2) = \square - \square$
$= \square (\mathrm{m}^2)$

▶ 답 :

▶ 답 :

▶ 답 :

▶ 답 :

▶ 답 :

▷ 정답 : 6

▷ 정답 : 5

▷ 정답 : 60

▷ 정답 : 10

▷ 정답 : 50

해설

(큰 직사각형의 넓이)–(작은 직사각형의 넓이로)
색칠한 부분의 도형의 넓이를 구할 수 있습니다.

11. 다음 도형에서 색칠한 부분의 넓이를 구하시오.

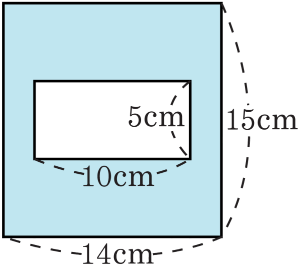

▶ **답 :** ________ cm^2

▷ **정답 :** 160 cm^2

해설

큰 직사각형의 넓이에서 작은 직사각형의 넓이를 뺍니다.

$(14 \times 15) - (10 \times 5) = 210 - 50 = 160(cm^2)$

12. 둘레의 길이가 68cm 인 정사각형의 넓이는 얼마인가?

▶ 답 : ________ cm^2

▷ 정답 : 289 cm^2

해설

한 변의 길이는 $68 \div 4 = 17\text{cm}$ 이다.
따라서, 넓이는 $17 \times 17 = 289(\text{cm}^2)$

13. 둘레가 100cm 인 정사각형의 넓이를 구하시오.

▶ 답 : $\underline{\qquad\qquad cm^2}$

▷ 정답 : $625\,\underline{cm^2}$

해설

한 변의 길이 $= 100 \div 4 = 25$cm 이므로,
(정사각형의 넓이)=(가로)×(세로)
$= 25 \times 25 = 625(cm^2)$

14. 아래 도형을 보고, ㉠, ㉡, ㉢의 넓이를 각각 구하여 차례대로 쓰시오.

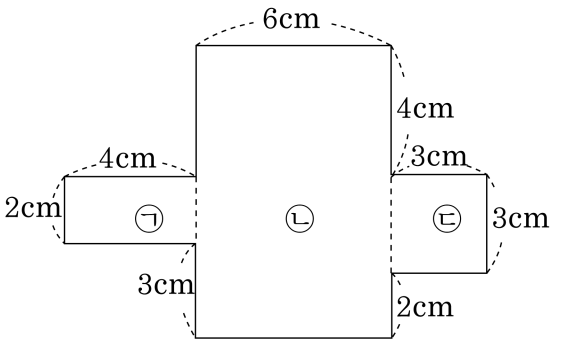

㉠: □ cm^2 , ㉡: □ cm^2 , ㉢: □ cm^2

▶ 답:

▶ 답:

▶ 답:

▷ 정답: 8

▷ 정답: 54

▷ 정답: 9

해설

㉠ : $2 \times 4 = 8(cm^2)$

㉡ : $6 \times (4 + 3 + 2) = 6 \times 9 = 54(cm^2)$

㉢ : $3 \times 3 = 9(cm^2)$

15. 도형의 둘레의 길이를 구하려고 한다. □안에 알맞은 수를 순서대로 써넣어라.

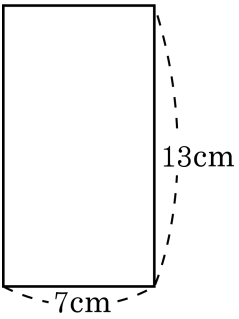

(둘레의 길이) $= 7 \times 2 + 13 \times \square$

$= (7 + \square) \times 2$

$= \square (\text{cm})$

▶ 답 :

▶ 답 :

▶ 답 :

▷ 정답 : 2

▷ 정답 : 13

▷ 정답 : 40

해설

직사각형의 둘레의 길이를 구하는 식은
(가로의 길이) $\times 2 +$ (세로의길이) $\times 2$
$=$ (가로의길이 $+$ 세로의길이) $\times 2$ 이다.
따라서 (둘레의 길이)$= 7 \times 2 + 13 \times 2$
$= (7 + 13) \times 2$
$= 40 (\text{cm})$

16. 직사각형의 둘레의 길이를 구하시오.

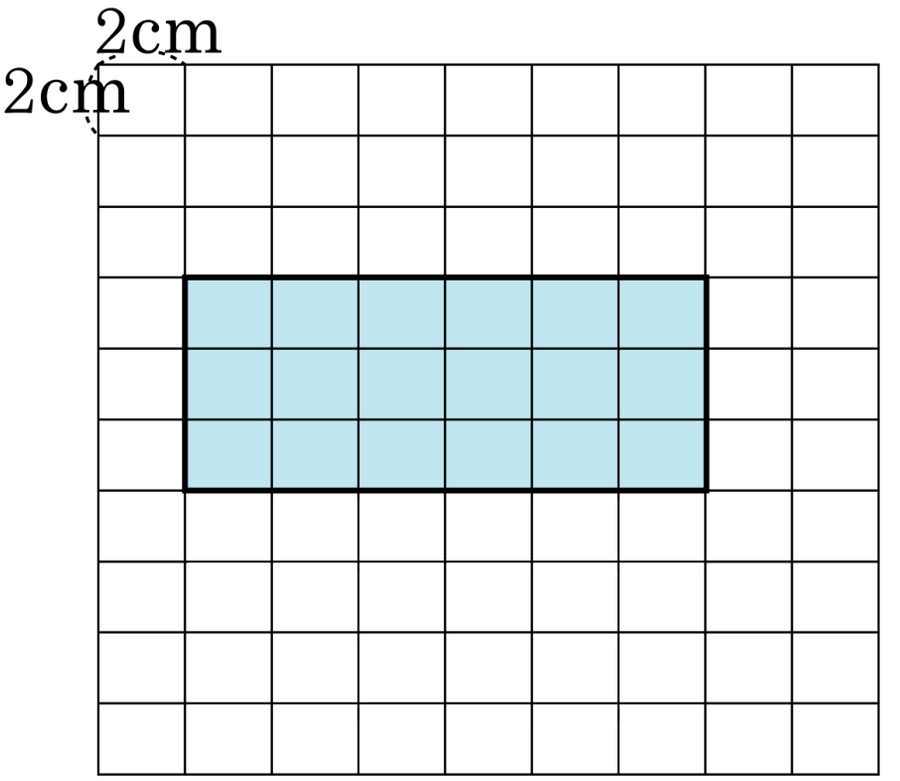

▶ 답 : _____ cm

▷ 정답 : 36 cm

해설

가로의 길이는 12 cm, 세로의 길이는 6 cm 이므로

$(12+6)\times 2 = 36(\text{ cm})$

17. 도형의 둘레의 길이를 구하여라.

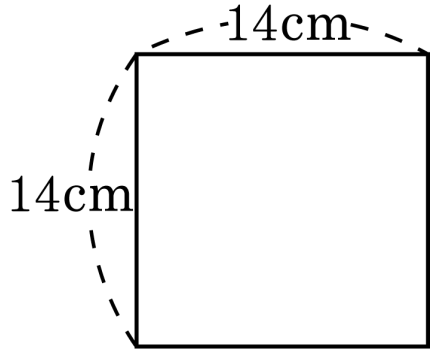

▶ 답 : _____ cm

▷ 정답 : 56 cm

해설

$14 \times 4 = 56(\text{cm})$

18. 다음 도형의 둘레의 길이를 구하시오.

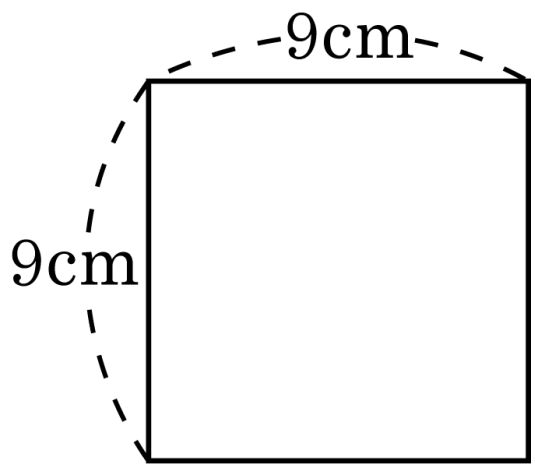

▶ 답 : _____ cm

▷ 정답 : 36 cm

해설

$9 \times 4 = 36(\text{cm})$

19. 도형의 둘레의 길이를 구하려고 한다. □안에 알맞은 수를 차례대로 써 넣어라.

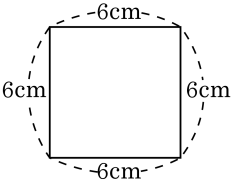

(둘레의 길이) $= 6 + 6 + 6 + 6$
$= \square \times 4$
$= \square (\text{cm})$

▶ 답:

▶ 답:

▷ 정답: 6

▷ 정답: 24

해설

정사각형의 네 변의 길이가 모두 같다.
따라서 정사각형 둘레의 길이를 구하는 식은
(한 변의 길이)×4 이다.
(둘레의 길이)$= 6 + 6 + 6 + 6 = 6 \times 4 = 24(\text{cm})$

20. 다음 정사각형 둘레의 길이를 구하시오.

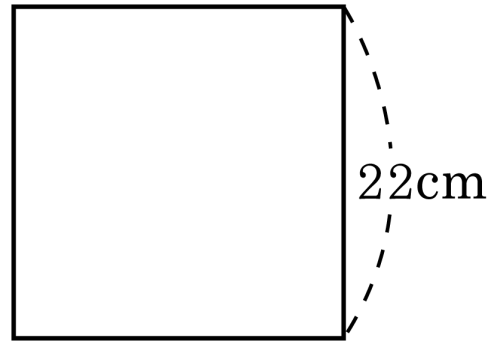

▶ 답 : _____ cm

▷ 정답 : 88 cm

해설

$22 \times 4 = 88(\text{cm})$