1. 다음 직사각형의 둘레는 64 cm 입니다. 이 직사각형의 세로는 몇 cm 입니까?

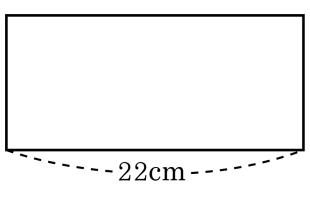

답: _____ cm

2. 가로가 26cm , 세로가 19cm 인 직사각형 모양의 종이가 있습니다. 이 종이의 넓이는 몇 cm^2 입니까?

답: _____ cm^2

3. 평행사변형 중 넓이가 가장 넓은 것은 어느 것입니까?

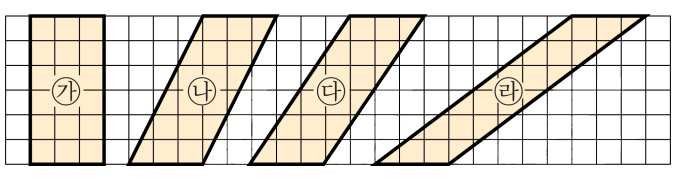

① ㉮ ② ㉯

③ ㉰ ④ ㉱

⑤ 모두 같습니다.

4. $\square$ 안에 알맞은 수를 써넣으시오.

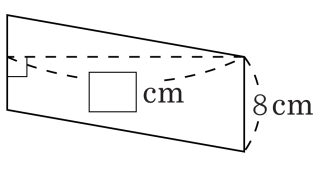

넓이 : $160\,\text{cm}^2$

답: _____ cm

5. 사다리꼴의 넓이를 구하는 과정입니다. 들어갈 수로 알맞지 <u>않은</u> 것을 고르시오.

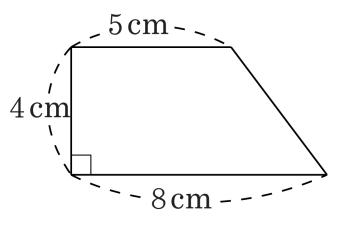

$(① + 8) \times ② \div 2 = ③ \times ④ \div 2 = ⑤(\mathrm{cm}^2)$

① 5　② 4　③ 13　④ 4　⑤ 52

6. 둘레의 길이가 각각 36 cm 와 68 cm 인 정사각형이 있습니다. 두 정사각형의 한 변의 길이의 차는 얼마입니까?

① 4 cm ② 5 cm ③ 6 cm ④ 7 cm ⑤ 8 cm

7. 다음 직사각형의 둘레는 70 cm 입니다. 이 직사각형의 세로는 몇 cm 입니까?

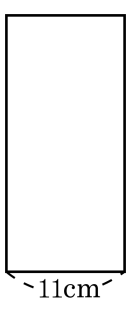

답: _____ cm

8. 도형의 둘레를 구하여라.

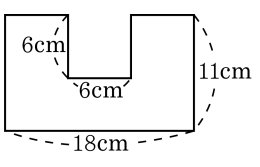

답: _____ cm

9. 다음은 그림과 같은 직육면체의 모든 모서리의 길이의 합을 구하는 과정이다. ㉠과 ㉡에 알맞은 수의 합을 구하시오.

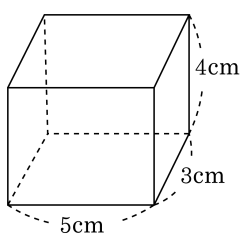

> 직육면체에서 길이가 3 cm, 4 cm, 5 cm 인 모서리가 각각 ㉠개씩 있다.
> 그러므로 모든 모서리의 길이의 합은 $(3+4+5)\times$ ㉠ $=$ ㉡(cm) 이다.

답: _____

10. 길이가 600 cm 인 끈으로 넓이가 21600 cm^2 인 직사각형을 만들려고 합니다. 가로의 길이를 세로의 길이보다 길게 할 때, 가로와 세로의 길이는 각각 몇 cm 입니까?

답: _____ cm

답: _____ cm

11. 그림과 같이 정사각형을 3개의 직사각형으로 나누었습니다. 작은 직사각형 하나의 둘레의 길이가 16cm라면 정사각형의 넓이는 몇 cm^2 입니까?

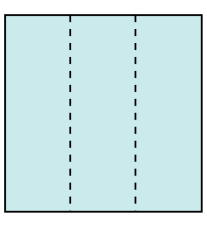

답: _____ cm^2

12. 길이가 56cm 인 철사로 정사각형을 만들었다. 한 변의 길이와 넓이를 차례대로 구하여라.

답: _____ cm

답: _____ cm^2

13. 한 변의 길이가 16 cm 인 정사각형이 있습니다. 이 정사각형과 넓이가 같은 직사각형의 가로가 8 cm 일 때, 세로의 길이는 몇 cm 인지 구하시오.

답: _____ cm

14. 넓이가 $80000\,\mathrm{cm}^2$ 인 직사각형 모양의 연못이 있습니다. 이 연못의 가로가 $250\,\mathrm{cm}$ 라면, 세로는 몇 cm 입니까?

답: _____ cm

15. 도형에서 색칠한 부분의 넓이를 구하시오.

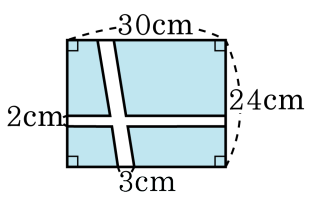

답: _____ cm^2

16. 다음 색칠한 부분의 넓이는 몇 cm^2 입니까?

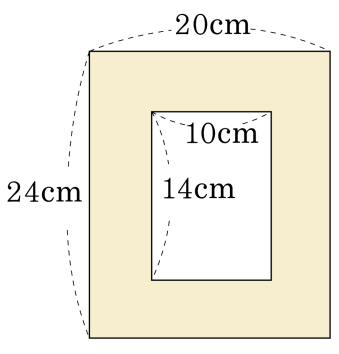

① $140cm^2$ ② $200cm^2$ ③ $280cm^2$
④ $340cm^2$ ⑤ $480cm^2$

17. 다음 도형의 넓이는 몇 cm^2 인지 구하시오.

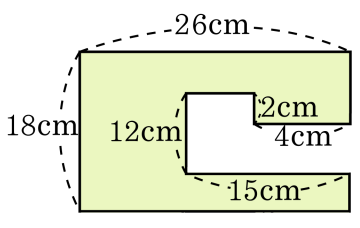

답: _____ cm^2

18. 다음 도형의 넓이를 구하시오.

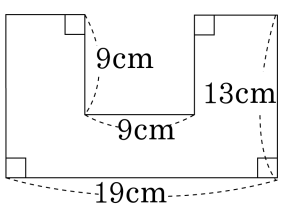

답: _____ cm^2

19. 다음 도형의 넓이를 구하시오.

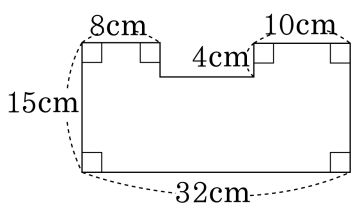

답: _____ cm^2

20. 아래 삼각형 ㄱㄴㄹ의 넓이는 $72\,\mathrm{cm}^2$ 입니다. 삼각형 ㄱㄴㄷ의 넓이를 구하시오.

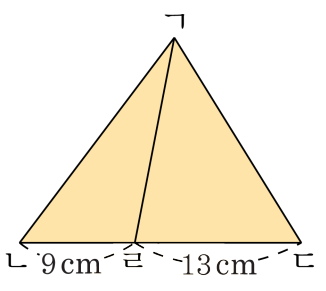

답: _____ cm^2

21. 다음 그림에서 삼각형 ㄱㄷㄹ의 넓이는 $48\,\mathrm{cm}^2$ 입니다. 삼각형 ㄱㄴㄷ의 높이를 구하시오.

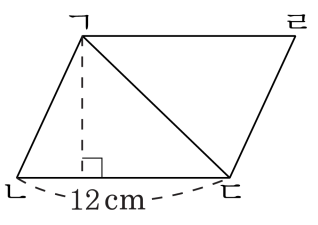

답: _____ cm

22. 다음 도형의 넓이를 구하시오.

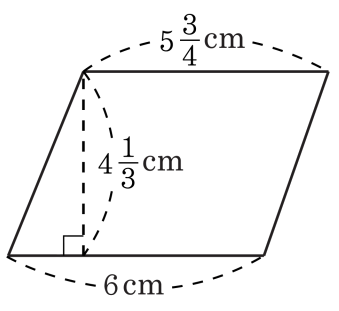

① $25\frac{1}{2}$ ② $25\frac{11}{24}$ ③ $25\frac{13}{24}$ ④ $23\frac{13}{24}$ ⑤ $27\frac{13}{24}$

23. 가로가 20cm 이고, 세로가 16cm 인 직사각형이 있습니다. 이 직사각형의 네 변의 가운데를 이어 그린 사각형의 넓이를 구하시오.

답: _____ cm^2

24. 다음 마름모에서 삼각형 ㄱㄴㅇ의 넓이가 35cm^2 이고, 선분 ㄱㄷ의 길이가 14cm 일 때, 선분 ㄴㄹ의 길이는 몇 cm 인지 구하시오.

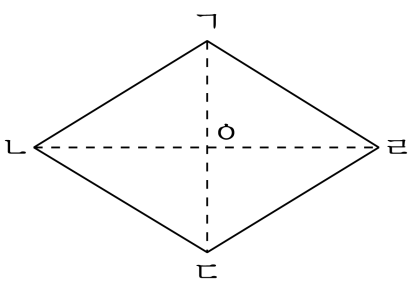

답: _____ cm

25. 색칠한 부분의 넓이를 구하시오.

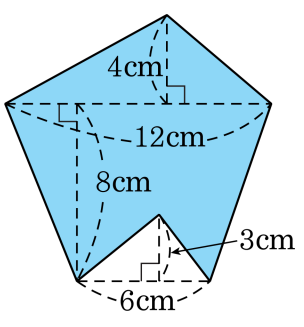

답: _____ cm^2

26. 도형의 넓이를 구하시오.

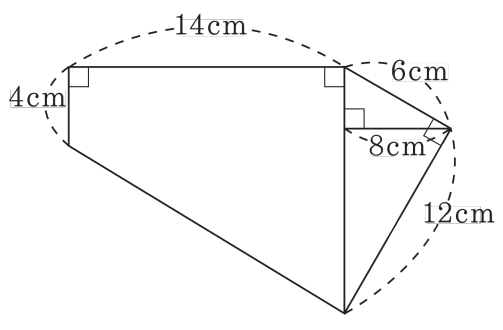

답: _____ cm^2

27. 가로 24cm , 세로 9cm 인 직사각형 모양의 종이를 3 등분하여 다음과 같이 접었습니다. 사각형 ㄱㄴㄷㄹ의 넓이를 구하시오.

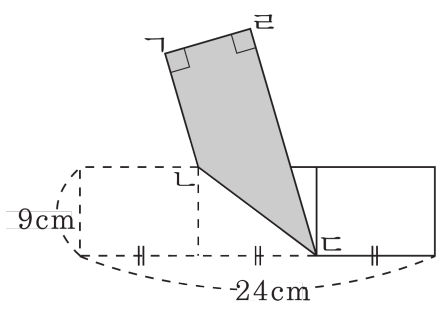

답: _____ cm^2

28. 다음 직사각형에서 색칠한 부분의 넓이는 $78\,\mathrm{cm}^2$ 입니다. 사다리꼴 ㄱㄴㄷㄹ의 높이를 구하시오.

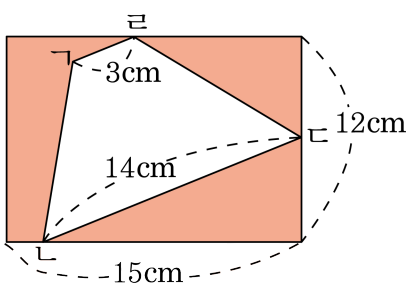

답: _____ cm

29. 한 변이 $\square$ cm 인 정사각형 6 개가 서로 맞붙어 있을 때 전체 둘레의 길이가 70 cm 이었습니다. 이 때, 정사각형 1 개의 한 변의 길이를 구하시오.

답: _____ cm

30. 대각선이 10cm 인 정사각형의 한 대각선을 한 변으로 하는 정사각형이 그림과 같이 놓여 있습니다. 물음에 답을 차례대로 써 보시오.

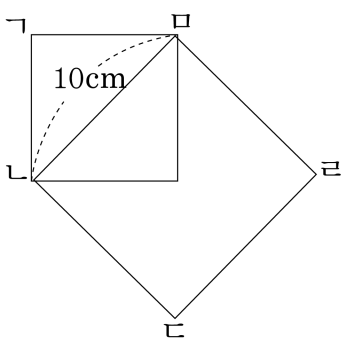

(1) 사각형 ㄴㄷㄹㅁ의 넓이를 구하시오.
(2) 삼각형 ㄱㄴㅁ의 넓이를 구하시오.

답: _____ cm^2

답: _____ cm^2

31. 다음 도형의 색칠한 부분의 넓이를 구하여라.

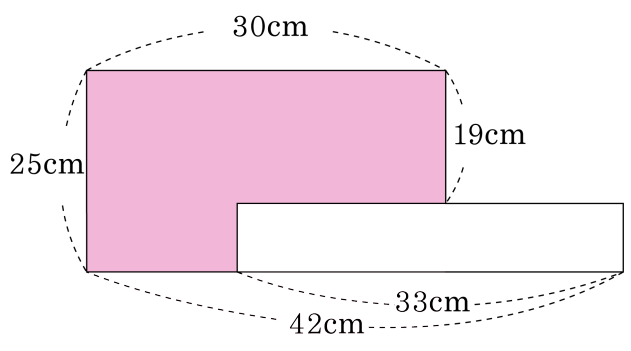

답: _____ cm^2

32. 밑변의 길이가 $12\,\mathrm{cm}$ 이고, 넓이가 $96\,\mathrm{cm}^2$ 인 삼각형이 있습니다. 이 삼각형을 밑변은 그대로 하고 높이만 $2\,\mathrm{cm}$ 줄였을 때의 넓이를 구하시오.

답: _____ cm^2

33. 삼각형 ㄱㄴㄷ의 넓이가 $247\,\mathrm{cm}^2$ 일 때, 사다리꼴 ㄱㄴㄷㄹ의 넓이를 구하시오.

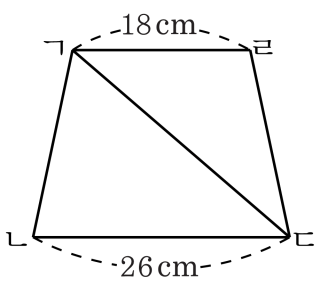

답: _____ cm^2

34. 합동인 마름모 4 개를 다음 그림과 같이 겹쳐 놓았습니다. 만들어진 도형의 넓이를 구하시오.

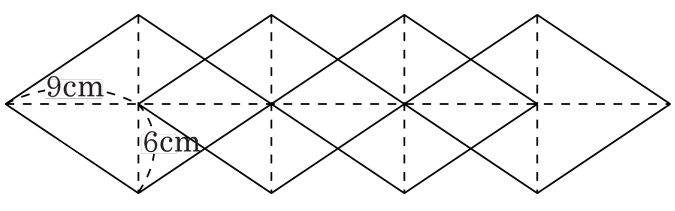

답: _____ cm^2

35. 왼쪽 그림과 같은 삼각형 4개로 오른쪽 그림과 같이 정사각형을 채웠습니다. 이 때, 오른쪽 그림의 큰 정사각형의 넓이는 얼마입니까?

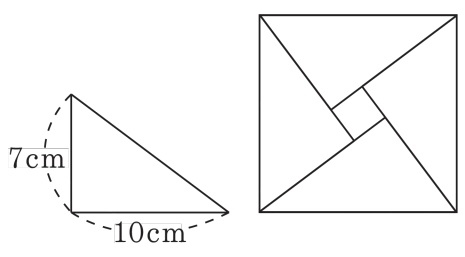

답: _____ cm^2