1. 각도가 가장 큰 각은 어느 것입니까?

① $160°$ ② $1°$ ③ $95°$ ④ $100°$ ⑤ $90°$

2. 각 ㄱㄴㄷ이 예각이 되도록 하려고 합니다. 다음 중 어느 점을 이으면 되는지 모두 고르시오.

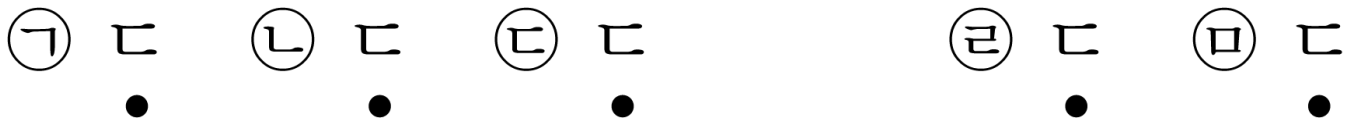

① ㉠ ② ㉡ ③ ㉢ ④ ㉣ ⑤ ㉤

3. 시계의 두 바늘이 이루는 각 중 작은 각이 둔각인 경우는 어느 것입니까?

① 2 시 21 분 ② 12 시 10 분 ③ 11 시 25 분

④ 3 시 ⑤ 9 시

4. 다음은 각도기를 이용하여 35°인 각 ㄱㄴㄷ을 그리는 방법입니다. 순서대로 기호를 쓴 것은 어느 것입니까?

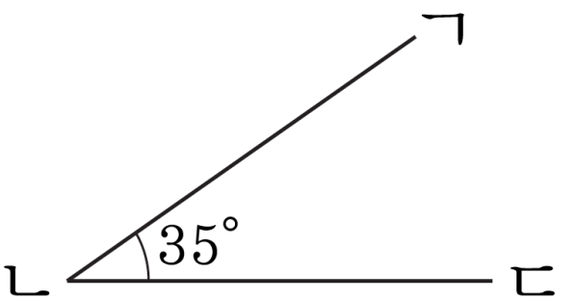

㉠ 각도기의 밑금을 변 ㄴㄷ에 맞춥니다.

㉡ 각도기에서 35°가 되는 눈금 위에 점 ㄱ을 찍습니다.

㉢ 각의 한 변 ㄴㄷ을 긋습니다.

㉣ 각도기의 중심을 각의 꼭짓점이 될 점 ㄴ에 맞춥니다.

㉤ 점 ㄱ과 점 ㄴ을 이어 각의 다른 한 변 ㄱㄴ을 긋습니다.

① ㉢, ㉣, ㉡, ㉠, ㉤

② ㉢, ㉠, ㉡, ㉣, ㉤

③ ㉢, ㉣, ㉠, ㉡, ㉤

④ ㉣, ㉢, ㉠, ㉡, ㉤

⑤ ㉣, ㉠, ㉢, ㉡, ㉤

5. 다음은 각의 크기가 $40°$인 각 ㄱㄴㄷ을 그리는 과정을 순서대로 나타낸 것입니다. ☐안에 알맞게 순서대로 쓰시오.

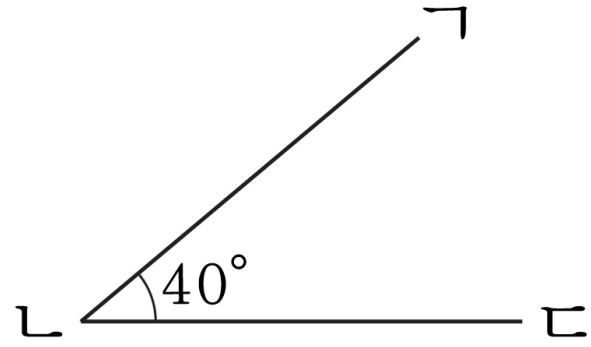

㉠ 각도기의 중심을 각의 ☐이 될 점 ㄴ에 맞춘다.
㉡ 각도기의 ☐을 변 ㄴㄷ에 맞춘다.
㉢ 각도기에서 $40°$가 되는 눈금 위에 점 ㄱ을 찍는다.
㉣ 점 ㄱ과 점 ㄴ을 이어 각의 다른 한 변 ㄱㄴ을 긋는다.

답: _____

답: _____

6. 다음 중에서 삼각형의 세 각의 크기의 합에 대하여 바르게 설명한 것을 고르시오.

① 직각삼각형만 세 각의 크기의 합이 같습니다.

② 삼각형의 모양에 따라 세 각의 크기의 합은 다릅니다.

③ 삼각형의 세 각의 크기의 합은 $180°$입니다.

④ 삼각형의 세 각의 크기의 합은 $100°$에서 $180°$ 사이입니다.

⑤ 삼각형의 세 각의 크기의 합은 $100°$입니다.

7. $\boxed{}$ 안에 알맞은 각도를 써넣으시오.

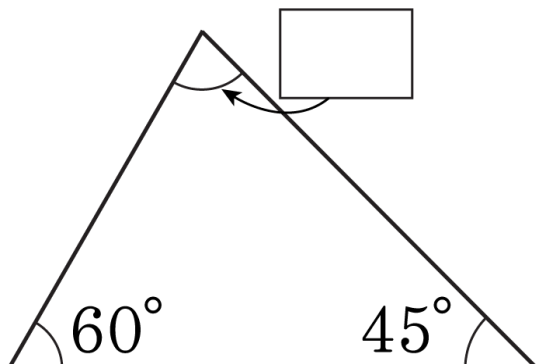

답: _____ °

8. 다음 중 각 ㄱㄴㄷ을 바르게 나타낸 것은 어느 것입니까?

① 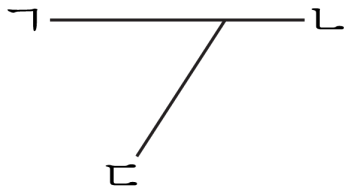

② 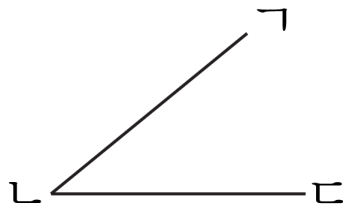

③ 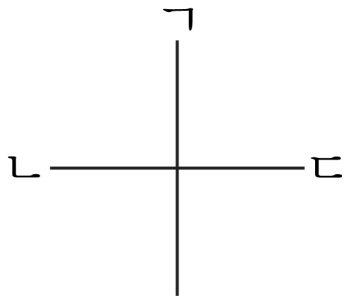

④ 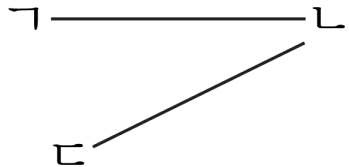

⑤

9. 다음은 삼각형의 세 각 중 두 각의 크기를 나타낸 것입니다. 다음 중 예각삼각형을 모두 고르시오.

① $45°,\ 70°$ ② $60°,\ 60°$ ③ $90°,\ 70°$

④ $20°,\ 30°$ ⑤ $55°,\ 25°$

10. 다음 중 각 그리기에 대한 설명으로 옳지 <u>않은</u> 것은 어느 것입니까?

① 각을 그릴 때는 자와 각도기가 필요합니다.

② 2 직각을 그릴 때는 자 하나로 충분합니다.

③ 변 ㄱㄴ에서 점ㄴ을 중심으로 각을 그릴 때는 각도기의 중심을 ㄱ에 놓고 그립니다.

④ 3 직각을 그릴 때는 직각을 3 개 붙여 그립니다.

⑤ 각을 그린 다음에는 그린 각의 크기를 각 옆에 적어주는 것이 좋습니다.

11. 다음 각도 중 가장 큰 것은 어느 것입니까?

① $120° + 35°$ ② 2직각$+15°$ ③ $45° + 175°$

④ 3직각$-95°$ ⑤ 2직각$-70°$

12. 다음 중 각도의 합이 <u>틀린</u> 것은 어느 것입니까?

① $20° + 40° = 60°$

② $90° + 80° = 170°$

③ 1직각$+30° = 120°$

④ 2직각$+50° = 140°$

⑤ $250° + 70° = 320°$

13. 다음 $\boxed{}$ 안에 알맞은 각도를 써넣으시오.

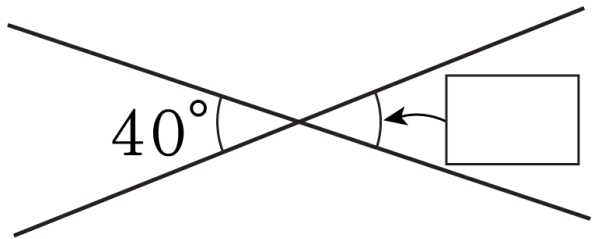

답: _____ °

14. $\square$ 안에 알맞은 각도를 써넣으시오.

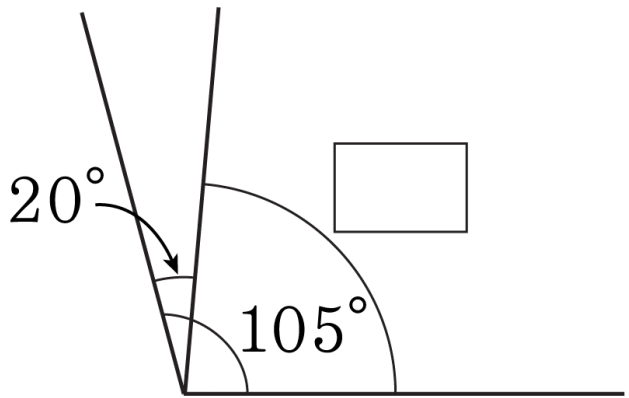

답 : _____ °

15. 다음 사각형의 네 각의 크기의 합을 구하시오.

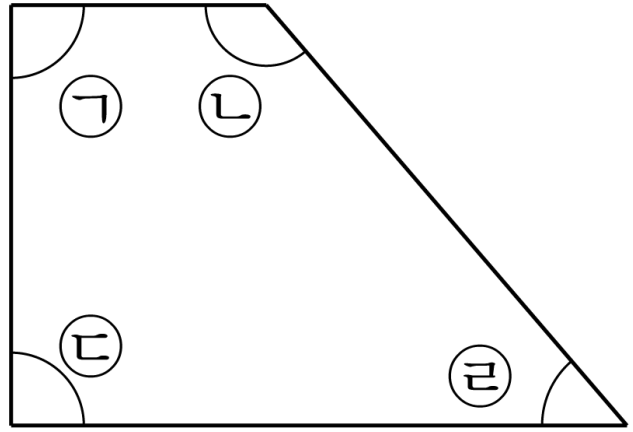

답 : _____ °

16. 시계의 두 바늘이 이루는 작은 쪽의 각이 $60°$일 때는 정각 몇 시와 몇 시입니까?

답: _____ 시

답: _____ 시

17. 다음 직사각형을 그림과 같이 접었습니다. 각 ㉠의 크기를 구하시오.

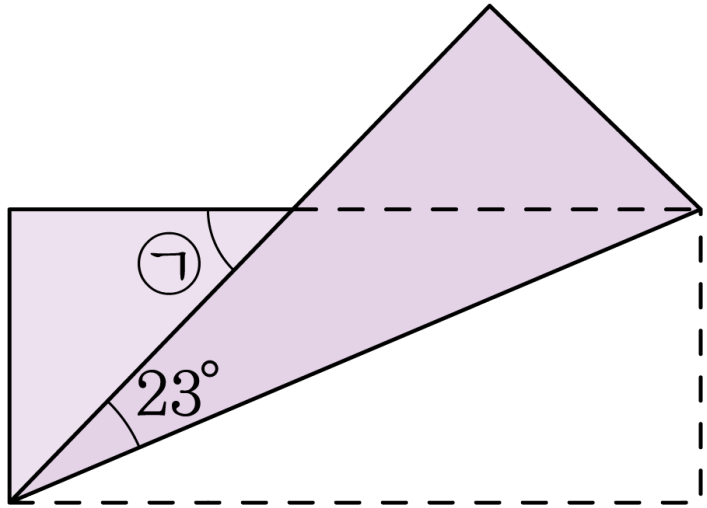

답: _____ °

18. 다음 그림을 보고 1 직각보다 크고, 2 직각보다 작은 각은 어느 것인지 고르시오.

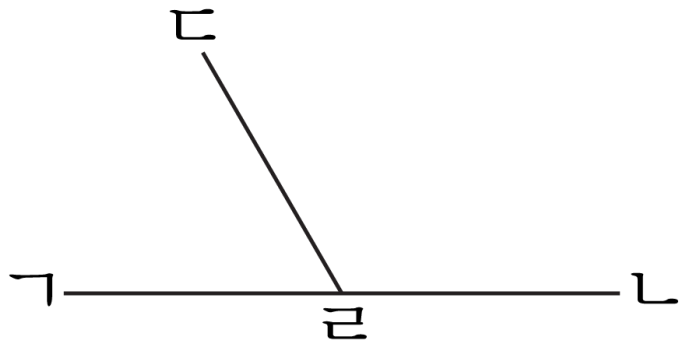

① 각 ㄱㄹㄴ ② 각 ㄱㄹㄷ ③ 각 ㄴㄹㄷ

④ 각 ㄷㄹㄱ ⑤ 각 ㄱㄷㄹ

19. 다음 도형에서 ㉮와 ㉯의 각도의 합을 구하시오.

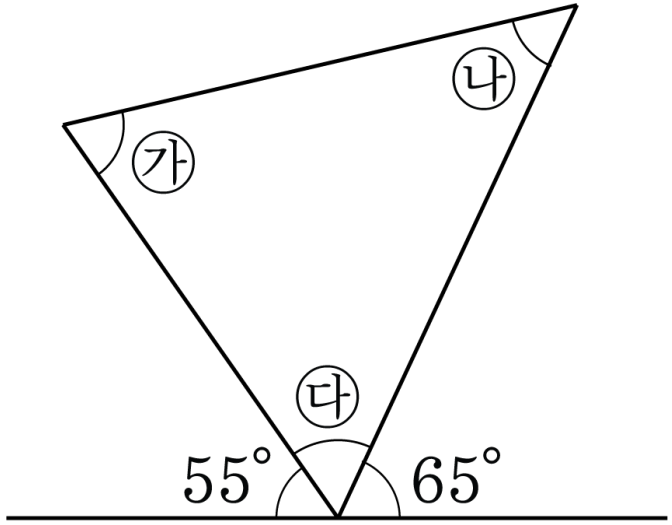

답 : _____ °

20. □ 안에 알맞은 각도를 구하시오.

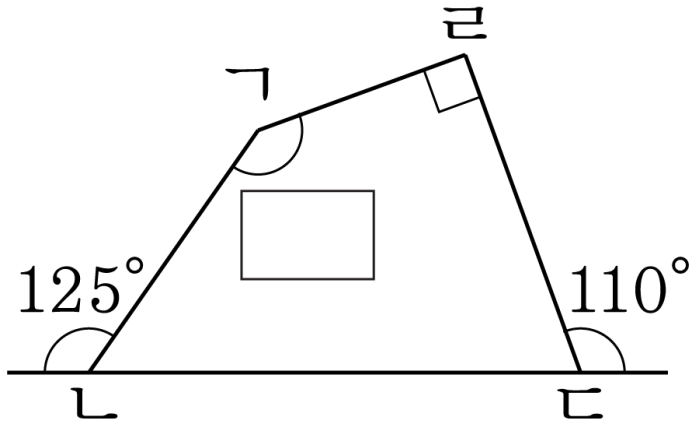

답 : _____ °

21. 각 ㉠과 각 ㉡의 크기의 합은 몇 도인지 구하시오.

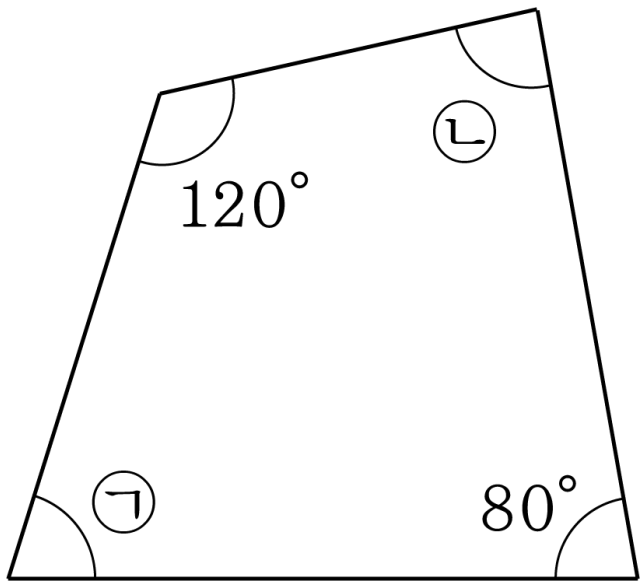

답: _____ °

22. 다음 도형에서 각 ㄹㅁㄷ의 크기를 구하시오.

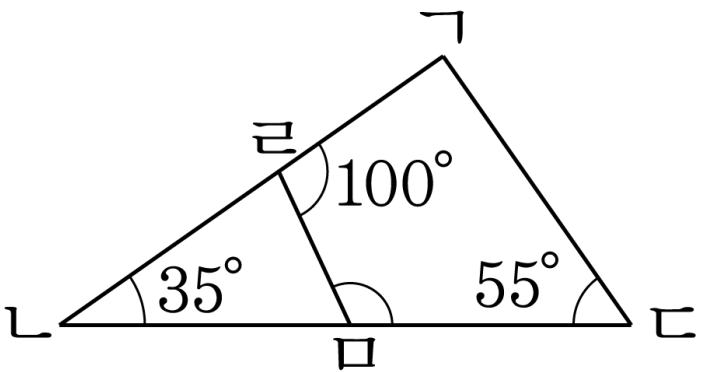

답 : _____ °

23. 다음 그림에서 표시한 모든 각의 크기의 합을 구하시오.

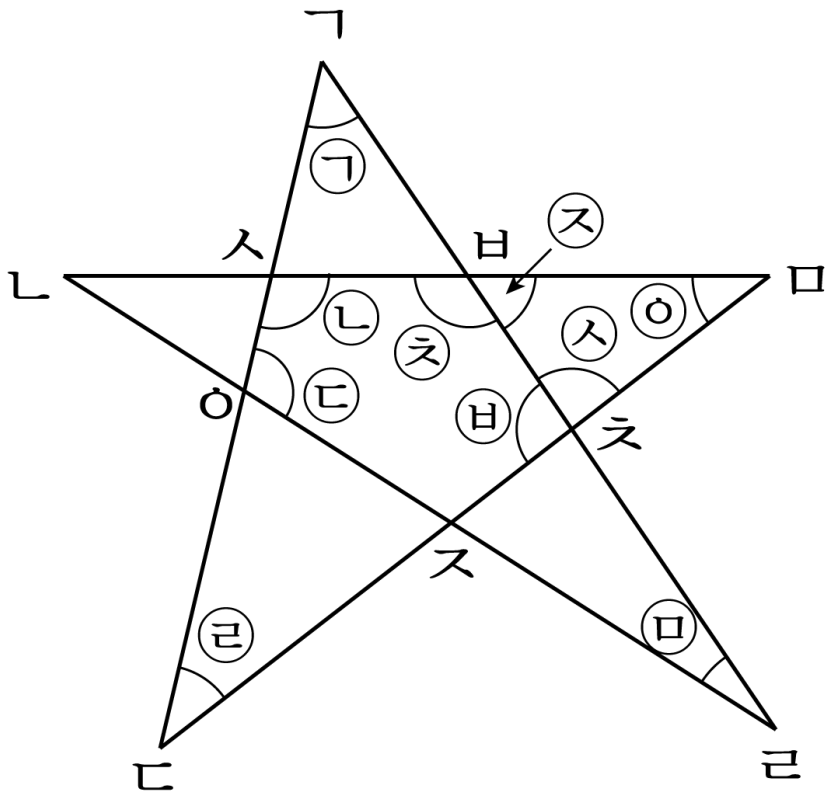

답: _____ °

24. 지금은 1시 30분입니다. 시침과 분침이 이루고 있는 각 중 작은 쪽의 각의 크기를 구하시오.

답: ________ °

25. 다음 그림은 삼각자 2 개를 포개 놓은 것입니다. $\square$ 안에 알맞은 각의 크기를 구하시오.

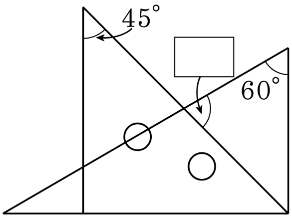

답 : ______ °