1. 다음 식에서 가장 먼저 계산해야 할 것은 어느 것입니까?

$12 \times (7 - 3) \div 2 - 1$

① 12×4　② $7 - 3$　③ $4 \div 2$
④ $2 - 1$　⑤ $12 \times (7 - 3)$

2. 다음 중 두 수가 배수와 약수의 관계에 있는 것을 모두 고르시오.

① (12, 8) ② (18, 3) ③ (16, 30)
④ (15, 45) ⑤ (9, 72)

3. 다음 중 두 수가 서로 배수와 약수의 관계에 있는 것을 모두 찾아 쓰시오.

① $(17, 4)$ ② $(3, 12)$ ③ $(15, 8)$

④ $(36, 12)$ ⑤ $(7, 41)$

4. $5\frac{1}{8} - 2\frac{7}{10}$ 의 계산을 할 때, 공통분모를 얼마로 하는 것이 계산결과가 가장 간단합니까?

① 8 ② 10 ③ 20 ④ 40 ⑤ 80

5. 다음 식에서 가장 먼저 계산해야 하는 부분을 찾아 고르시오.

$48 + 62 - 56 \div 7 \times 9$

① $48 + 62$　② $62 - 56$　③ $56 \div 7$
④ 7×9　⑤ $56 \div 7 \times 9$

6. 4의 배수를 모두 고르시오

① 46 ② 52 ③ 102 ④ 248 ⑤ 612

7. 두 수 사이의 관계식으로 알맞은 것은 어느 것입니까?

□	1	2	3	4	5	6	7
△	5	10	15	20	25	30	35

① △ = □ + 1　② △ = □ + 2　③ △ = □ × 3

④ △ = □ × 4　⑤ △ = □ × 5

8. 다음을 계산하시오.

$$7\frac{1}{8} - 4\frac{1}{3}$$

① $1\frac{19}{24}$ ② $2\frac{19}{24}$ ③ $3\frac{19}{24}$ ④ $3\frac{9}{24}$ ⑤ $2\frac{9}{24}$

9. 다음을 계산하시오.

$$13\frac{8}{11} - 5\frac{1}{4}$$

① $4\frac{5}{18}$ ② $8\frac{21}{44}$ ③ $2\frac{19}{24}$ ④ $6\frac{22}{35}$ ⑤ $5\frac{11}{44}$

10. 다음 중 두 분수의 합이 1 보다 큰 것은 어느 것입니까?

① $\frac{4}{9}+\frac{3}{8}$ ② $\frac{3}{5}+\frac{2}{7}$ ③ $\frac{7}{10}+\frac{1}{4}$
④ $\frac{5}{6}+\frac{11}{14}$ ⑤ $\frac{8}{15}+\frac{5}{12}$

11. 다음은 사다리꼴의 넓이를 구하는 과정입니다. 들어갈 수로 알맞지 <u>않은</u> 것을 고르시오.

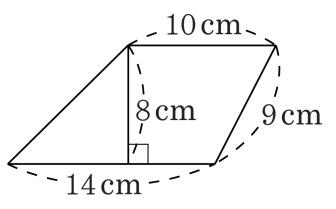

$(① + 10) \times ② \div 2 = ③ \times ④ \div 2 = ⑤(\mathrm{cm}^2)$

① 14　② 9　③ 24　④ 8　⑤ 96

12. 영희네 마당에는 69 개의 꽃 화분이 있습니다. 몇 개씩 줄을 만들어 세워 놓았더니 6 개의 화분이 남았습니다. 만든 줄이 될 수 <u>없는</u> 것을 고르시오.

① 7줄 ② 9줄 ③ 21줄 ④ 32줄 ⑤ 63줄

13. 약수와 배수에 대한 설명 중 <u>틀린</u> 것을 찾으시오.

① 1은 모든 자연수의 약수입니다.

② 1보다 큰 모든 자연수는 적어도 2개의 약수를 가집니다.

③ 짝수는 2의 배수입니다.

④ 어떤 수의 일의 자리의 숫자를 보고 3의 배수를 찾아 낼 수 있습니다.

⑤ 어떤 수의 일의 자리의 숫자를 보고 홀수를 찾아 낼 수 있습니다.

14. 두 분수 $\frac{3}{4}$ 과 $\frac{5}{6}$ 를 통분하려고 합니다. 공통분모가 될 수 <u>없는</u> 것은 어느 것입니까?

① 12 ② 24 ③ 30 ④ 48 ⑤ 72

15. 다음 도형의 넓이를 구하시오.

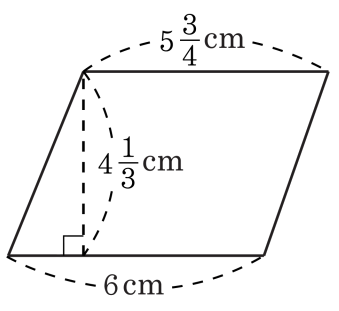

① $25\frac{1}{2}$ ② $25\frac{11}{24}$ ③ $25\frac{13}{24}$ ④ $23\frac{13}{24}$ ⑤ $27\frac{13}{24}$

16. 다음 중 마름모의 넓이를 잘못 구한 식은 어느 것인지 고르면?

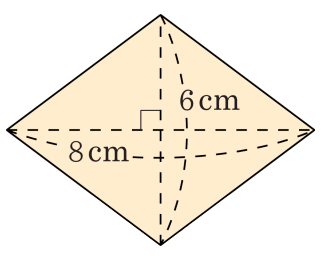

① $8 \times 6 \div 2$

② $(6 \times 4 \div 2) \times 2$

③ $(4 \times 3 \div 2) \times 4$

④ $(8 \div 2) \times (6 \div 2)$

⑤ $(8 \times 3 \div 2) \times 2$

17. 다음 등식이 참이 되도록 (　　)를 알맞게 표시 한 것을 고르시오.

$56 \div 8 - 6 \div 2 = 14$

① $56 \div 8 - (6 \div 2) = 14$　　② $(56 \div 8) - 6 \div 2 = 14$

③ $(56 \div 8 - 6) \div 2 = 14$　　④ $56 \div (8 - 6) \div 2 = 14$

⑤ $56 \div (8 - 6 \div 2) = 14$

18. 다음 기약분수 중 $\frac{6}{23}$ 에 가장 가까운 것은 어느 것인지 구하시오.

① $\frac{1}{3}$ ② $\frac{1}{4}$ ③ $\frac{1}{5}$ ④ $\frac{1}{6}$ ⑤ $\frac{1}{7}$

19. 분수들을 수직선에 작은 분수부터 차례로 늘어놓을 때 왼쪽에서 두 번째에 올 분수를 구하시오.

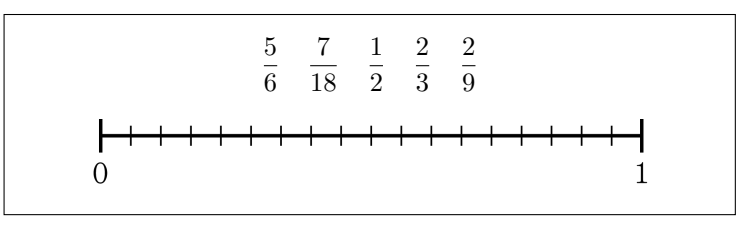

① $\frac{5}{6}$ ② $\frac{7}{18}$ ③ $\frac{1}{2}$ ④ $\frac{2}{3}$ ⑤ $\frac{2}{9}$

20. 윤호와 은혜는 같은 개수의 사과를 땄습니다. 윤호는 자기가 딴 사과를 7 상자에 똑같이 나누어 담아 그 중에서 2 상자를 가졌습니다. 은혜도 자기가 딴 사과를 똑같이 나누어 12 상자에 담아서 몇 상자를 가져가려고 합니다. 다음 중 은혜가 몇 상자 가져갈 때, 윤호보다 사과를 더 적게 가져가겠습니까?

① 3 상자 ② 4 상자 ③ 5 상자
④ 6 상자 ⑤ 7 상자