**1.** 다음을 계산하시오.

| |
|---|
| $47 + 24 - 37$ |

답 : _____

**2.** (  ) 안에 알맞은 수를 차례대로 써넣으시오.

| |
|---|
| $44 \times 6 \div 4 = (\quad) \div 4 = (\quad)$ |

답 : _____

답 : _____

**3.** 다음 중 계산 결과가 가장 큰 것은 어느 것입니까?

① $15 \times (28 \div 7)$ ② $27 \div 9 \times 15$ ③ $96 \div (8 \times 2)$

④ $12 \times 8 \div 4$ ⑤ $15 \times (12 \div 2)$

**4.** 다음을 계산하시오.

$$86 - 9 \times 6 + 35$$

답 : _____

**5.** 다음을 계산하시오.

| |
|---|
| $45 \div (3 + 6) - 2$ |

답 : _____

**6.** 정택이는 빨간 구슬 31 개와 파란 구슬 16 개를 가지고 있습니다. 그 중에서 구슬 11 개를 윤혜에게 주었다면 남은 구슬은 몇 개입니까?

답: _____ 개

**7.** 두 식 ㉠과 ㉡의 차를 구하시오.

| ㉠ $160 \div (2 \times 40)$ ㉡ $92 \times 5 \div 23$ |
|---|

답: _____

**8.** 56 명을 7 명씩 모둠으로 만들고, 각 모둠에 사탕을 3 개씩 나누어 주었습니다. 나누어 준 사탕은 모두 몇 개입니까?

답: _____ 개

**9.** 보경이는 5 권에 1000 원 하는 공책 1 권과 4 개에 800 원 하는 지우개 1 개를 샀습니다. 보경이는 모두 얼마를 내야 합니까?

답: _____ 원

**10.** 다음을 계산하시오.

$$85 - (3 \times 7 + 13) \div 2$$

답 : _____

**11.** 다음 식에서 가장 먼저 계산해야 할 것은 어느 것입니까?

$$17 - 46 \times 14 \div 7 + 3$$

① $17 - 46$ ② $46 \times 14$ ③ $14 \div 7$

④ $7 + 3$ ⑤ $46 \times 14 \div 7$

**12.** 다음 중 계산 결과가 가장 작은 것은 어느 것입니까?

① $72 - (35 + 26)$

② $75 + 46 - 69$

③ $51 - 49 + 36$

④ $51 - (16 + 16)$

⑤ $40 + (100 - 68)$

**13.** ☐ 안에 알맞은 수를 차례대로 써넣으시오.

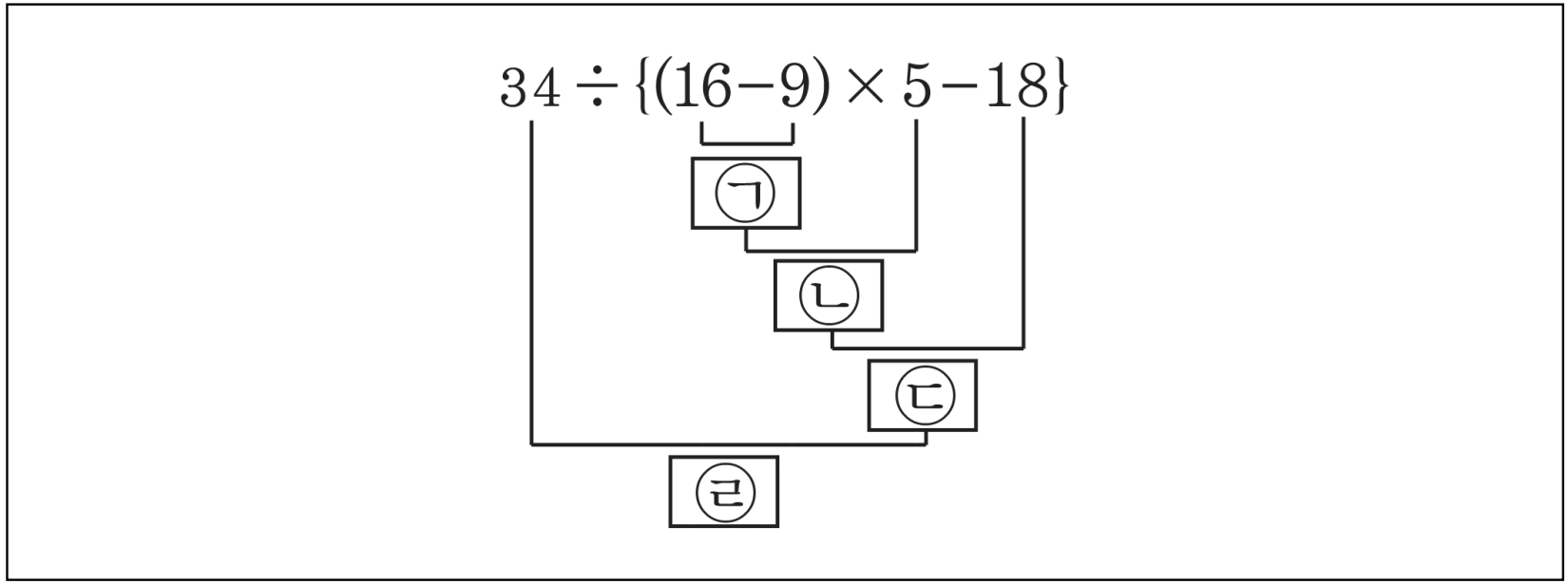


답 : _____

답 : _____

답 : _____

답 : _____

**14.** 식이 성립하도록 (  ) 를 넣어야 할 부분은 다음 중 어느 것입니까?

| |
|---|
| $53 - 12 + 24 - 7 = 10$ |

① $53 - 12$ ② $12 + 24$ ③ $24 - 7$

④ $53 - 12 + 24$ ⑤ $12 + 24 - 7$

**15.** 색연필 4 다스를 8 명의 학생들에게 똑같이 나누어 주려고 합니다. 한 학생이 받게 되는 색연필은 몇 자루입니까?

답: _____ 자루

**16.** 다음을 계산하시오.

$$27 + 60 \div 3 - 24$$

① 20 ② 23 ③ 25 ④ 29 ⑤ 24

**17.** 한 개에 400 원 하는 사과 3 개와 귤 8 개를 사고 5000 원을 냈더니 1000 원을 거슬러 주었습니다. 귤 한 개의 값은 얼마입니까?

답: _____ 원

**18.** 서연이네 반 학생들은 모두 버스와 전철을 타고 코엑스 몰에 놀러갔습니다. 버스를 타고 온 학생수가 29 명인데, 이수는 전철을 타고 도착한 학생수의 2 배보다 5 명이 많은 수입니다. 서연이네 반 전체 학생 수는 몇 명입니까 ?

답 : _____ 명

**19.** 다음 세 개의 식을 ( ) 와 { }를 한번씩 사용하여 하나의 식으로 나타낸 것으로 옳은 것은 어느 것입니까?

| |
|---|
| $7+8=15, \qquad 15\times 59=885,$<br>$885-57=828, \qquad 828\div 46=18$ |

① $\{7+(8\times 59)-57\}\div 46=18$

② $\{(7+8)\times 59-57\}\div 46=18$

③ $\{7+8\times(59-57)\}\div 46=18$

④ $7+\{8\times(59-57)\}\div 46=18$

⑤ $7+8\times\{(59-57)\div 46\}=18$

**20.** 식이 성립하도록 (  ) 를 알맞게 묶은 것은 어느것 입니까?

$$4 \times 10 - 6 + 8 \div 2 = 20$$

① $4 \times 10 - 6 + (8 \div 2) = 20$

② $(4 \times 10) - 6 + 8 \div 2 = 20$

③ $4 \times (10 - 6) + 8 \div 2 = 20$

④ $4 \times 10 - (6 + 8) \div 2 = 20$

⑤ $4 \times 10 - (6 + 8 \div 2) = 20$

**21.** 다음 계산한 답의 차를 구하시오.

(1) $50 + (28 - 17)$

(2) $72 - (54 - 25)$

답 : _____

**22.** 물이 가득 찬 물통의 무게를 달아보니 27 kg이었습니다. 이 물통에 가득 찬 물의 $\frac{1}{3}$을 쏟고 달아보니 23 kg이었습니다. 이 통에 들어 있는 물만의 무게는 몇 kg입니까?

답: _____ kg

**23.** 등식이 성립하도록 (  ) 를 채워야 할 부분은 어느 부분입니까?

$$3 \times 10 + 7 - 8 \div 2 = 47$$

① $3 \times 10$　② $7 - 8$　③ $8 \div 2$

④ $10 + 7 - 8$　⑤ $10 + 7$

**24.** 한 시간에 인형을 136개씩 만드는 공장과 한 시간에 인형을 144개씩 만드는 공장이 있습니다. 4시간 동안 두 공장에서 만든 인형을 한 상자에 45개씩 8상자에 담아 포장하고, 나머지를 한 상자에 19개씩 포장하려고합니다. 19개씩 포장할 상자는 모두 몇 상자입니까?

답: _____

**25.** 다음 등식이 성립하도록 알맞은 곳에 (  )를 넣으시오.

$$59 - 23 \div 4 + 2 \times 3 + 14 = 32$$

① $59 - (23 \div 4) + 2 \times 3 + 14 = 32$

② $(59 - 23 \div 4) + (2 \times 3) + 14 = 32$

③ $(59 - 23) \div 4 + (2 \times 3) + 14 = 32$

④ $59 - (23 \div 4 + 2 \times 3) + 14 = 32$

⑤ $(59 - 23) \div (4 + 2) \times 3 + 14 = 32$