1. 아래와 같은 숫자카드를 3 번씩 사용하여 만들 수 있는 열 다섯 자리 수 중 천만의 자리 숫자가 6 인 가장 큰 수를 구하시오.

0	2	4	6	9

답 : _____

2. 어떤 사람이 복권 1 등 상금으로 7 억원을 받았다고 합니다. 만 원짜리를 100 장씩 묶는 데 1 cm 의 띠가 필요하다면, 이 돈을 모두 만 원짜리로 100 장씩 묶으려면 몇 cm 의 띠가 필요합니까?

답: _____ cm

3. 다음 그림에서 각 ㉠의 크기는 몇 도인지 구하시오.

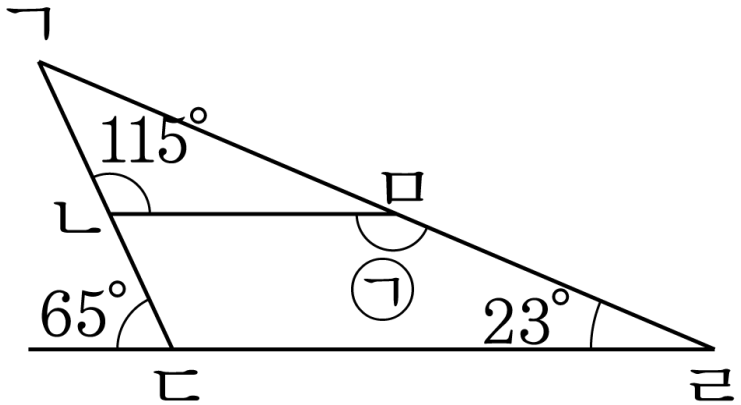

답: _____ °

4. 어느 은행에서 백만 원짜리 수표 249장을 발행했습니다, 이 돈보다 1억원이 적은 돈은 얼마입니까?

답: _____ 원

5. 다음 도형에서 각 가나다와 각 나다마의 크기는 같고, 각 가마다는 가나다의 2배입니다. 각 나가마의 크기를 구하시오.

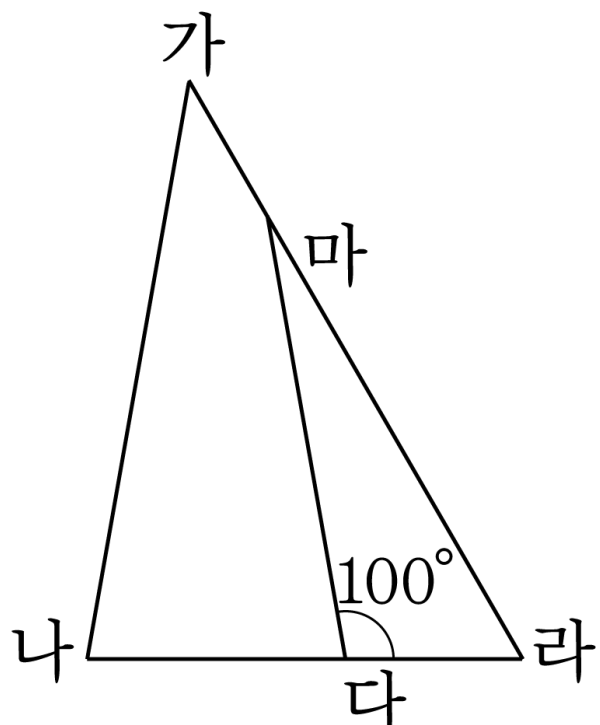

답: _____ °

6. 3, 1, 2, 6, 0, 7 을 세 번까지 써서 가장 작은 열여섯 자리의 수를 만들었습니다. 이 수에서 맨 왼쪽에 있는 숫자 1 이 나타내는 수는 맨 뒤에 나오는 숫자 1 이 나타내는 수의 몇 배입니까?

답: _____ 배

7. 일억의 자리의 숫자가 8 인 열 자리의 수 중에서 30 억보다 작은 수는 모두 $\square$ 억 개일때, $\square$ 안에 알맞은 수를 쓰시오.

답: _____

8. 도형에서 ㉮와 ㉯의 각도의 합을 구하시오.

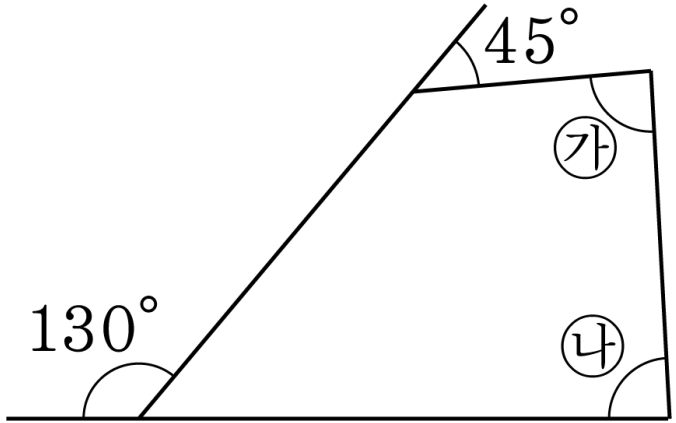

답: _____ °

9. 다음 그림에서 삼각형 ㄱㄴㄷ은 정삼각형이고, 삼각형 ㄴㄷㄹ과 삼각형 ㄴㅁㄹ은 이등변삼각형입니다. 이 때, 각 ㄴㄷㄹ의 크기는 몇 도인지 구하시오.

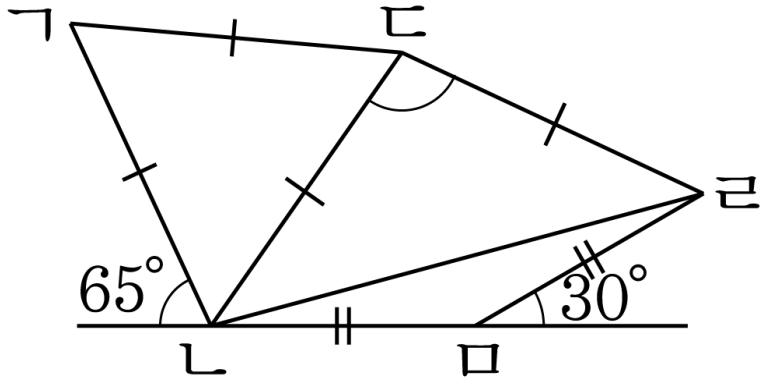

답: _____ °

10. 다음 그림에서 각 A, B, C, D, E 의 크기의 합은 540° 도입니다. 이 때, 각 ㉠, ㉡, ㉢, ㉣, ㉤, ㉥, ㉦, ㉧, ㉨, ㉩의 크기의 합을 구하시오.

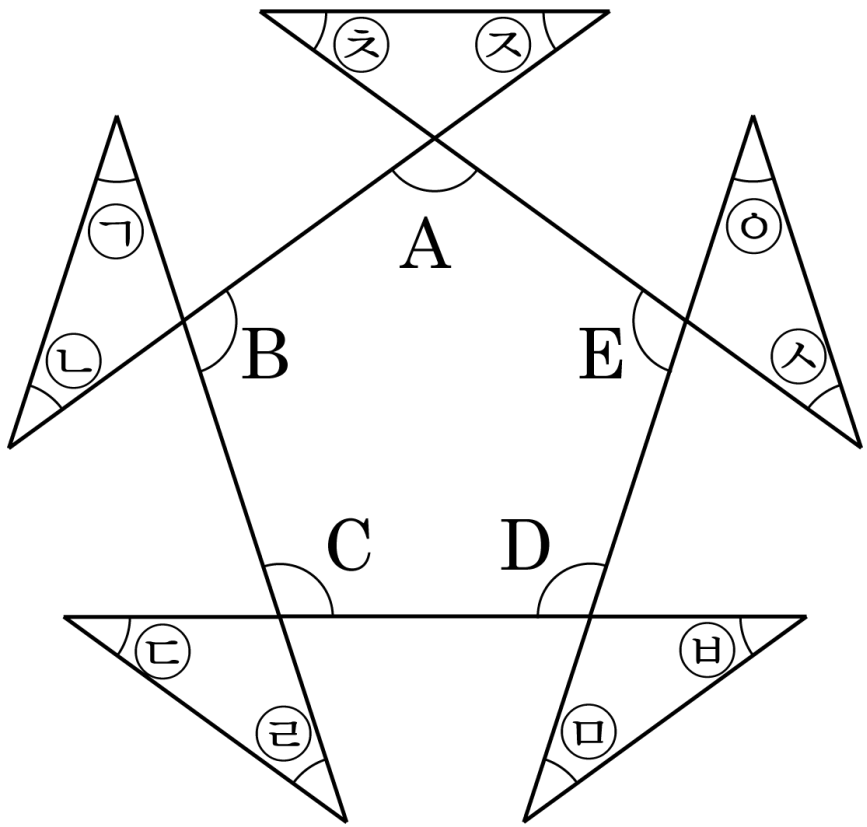

답: _____ °

11. 시계의 짧은 바늘은 10분에 5°씩 움직입니다. 3시 40분에 시계의 두 바늘이 이루는 각 중에서 작은 쪽의 각도를 구하시오.

답: _____ °

12. 그림은 직사각형 모양의 종이를 접은 것입니다. ㉮와 ㉯의 각도의 합을 구하시오.

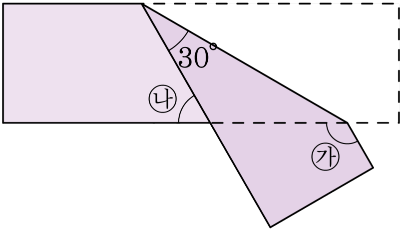

답: ____________ °

13. 그림과 같이 삼각자 3 개를 놓았습니다. $\square$ 안에 알맞은 각도를 써넣으시오.

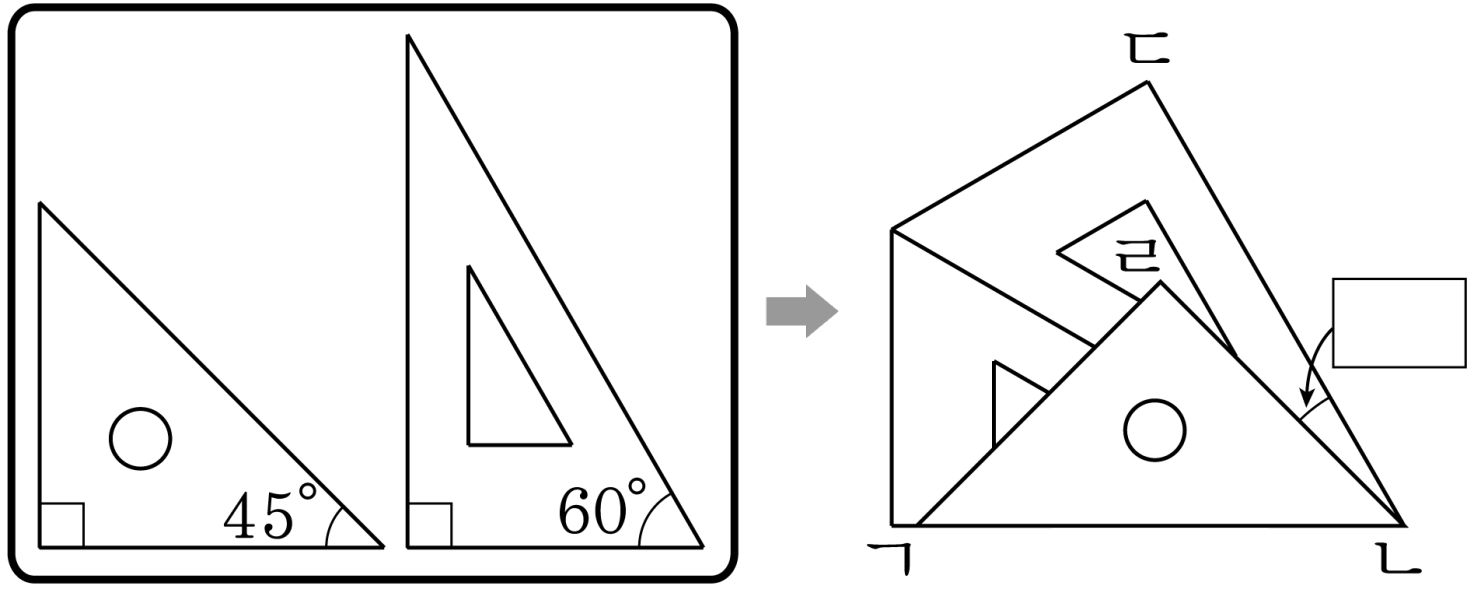

답: _____ °