1. 계산이 <u>틀린</u> 것은 어느 것입니까?

① $\frac{3}{5} \times 2 = \frac{6}{5}$ ② $5 \times \frac{5}{6} = \frac{1}{6}$ ③ $\frac{3}{4} \times \frac{2}{3} = \frac{1}{2}$
④ $5 \times \frac{1}{5} = 1$ ⑤ $\frac{11}{6} \times \frac{3}{22} = \frac{1}{4}$

2. 간장이 $\frac{5}{8}$ L 있습니다. 이 간장의 $\frac{3}{10}$ 을 사용하였다면, 사용한 간장을 기약분수로 나타내시오.

답: _____

3. 한 시간에 $2\frac{3}{7}$ km 를 걷는 사람이 있습니다. 이 사람이 같은 속도로 쉬지 않고, 하루 동안 걸을 수 있는 거리는 몇 km 입니까?

답: _____ km

4. 다음을 계산하시오.

$$1\frac{3}{8} \times 3\frac{7}{11}$$

답: _____

5. ○ 안에 >, =, <를 알맞게 써넣으시오.

$$8 \times \frac{1}{10} \bigcirc 6 \times \frac{2}{9}$$

답: _____

6. 종수의 방은 가로가 $5\,\mathrm{m}$, 세로가 $2\frac{3}{4}\,\mathrm{m}$인 직사각형 모양입니다. 종수의 방의 넓이를 구하시오.

답: _____ m^2

7. 다음을 계산하시오.

$$15 \times 1\frac{3}{10}$$

답: _____

8. $\square$ 안에 알맞은 수의 합을 구하시오.

$$2\frac{1}{3} \times 1\frac{3}{4} = \frac{\square}{3} \times \frac{\square}{4} = \frac{\square}{12} = \square\frac{\square}{12}$$

답: _____

9. 가로 $2\frac{1}{2}$ m, 세로 $1\frac{1}{5}$ m 인 밭의 넓이의 $\frac{2}{3}$ 에 배추를 심고, 그 나머지에 무를 심었습니다. 무를 심은 곳의 넓이는 몇 m^2 입니까?

답: _____ m^2

10. 영숙이네 반 학생의 $\frac{1}{2}$ 은 남학생입니다. 남학생의 $\frac{1}{2}$ 은 운동을 좋아하고, 그 중에서 $\frac{1}{4}$ 은 농구를 좋아합니다. 농구를 좋아하는 남학생은 전체의 얼마입니까?

답: _____

11. 다음 그림은 정사각형의 각 변의 한가운데 점들을 이어서 만든 도형입니다. 색칠한 부분의 넓이는 몇 m^2 입니까?

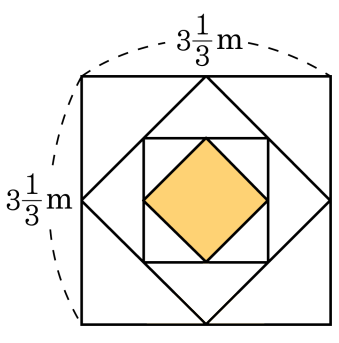

① $3\frac{1}{3}\,m^2$　② $11\frac{1}{9}\,m^2$　③ $5\frac{5}{9}\,m^2$
④ $2\frac{7}{9}\,m^2$　⑤ $1\frac{7}{18}\,m^2$

12. 다음 도형의 넓이를 구하시오.

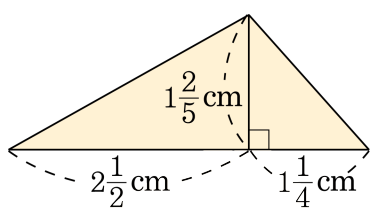

답: _____ cm^2

13. 다음 도형에서 색칠한 부분의 넓이를 구하시오.

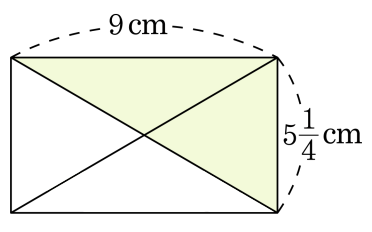

① $15\frac{3}{8}$ cm^2 ② $23\frac{3}{8}$ cm^2 ③ $23\frac{5}{8}$ cm^2
④ $27\frac{7}{8}$ cm^2 ⑤ $47\frac{1}{4}$ cm^2

14. 다음 도형에서 색칠한 부분의 넓이를 구하시오.

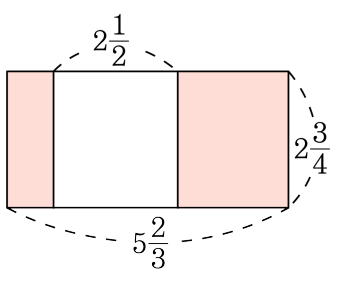

① $6\frac{7}{8}\,\mathrm{m}^2$ ② $8\frac{17}{24}\,\mathrm{m}^2$ ③ $9\frac{7}{24}\,\mathrm{m}^2$
④ $11\frac{7}{12}\,\mathrm{m}^2$ ⑤ $15\frac{7}{12}\,\mathrm{m}^2$

15. $\boxed{}$ 안에 5, 2, 6, 8을 한 번씩 넣어 답이 가장 커지도록 식을 만들어 계산한 결과로 바른 것입니까?(대분수의 분수 부분은 진분수이어야 합니다.)

$$\square\frac{\square}{\square} \times \square = \square\frac{\square}{\square}$$

① $15\frac{3}{4}$ ② $22\frac{2}{3}$ ③ $31\frac{1}{2}$ ④ $50\frac{2}{5}$ ⑤ $51\frac{1}{5}$

16. $\square$ 안에 알맞은 단위분수를 모두 쓰시오.

$$1\frac{5}{8} \times \frac{2}{13} < \square$$

답: _____

답: _____

17. 동민이는 가지고 있던 구슬의 $\frac{1}{3}$ 을 지민이한테 주었고, 지민이는 동민이가 준 구슬의 $\frac{3}{5}$ 을 잃어버렸습니다. 지민이가 잃어버린 구슬이 3개였다면 동민이가 원래 가지고 있었던 구슬은 모두 몇 개입니까?

답: _____ 개

18. 학교 담장에 페인트를 칠하는 데 매일 전날까지 칠해진 부분만큼을 칠한다고 합니다. 10 일 째 되는 날 페인트 칠이 완전히 끝났다면 담장의 $\frac{1}{32}$ 만큼 칠해진 날은 며칠째 되는 날입니까?

답: _____ 일

19. A 농장에서 작년에는 토마토를 포도의 4 배만큼 생산하였으나, 올해는 작년 양의 $\frac{3}{4}$ 만큼만 생산하였습니다. 또한 올해 포도는 작년의 $\frac{4}{3}$ 배 생산했습니다. 작년 포도의 생산량이 53 kg 400 g 이라면, 올해 생산한 토마토와 포도의 생산량은 각각 몇 kg 몇 g 인지 ☐ 안에 알맞은 수를 차례대로 쓰시오.

(1) 토마토 : ☐ kg ☐ g
(2) 포도 : ☐ kg ☐ g

답: _____

답: _____

답: _____

답: _____

20. 두 정사각형 가와 나가 겹쳐져 있습니다. 색칠한 겹쳐진 부분의 넓이는 가의 $\frac{1}{48}$ 이고, 나의 $\frac{1}{3}$ 입니다. 가의 한 변의 길이는 나의 한 변의 길이의 몇 배입니까?

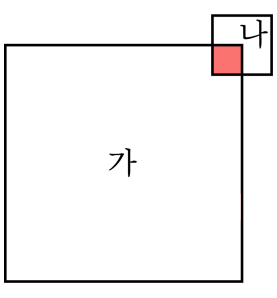

답: _____ 배