1. 다음에서 옆면이 곡면으로 둘러싸인 도형은 어느 것인지 고르시오.

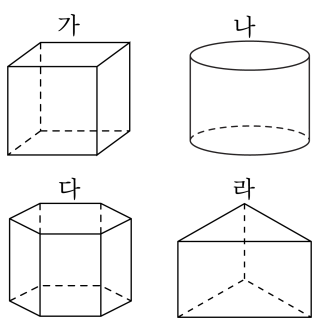

답: _____

2. 그림과 같은 각기둥에서 옆면을 모두 찾아 고르시오.

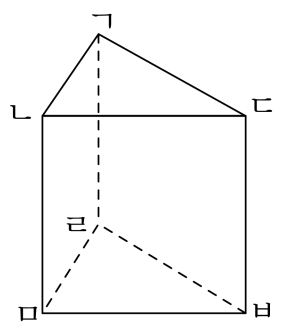

① 면 ㄱㄴㄷ ② 면 ㄹㅁㅂ ③ 면 ㄱㄴㅁㄹ

④ 면 ㄴㅁㅂㄷ ⑤ 면 ㄱㄹㅂㄷ

3. 각기둥을 보고 밑면을 가리키는 기호를 쓰시오.

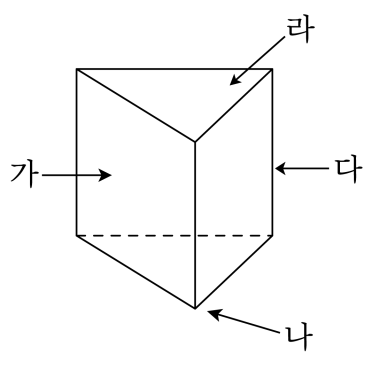

답: _____

4. 다음 각기둥의 옆면은 모두 몇 개입니까?

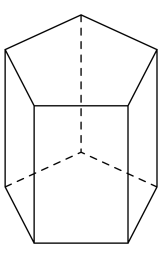

답: _____ 개

5. 다음 입체도형의 이름을 쓰시오.

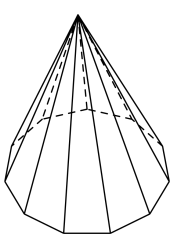

답: _____

6. 다음 각기둥에 대한 설명 중 옳지 <u>않은</u> 것을 고르시오.

① 두 밑면이 합동인 다각형입니다.

② 옆면이 모두 직사각형 모양입니다.

③ 밑면의 모양에 따라 이름이 정해집니다.

④ 위와 아래에 있는 면이 서로 평행입니다.

⑤ 평면이나 곡면으로 둘러싸인 입체도형입니다.

7. 다음 표의 ㉠, ㉡, ㉢에 알맞은 수를 차례대로 써넣으시오.

각기둥	면의수	꼭짓점의수	모서리의수
삼각기둥	5	6	9
칠각기둥	㉠		㉡
팔각기둥		㉢	

답: _____

답: _____

답: _____

8. 다음 중 사각기둥의 전개도가 아닌 것을 고르시오.

①
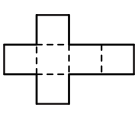

②
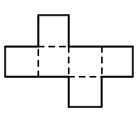

③
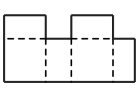

④
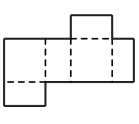

⑤
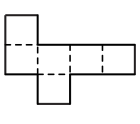

9. 다음 전개도에서 면 ㅋㅊㅈㅇ과 수직인 면이 아닌 것을 고르시오.

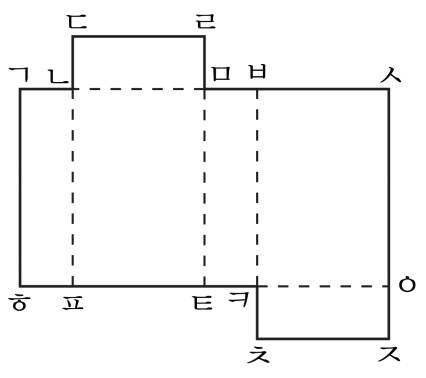

① 면 ㄷㄴㅁㄹ ② 면 ㄱㅎㅍㄴ ③ 면 ㄴㅍㅌㅁ

④ 면 ㅁㅌㅋㅂ ⑤ 면 ㅂㅋㅇㅅ

10. 다음은 사각기둥의 전개도입니다. 점 ㅁ과 겹쳐지는 점은 어느 것입니까?

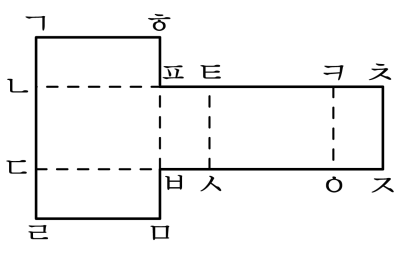

① 점 ㄹ ② 점 ㅈ ③ 점 ㅅ ④ 점 ㅇ ⑤ 점 ㅎ

11. 다음 그림은 밑면의 모양이 정오각형인 각뿔입니다. 모서리의 길이의 합을 구하시오.

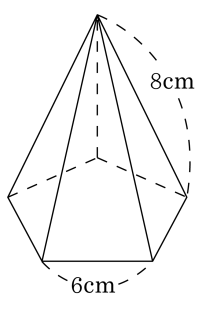

답: _____ cm

12. 다음 그림과 같은 오각뿔에서 모서리 ㄱㄴ과 평행하지도 만나지도 않는 모서리를 모두 고르시오.

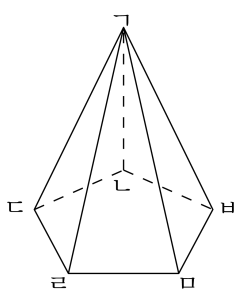

① 모서리 ㄴㄷ ② 모서리 ㄷㄹ ③ 모서리 ㄱㄹ

④ 모서리 ㄹㅁ ⑤ 모서리 ㅁㅂ

13. 각뿔의 구성요소에 대한 식으로 <u>틀린</u> 것을 고르시오.

① (모서리의 수)=(밑면의 변의 수)+1

② (옆면의 수)=(밑면의 변의 수)

③ (면의 수)=(꼭짓점의 수)

④ (꼭짓점의 수)=(밑면의 변의 수)+1

⑤ (밑면의 수) = 1

14. 입체도형 가의 선분 ㄱㅂ에 해당하는 것을 입체도형 나에서 모두 찾아 쓰시오.

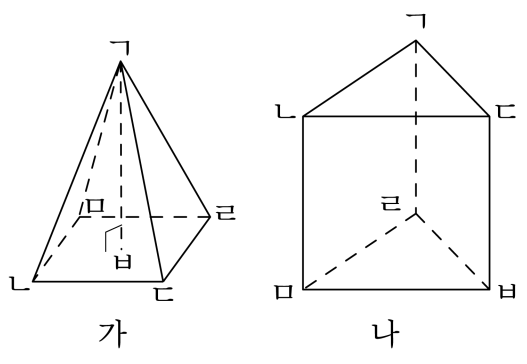

① 선분 ㄱㄴ ② 선분 ㄱㄹ ③ 선분 ㄹㅁ

④ 선분 ㅁㅂ ⑤ 선분 ㄷㅂ

15. 다음은 어떤 기준에 의해 도형들을 분류한 것입니다. 이 기준은 무엇인지 고르시오.

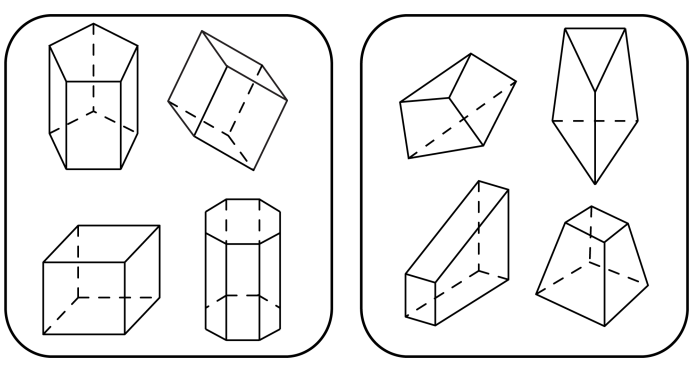

① 각기둥과 각뿔

② 입체도형과 각기둥

③ 입체도형과 각뿔

④ 원기둥과 각기둥

⑤ 각기둥과 각기둥이 아닌 것

16. 다음 입체도형이 각뿔이 아닌 이유를 모두 고르시오.

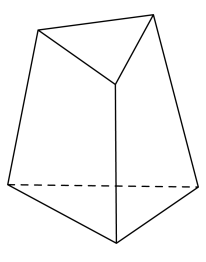

① 옆면이 삼각형이 아닙니다.

② 밑면이 삼각형입니다.

③ 옆면이 3개입니다.

④ 밑면이 2개입니다.

⑤ 두 밑면이 평행입니다.

17. 다음 입체도형이 각뿔이 <u>아닌</u> 이유를 모두 고르시오.

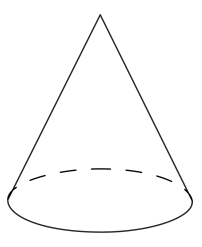

① 고깔모양입니다.

② 밑면이 없습니다.

③ 각뿔의 꼭짓점이 한 개입니다.

④ 밑면이 다각형이 아닙니다.

⑤ 옆면이 삼각형이 아닙니다.

18. 다음 중 각뿔의 옆면의 모양으로 알맞은 것은 어느 것입니까?

① 삼각형 ② 사각형 ③ 오각형
④ 육각형 ⑤ 칠각형

19. 입체도형을 보고, □안에 알맞은 말이나 수를 차례대로 써넣으시오.

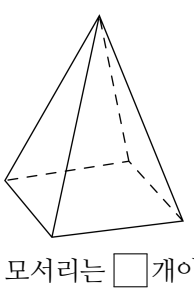

모서리는 □개이고 꼭짓점은 □개입니다.

답: _____ 개

답: _____ 개

20. 다음 입체도형의 면, 모서리, 꼭짓점의 수를 각각 구하여 차례대로 쓰시오.

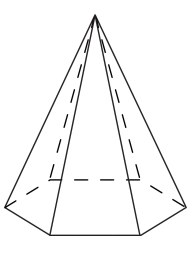

답: _____ 개

답: _____ 개

답: _____ 개

21. 다음 그림은 삼각기둥의 전개도입니다. 전개도 전체의 넓이는 몇 cm^2 인지 구하시오.

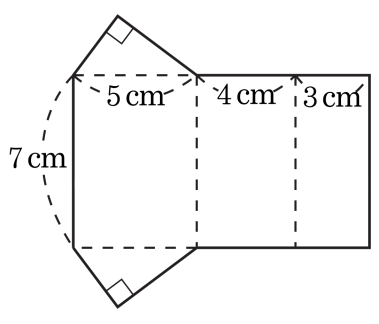

답: _____ cm^2

22. 모든 모서리의 길이가 4cm 이고, 밑면이 정육각형인 각기둥이 있습니다. 이 각기둥의 전개도의 둘레의 길이는 몇 cm 인지 구하시오.

답: _____ cm

23. 다음 오각기둥의 전개도의 둘레는 198 cm 입니다. $\boxed{}$ 안에 알맞은 수는 어떤 수입니까?

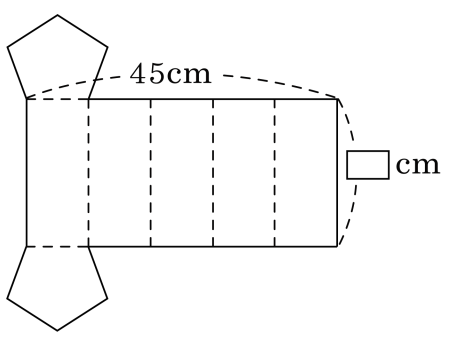

① 16 ② 20 ③ 25 ④ 27 ⑤ 30

24. 어떤 각뿔의 면, 꼭짓점, 모서리의 수의 합은 26 개입니다. 이 각뿔의 이름을 구하시오.

답: _____

25. 면의 수가 8개인 각기둥의 모서리의 수와 각뿔의 꼭짓점의 수를 더하시오.

답: _____