1. 그림과 같은 두 상자에 같은 크기의 껌을 꼭 맞게 넣었더니, ㉠에는 12 개, ㉡에는 18 개까지 넣을 수 있었습니다. ㉠ 상자와 ㉡ 상자 중에서 어느 상자의 부피가 더 큰 지 기호를 쓰시오.

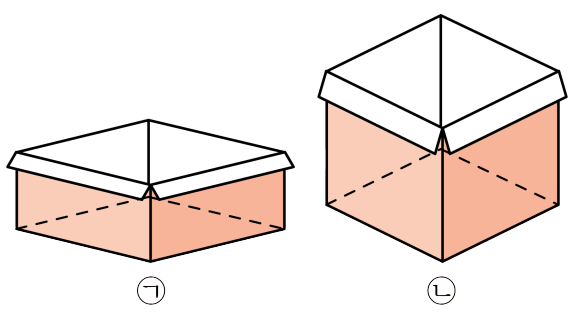

답: _____

2. 다음 직육면체의 부피를 구하시오.

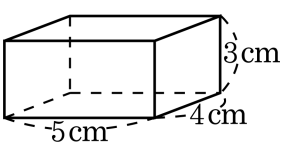

답: _____ cm^3

3. 다음 직육면체의 부피는 몇 m^3 입니까?

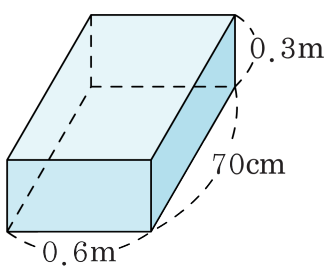

답: _____ m^3

4. 다음 입체도형의 부피를 구하시오.

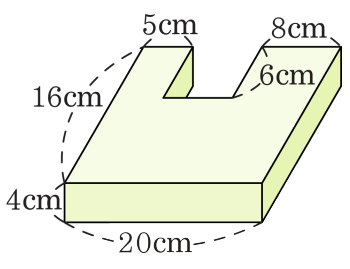

답: _____ cm^3

5. 안치수가 다음 그림과 같은 물통에 150 mL의 물이 들어 있습니다. 이 물통에 물을 가득 채우려면 100 mL의 컵으로 몇 번 부어야 합니까?

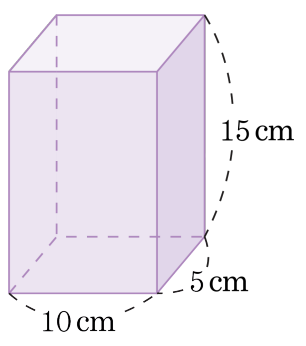

답: _____ 번