1. 귤 한 상자의 무게는 $8\frac{1}{7}$kg 이고, 바나나 한 상자의 무게는 $10\frac{4}{7}$kg 입니다. 귤 한 상자와 바나나 한 상자의 무게의 합은 몇 kg 인지 구하시오.

① $18\frac{2}{7}$kg ② $18\frac{2}{7}$kg ③ $18\frac{3}{7}$kg

④ $18\frac{4}{7}$kg ⑤ $18\frac{5}{7}$kg

2. 다음 분수의 뺄셈을 하시오.

$$2\frac{7}{10} - \frac{19}{10}$$

① $\frac{9}{10}$ ② $\frac{8}{10}$ ③ $\frac{5}{10}$ ④ $\frac{4}{10}$ ⑤ $\frac{3}{10}$

3. 다음 분수를 소수로 바르게 나타낸 것을 고르시오.

(1) $\frac{53}{100}$ (2) $\frac{37}{100}$

① (1)0.53 (2) 0.37

② (1) 0.503 (2) 0.307

③ (1) 0.053 (2) 0.037

④ (1)5.3 (2) 3.7

⑤ (1) 50.3 (2) 30.7

4. 0.01씩 띄어서 세어 안에 알맞은 수를 차례대로 쓴 것을 고르시오.

$3.461 - 3.471 - \square - \square - 3.501$

① $3.472, 3.473$ ② $3.482, 3.483$ ③ $3.481, 3.491$

④ $3.481, 3.481$ ⑤ $3.485, 3.495$

5. 다음을 바르게 계산한 것을 고르시오.

(1) $0.5 + 0.8$ (2) $0.7 - 0.4$

① (1) 0.2 (2) 0.3 ② (1) 0.2 (2) 1.1 ③ (1) 0.2 (2) 1.2

④ (1) 1.3 (2) 0.3 ⑤ (1) 1.3 (2) 1.1

6. 형과 동생의 몸무게를 합하면 $70\frac{5}{7}$ kg 입니다. 동생의 몸무게가 $28\frac{2}{7}$ kg 이면 형은 동생보다 몇 kg 더 무거운지 구하시오.

① $12\,\mathrm{kg}$ ② $12\frac{2}{7}\,\mathrm{kg}$ ③ $13\frac{5}{7}\,\mathrm{kg}$

④ $14\frac{1}{7}\,\mathrm{kg}$ ⑤ $14\frac{3}{7}\,\mathrm{kg}$

7. 길이가 18 cm인 철사로 그림과 같은 이등변삼각형을 만들려고 합니다. □ 안에 알맞은 수를 넣으시오.

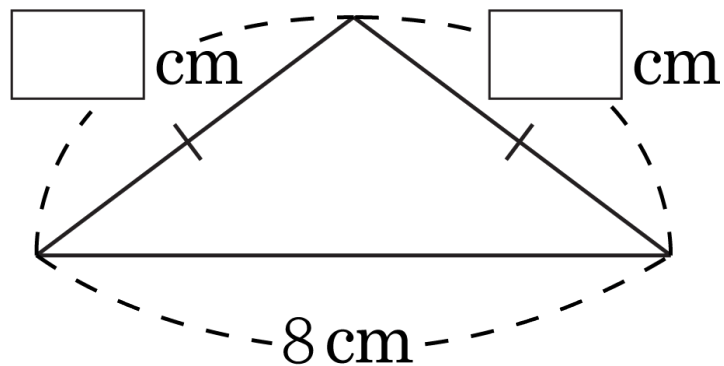

답 : _____

답 : _____

8. 길이가 18 cm 의 철사를 남는 부분이 없게 잘라서 다음과 같은 삼각형을 만들었습니다. □안에 알맞은 수를 써넣으시오.

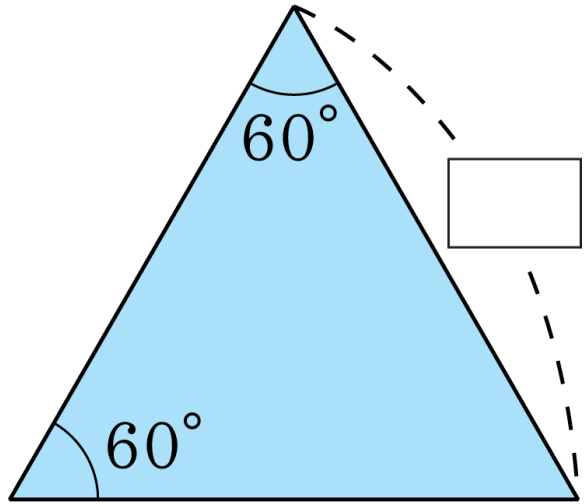

답: _____ cm

9. 다음 그림을 보고, □ 안에 알맞은 수나 말을 차례대로 쓴 것을 고르시오.

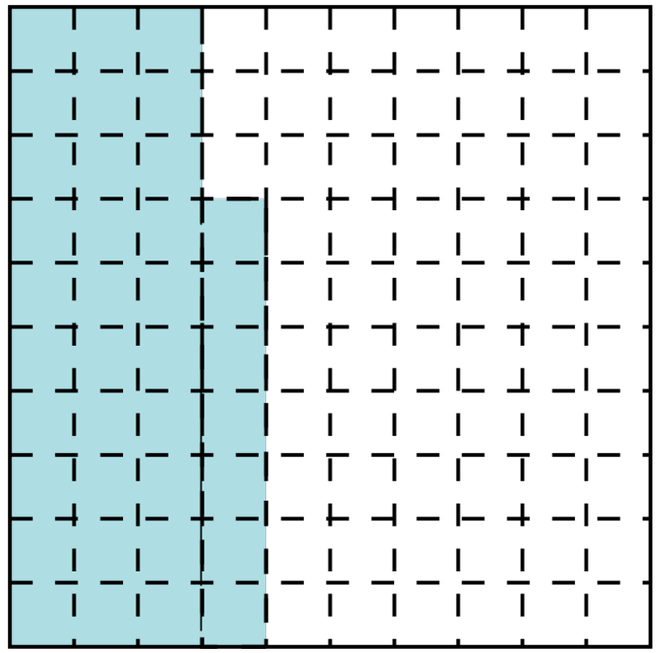

100 으로 나눈 작은 모눈 37 개는 전체의 □ 이고, 소수로 □ 이라 쓰고, □ 이라고 읽습니다.

① $\frac{1}{100}$, 0.01 , 영점 영일

② $\frac{37}{100}$, 0.37 , 영점 삼칠

③ $\frac{1}{37}$, 3.7 , 삼점 칠

④ $\frac{100}{37}$, 0.37 , 영점 삼칠

⑤ $\frac{37}{100}$, 0.037 , 영점 영삼칠

10. 아버지와 나라가 낚시를 갔습니다. 아버지는 금붕어를 16.782 kg 만큼 잡으셨고, 나라는 7.356 kg 만큼 잡았습니다. 집에 가기 전에 둘은 금붕어 2.567 kg 을 가지고 매운탕을 끓여 먹었습니다. 집으로 가지고 온 금붕어는 몇 kg 인지 구하시오.

답: _____ kg

11. 계산 결과가 가장 작은 것의 기호를 쓰시오.

㉠ $0.42 - 0.18$	㉡ $0.16 + 0.18$	㉢ $0.63 - 0.35$

답 : _____

12. 다음 도형에서 사다리꼴이 아닌 도형은 모두 몇 개인지 구하시오.

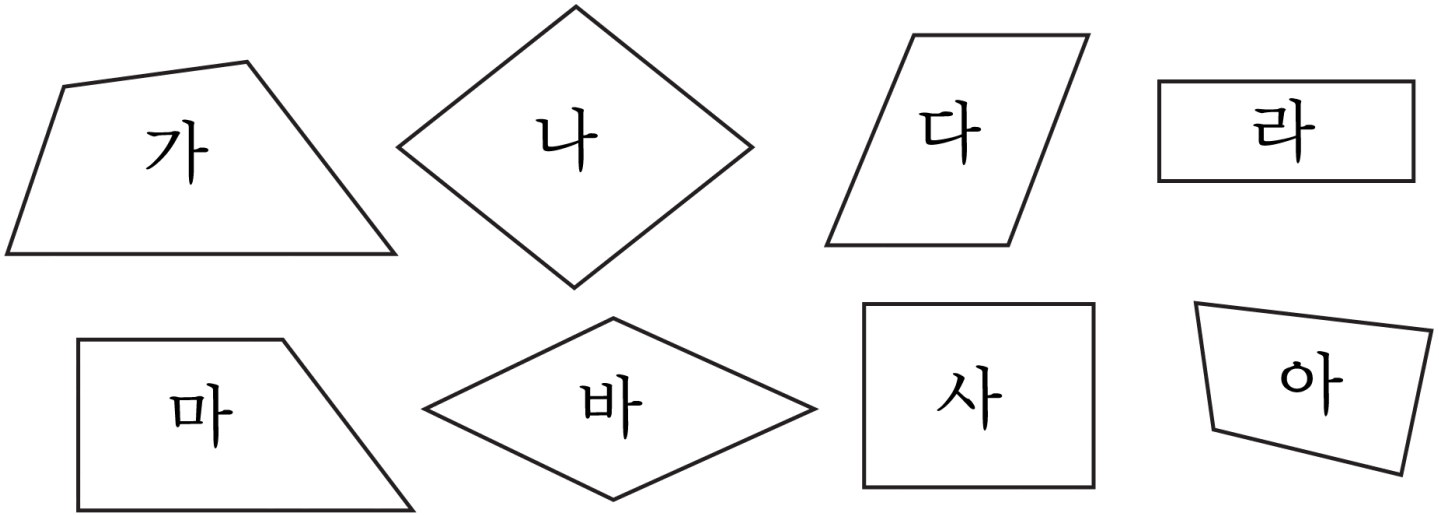

답: _____ 개

13. 평행사변형에 대한 설명으로 바르지 <u>않은</u> 것은 어느 것 입니까?

① 마주 보는 두 쌍의 변이 서로 평행입니다.

② 마주 보는 두 각의 크기가 같습니다.

③ 네 변의 길이가 모두 같습니다.

④ 이웃하는 두 각의 합은 $180°$ 입니다.

⑤ 사다리꼴이라고 할 수 있습니다.

14. 다음 중에서 네 각의 크기가 모두 같은 것은 사각형을 모두 고르시오.

① 정사각형 ② 직사각형 ③ 마름모

④ 평행사변형 ⑤ 사다리꼴

15. 다음 중에서 두 사각형의 공통점을 모두 고르시오.

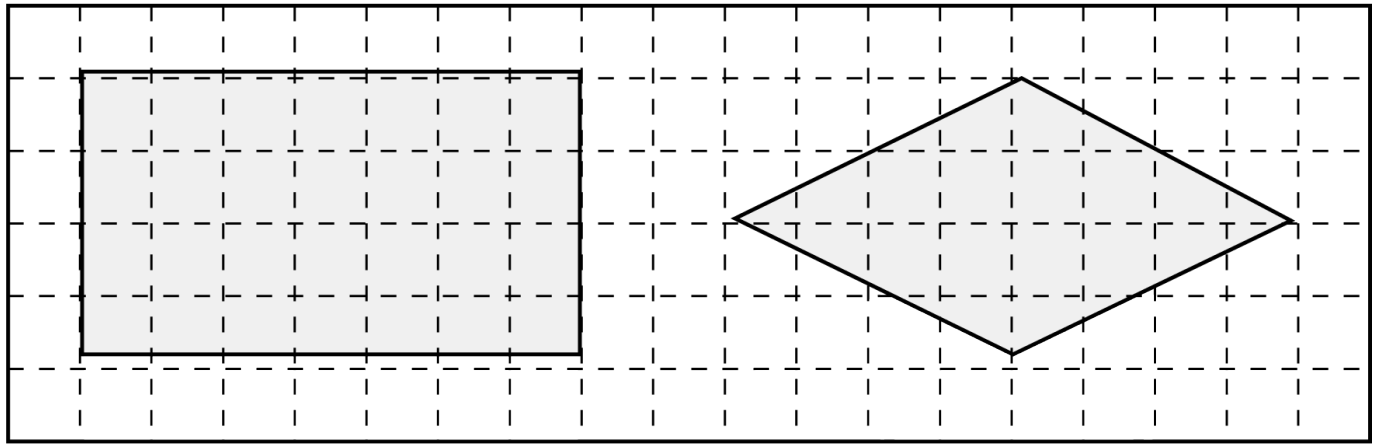

① 두 쌍의 마주 보는 변이 각각 평행이다.

② 네 각의 크기가 모두 같다.

③ 네 변의 길이가 모두 같다.

④ 마주 보는 각의 크기가 각각 같다.

⑤ 마주 보는 변의 길이가 각각 같다.

16. 아래 사각형의 이름이 아닌 것을 모두 고르시오.

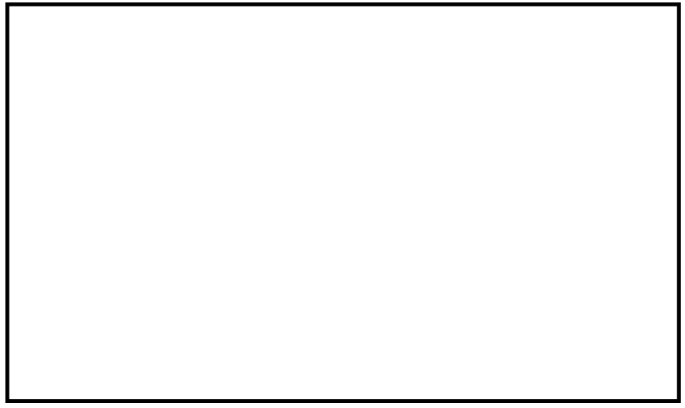

① 평행사변형 ② 사다리꼴 ③ 직사각형

④ 마름모 ⑤ 정사각형

17. 분모가 9 인 분수 중에서 $2\frac{6}{9}$ 보다 크고 3 보다 작은 대분수를 모두 합하면 얼마인지 구하시오.

① $5\frac{6}{9}$ ② $5\frac{8}{9}$ ③ $7\frac{1}{9}$ ④ $7\frac{3}{9}$ ⑤ $7\frac{7}{9}$

18. 다음과 같은 다섯 장의 숫자 카드를 한 번씩만 사용하여 만들 수 있는 소수 세 자리의 수 중에서 세 번째로 작은 수를 구하시오.

2	3	7	9	.

답: _____

19. $\square$ 안에 들어가는 알맞은 숫자들의 합을 구하시오.

$$2.271 + 3.97 < 6.2\square 2$$

답: _____

20. 다음 중 평행선과 수선이 모두 있는 도형이 아닌 것을 모두 고르시오.

① 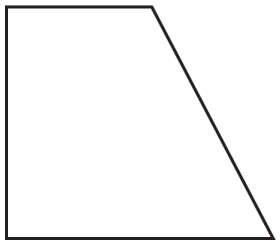

②

③ 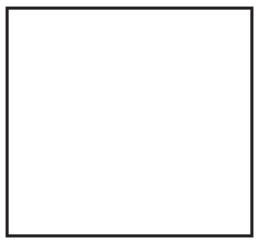

④ 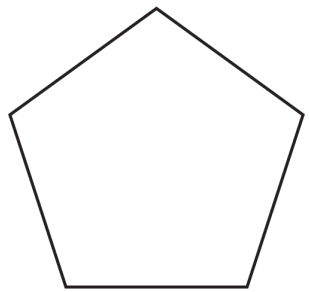

⑤ 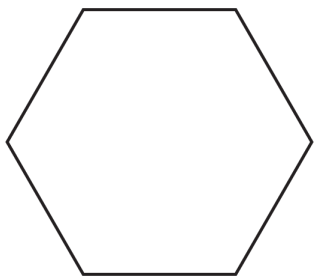

21. 선분 ㄱㄴ과 선분 ㄹㄷ, 선분 ㄱㄹ과 선분 ㄴㄷ은 각각 평행입니다. 각 ㉠과 각 ㉡의 크기의 합은 몇 도인지 구하시오.

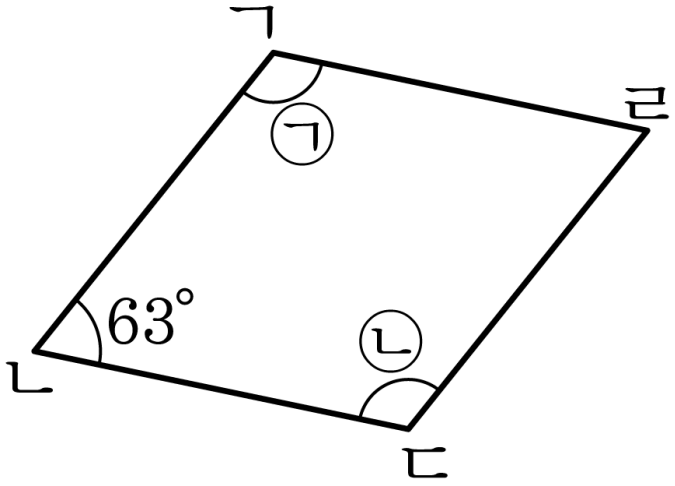

답: _____ °

22. 직선 가와 나는 서로 평행입니다. $\boxed{}$안에 알맞은 각의 크기를 구하시오.

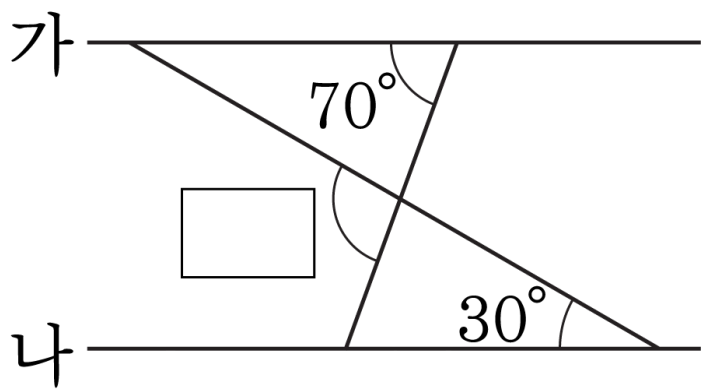

답: _____ °

23. 그림은 길이가 같은 선분 5 개로 만든 모양입니다. 예각삼각형은 몇 개입니까?

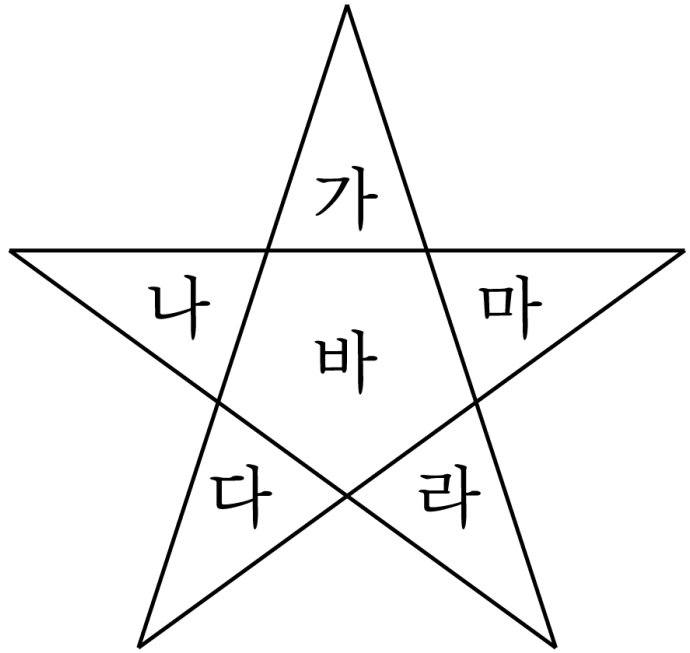

답: _____ 개

24. 두 수 39 와 40 사이를 50 등분 하여 나타낸 소수 중에서 가장 큰 소수의 각 자리의 숫자의 합을 구하시오.

답: ____________

25. $\square$ 안에 들어갈 알맞은 숫자들의 합을 구하시오.

$$\begin{array}{r} 7.3\square \\ -\ 2.\square 4\square \\ \hline \square.533 \end{array}$$

답: _____