1. 다음 도형에서 면 ㄱㄴㄷㄹ과 평행인 면은 어느 것입니까?

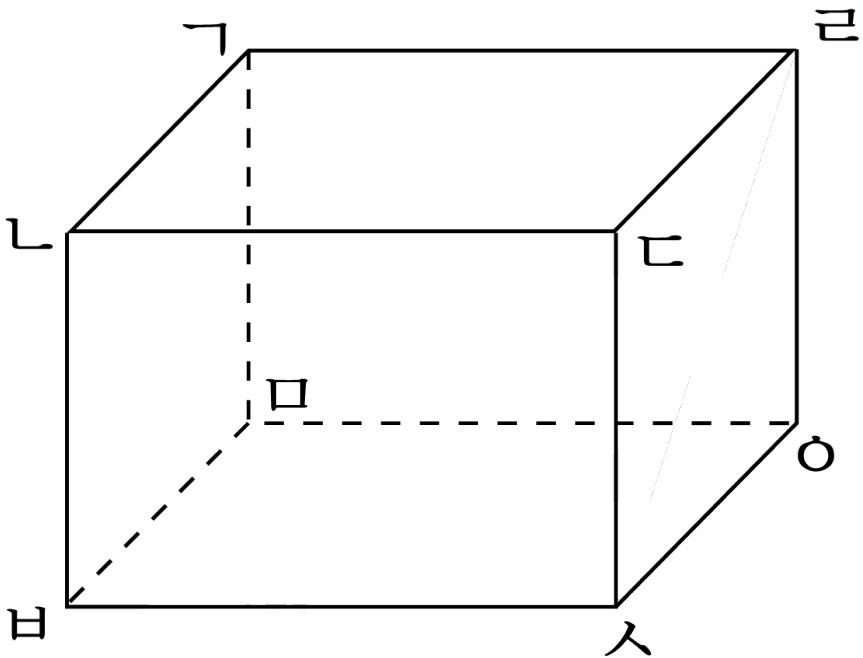

답: 면 _____

2. 다음 직육면체를 보고 ☐ 안에 알맞은 말을 차례대로 써넣으시오.

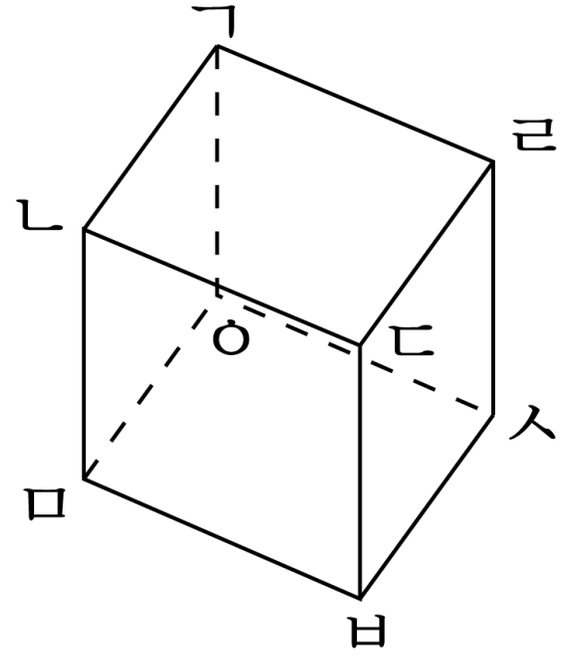

면 ㄱㄴㄷㄹ과 면 ㅁㅂㅅㅇ은 아무리 늘여도 서로 만나지 않습니다. 이와 같이 만나지 않는 두 면을 서로 ☐이라 하고, 이 두 면을 ☐이라 합니다.

답: _____

답: _____

3. 다음 직육면체를 보고, 면 ㄷㅅㅂㄴ과 평행인 면을 찾으시오.

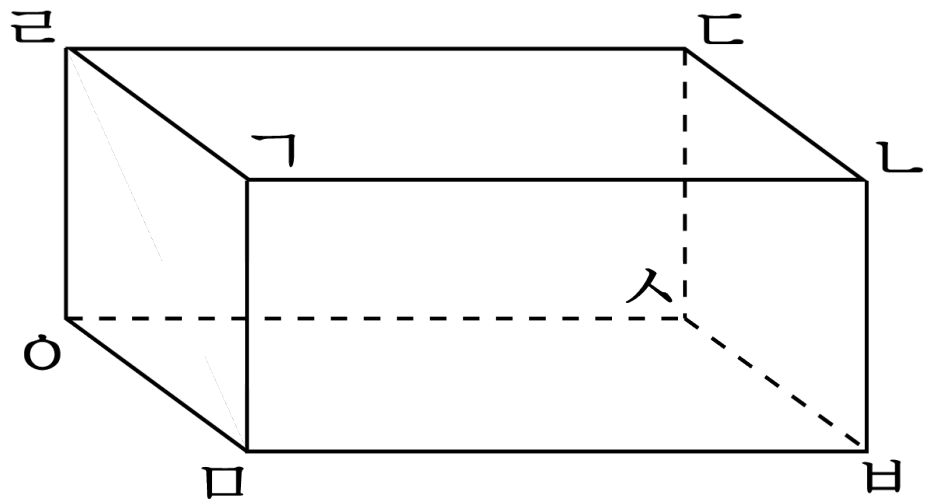

① 면 ㄱㄴㄷㄹ ② 면 ㄱㅁㅂㄴ ③ 면 ㄹㅇㅁㄱ

④ 면 ㅁㅂㅅㅇ ⑤ 면 ㄹㅇㅅㄷ

4. 다음 도형에서 면 ㄴㅂㅅㄷ과 수직인 면을 잘못 말한 것을 찾으시오.

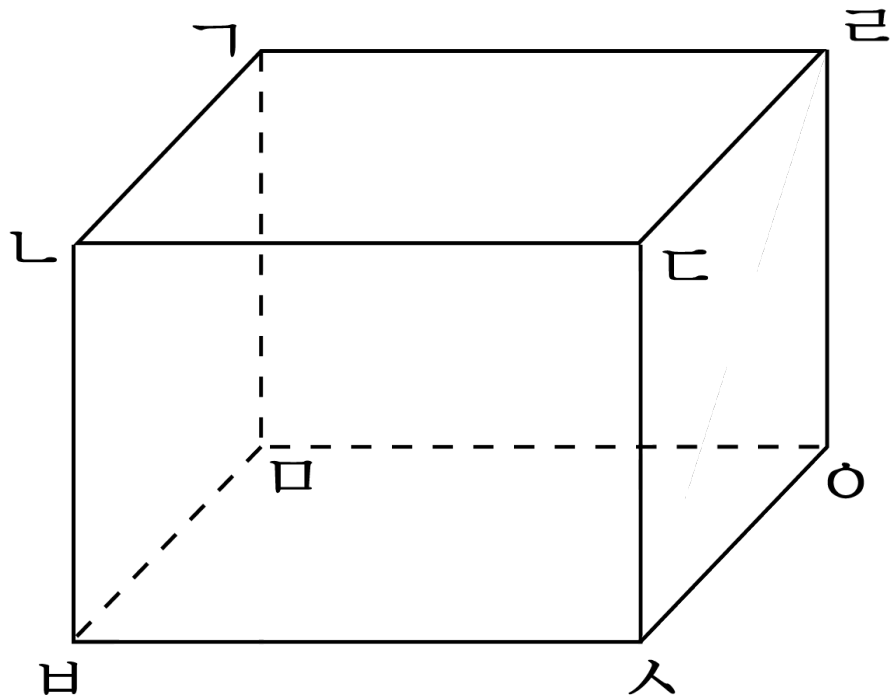

① 면 ㄱㅁㅂㄴ ② 면 ㄱㅁㅇㄹ ③ 면 ㄱㄴㄷㄹ

④ 면 ㄷㅅㅇㄹ ⑤ 면 ㅁㅂㅅㅇ

5. 다음 직육면체에서 면 ㄱㄴㅂㅁ과 서로 수직인 면이 아닌 것은 어느 것입니까?

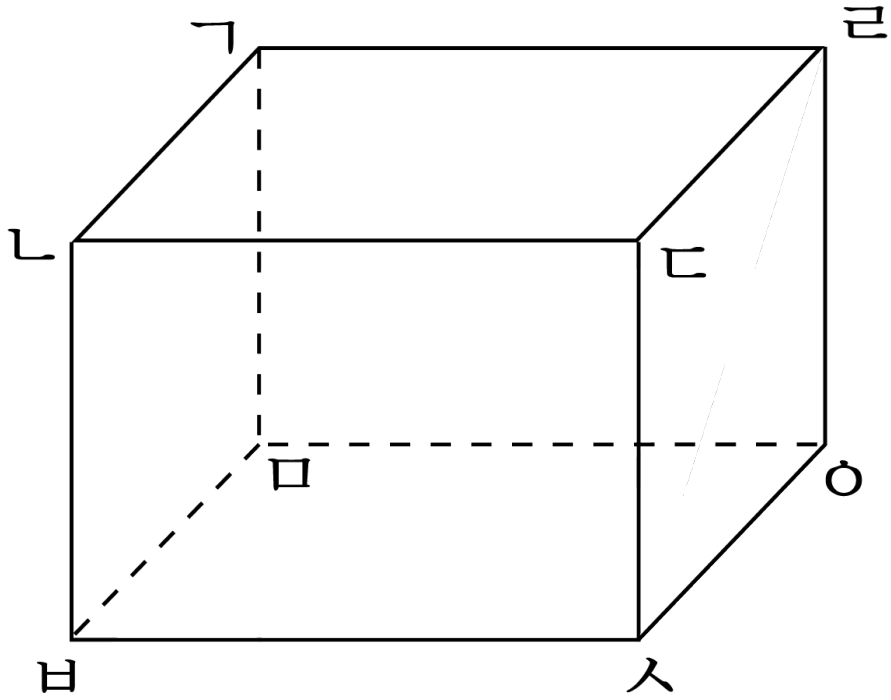

① 면 ㄱㄴㄷㄹ ② 면 ㄱㅁㅇㄹ ③ 면 ㄴㅂㅅㄷ

④ 면 ㄹㄷㅅㅇ ⑤ 면 ㅂㅅㅇㅁ

6. 다음 직육면체에서 면 ㅁㅅㅇㅂ과 서로 수직인 면이 아닌 것은 어느 것입니까?

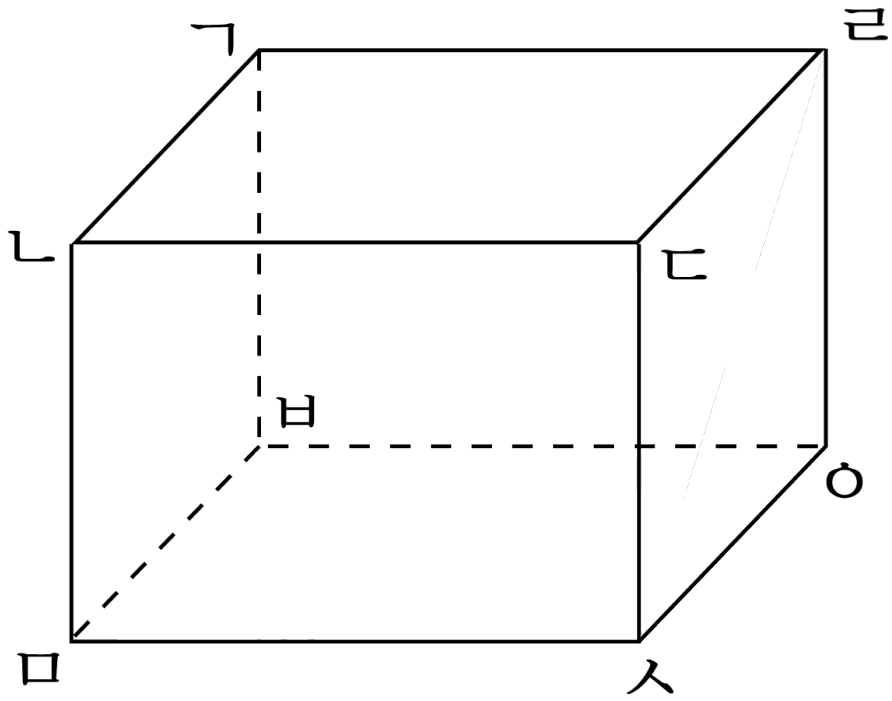

① 면 ㄱㄴㅁㅂ ② 면 ㄴㅁㅅㄷ ③ 면 ㄴㄷㄹㄱ

④ 면 ㄷㅅㅇㄹ ⑤ 면 ㄱㅂㅇㄹ

7. 다음 직육면체에서 면 ㄱㄴㄷㄹ과 평행한 면을 찾으시오.

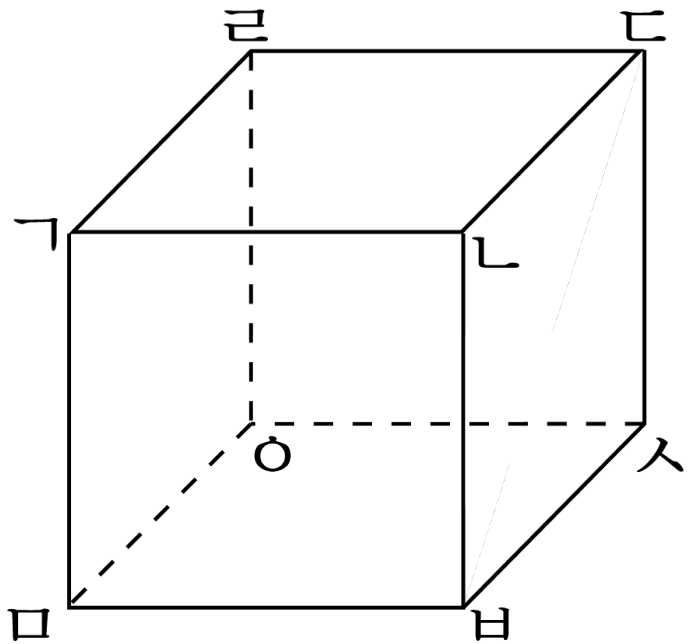

① 면 ㄴㅂㅅㄷ ② 면 ㄱㅁㅂㄴ ③ 면 ㄹㅇㅅㄷ

④ 면 ㅁㅂㅅㅇ ⑤ 면 ㄱㅁㅇㄹ

8. 직육면체에서 색칠한 면과 평행한 면의 넓이는 몇 cm^2 인지 구하시오.

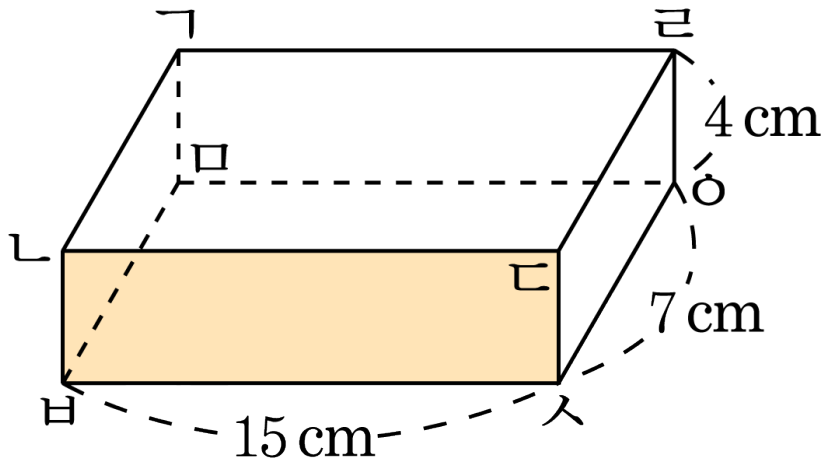

답: _____ cm^2

9. 다음 직육면체에서 선분 ㅇㅂ에 평행인 면은 어느 것입니까?

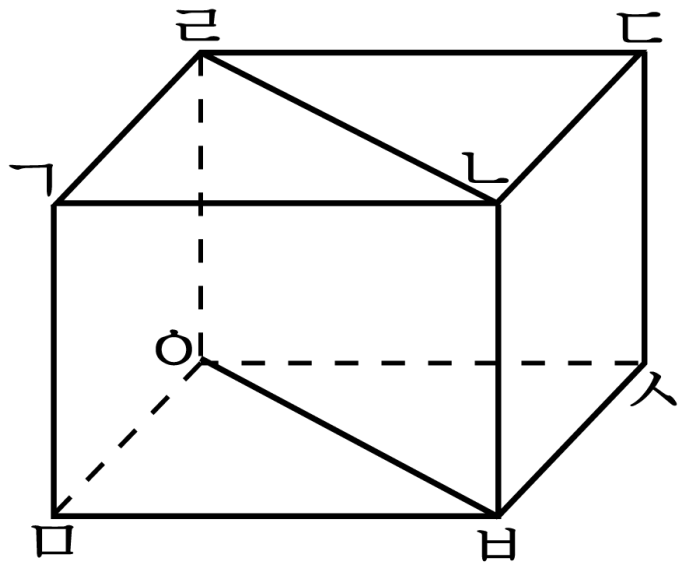

① 면 ㄱㄴㄷㄹ ② 면 ㄱㅁㅇㄹ ③ 면 ㄱㄴㅂㅁ

④ 면 ㅁㅂㅅㅇ ⑤ 면 ㄷㄹㅇㅅ

10. 다음 직육면체의 모서리의 길이를 모두 더하면 몇 cm 입니까?

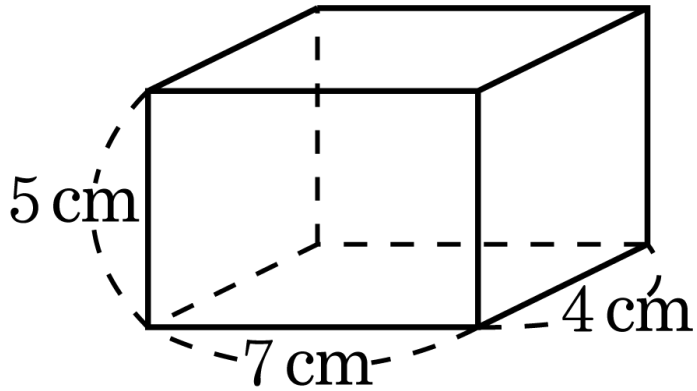

답: _____ cm

11. 직육면체를 다음과 같이 빨간색 테이프로 둘렀습니다. 색 테이프는 적어도 몇 cm가 있어야 합니까?

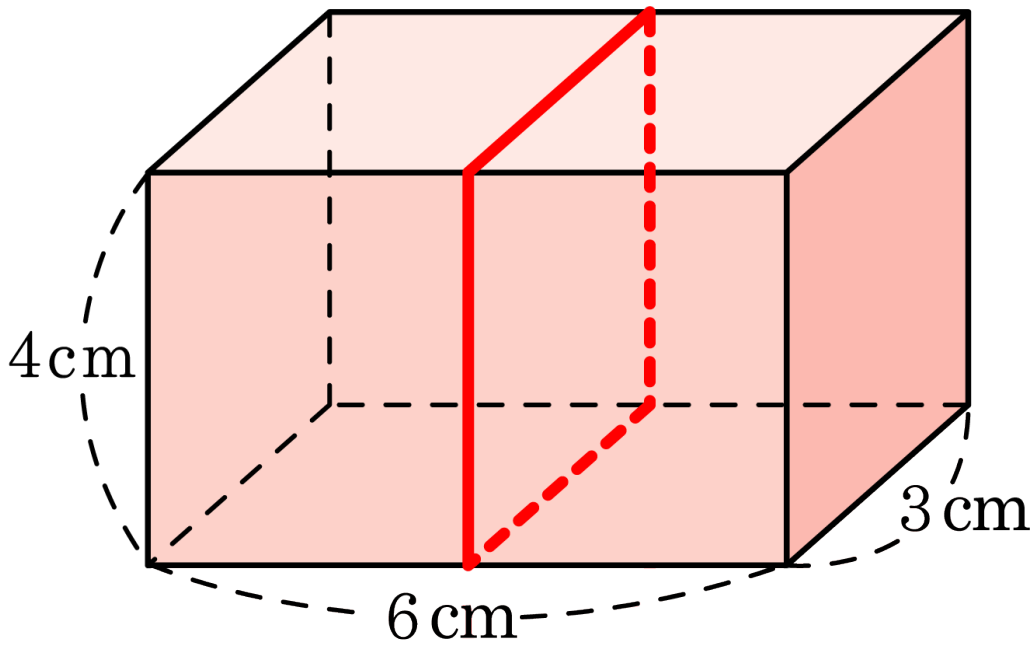

답: _____ cm

12. 다음 직육면체에서 모든 모서리의 길이의 합은 얼마입니까?

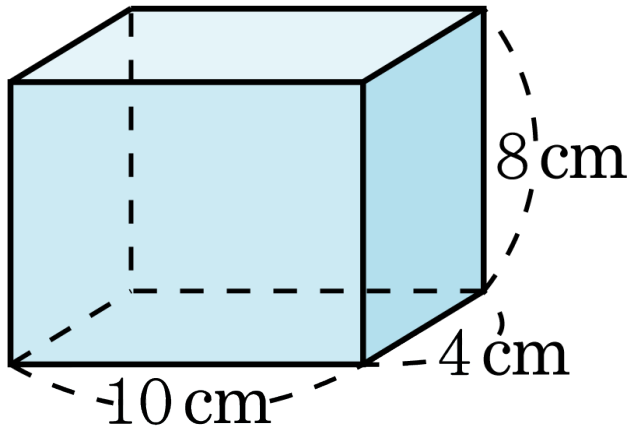

답: _____ cm

13. 다음 정육면체에서 보이는 모서리의 길이의 합이 153 cm 라면, 전체 모서리의 길이는 얼마입니까?

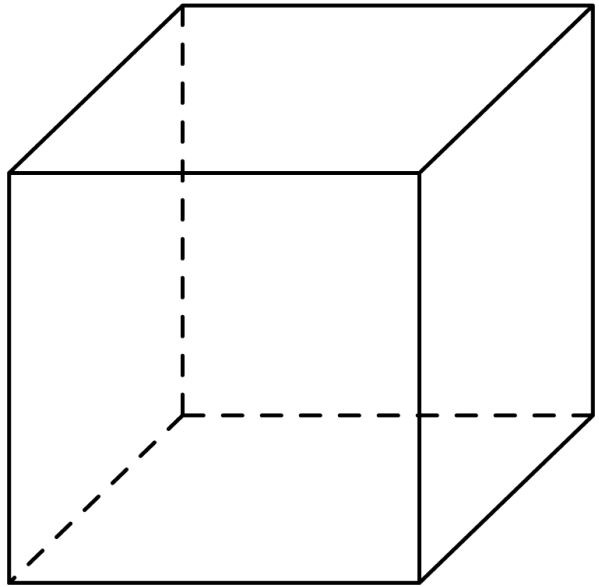

답: _____ cm

14. 다음 직육면체에서 보이는 모서리의 길이의 합은 몇 cm 입니까?

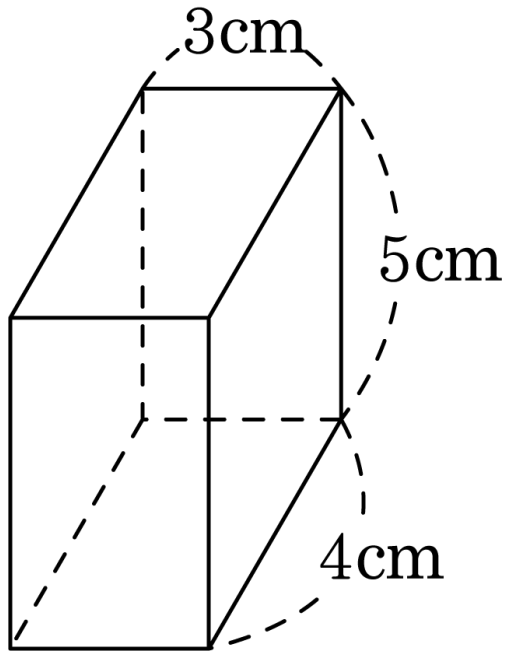

답: _____ cm

15. 다음 직육면체의 모서리의 길이의 합은 68cm 입니다. $\boxed{}$ 안에 알맞은 수를 써넣으시오.

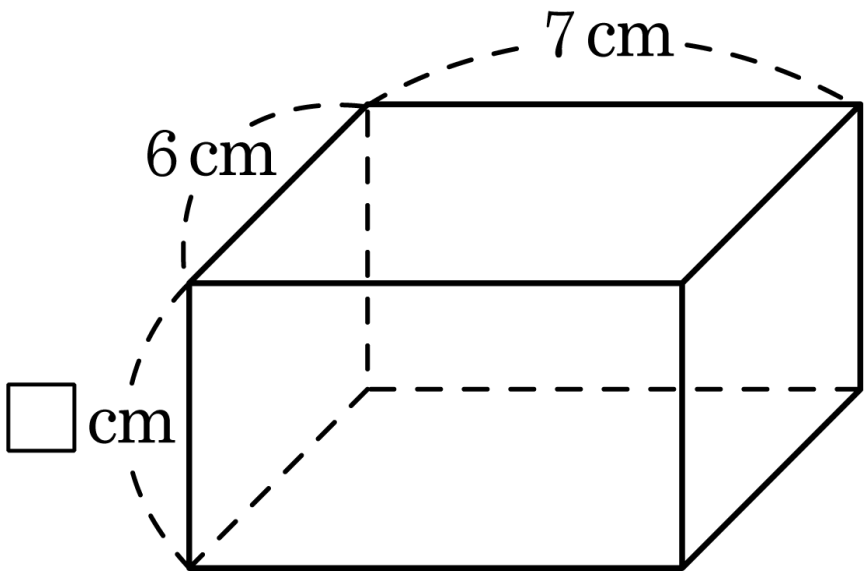

답: _____ cm

16. 다음 직육면체의 겉면에 평행인 면끼리 같은 색의 종이를 붙이려고 합니다. 필요한 색종이의 전체 넓이는 얼마입니까?

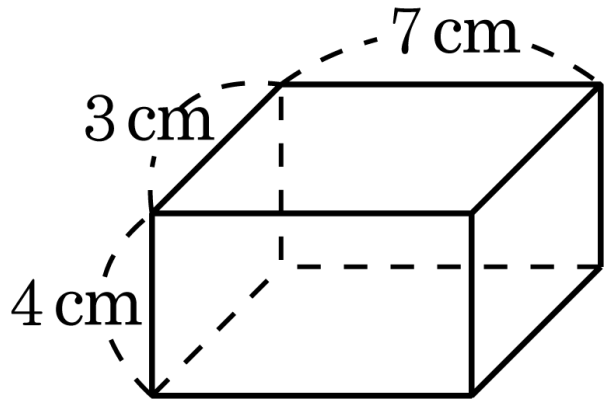

답: _____ cm^2

17. 다음 직육면체에서 모서리 ㅁㅂ, ㅂㅅ의 길이가 각각 8 cm이고, 모든 모서리의 길이의 합이 112 cm일 때, 모서리 ㄷㅅ의 길이는 몇 cm입니까?

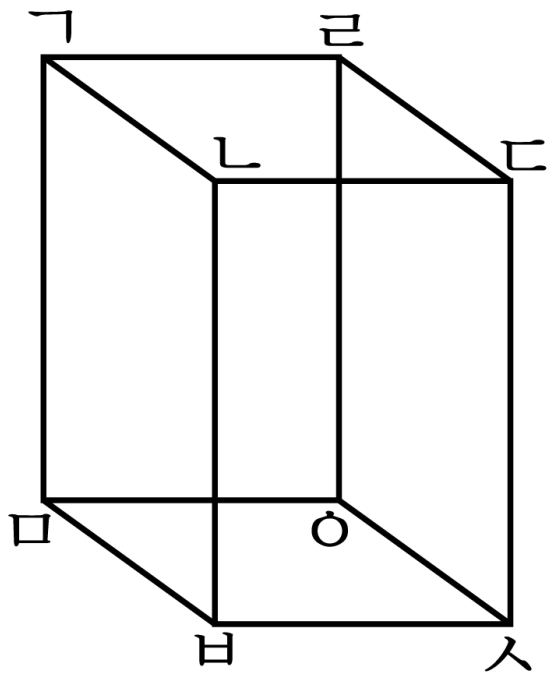

답: _____ cm

18. 다음은 준영이가 어느 직육면체의 면을 본뜬 모양입니다. 준영이가 본뜬 직육면체의 모든 모서리 길이의 합은 몇 cm 입니까?

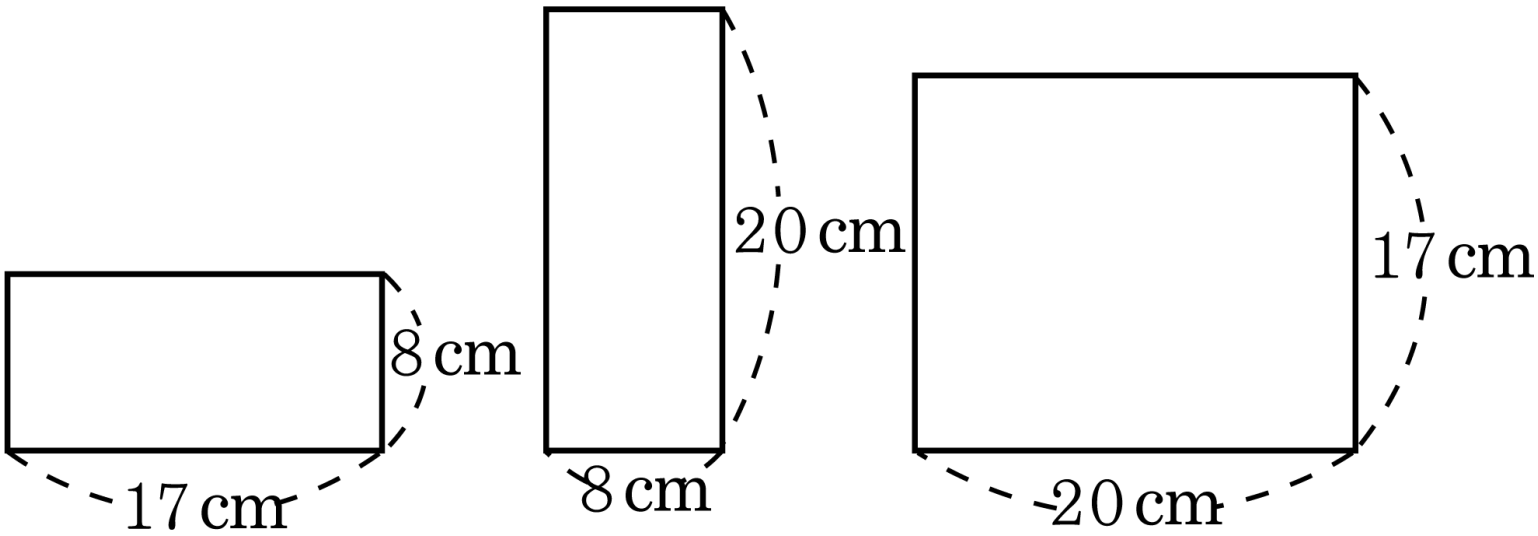

답: _____ cm

19. 다음은 진희이가 어느 직육면체의 면을 본뜬 모양입니다. 진희이가 본뜬 직육면체의 모든 모서리 길이의 합은 몇 cm 입니까?

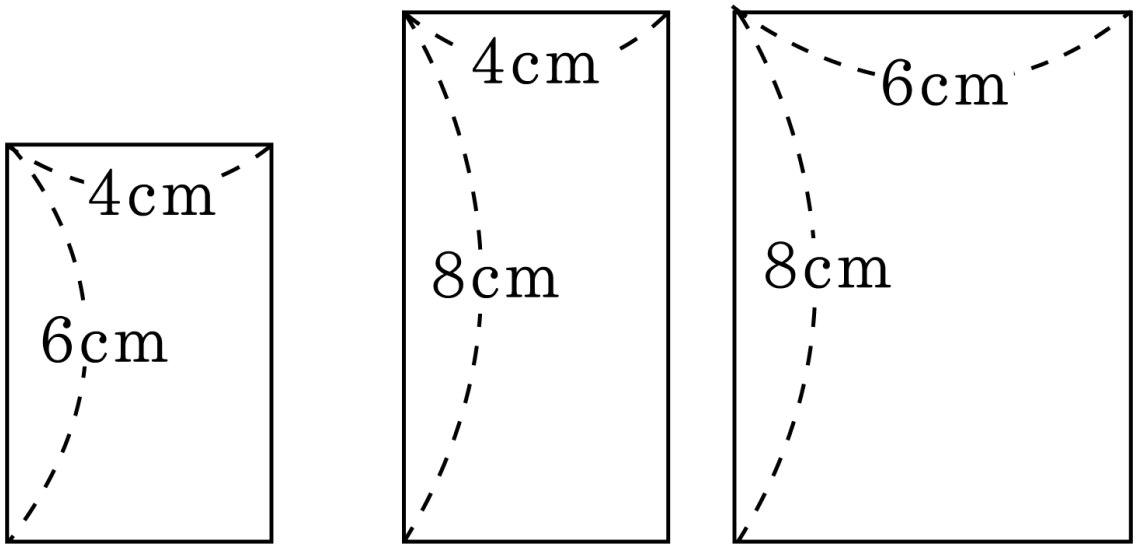

답: _____ cm

20. 가로, 세로의 길이가 각각 13cm , 8cm 이고 높이가 12cm 인 직육면체 모양의 나무 도막을 다음 그림과 같이 굵은 선을 따라 톱질하여 나누었습니다. 만들어진 나무 도막들의 모서리 길이의 합을 구하시오.

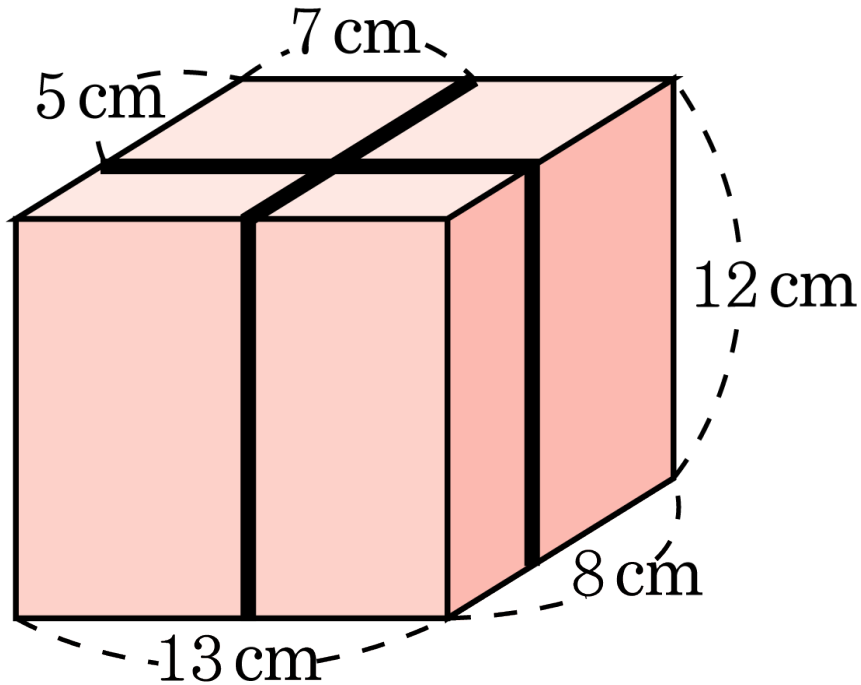

답: _____ cm