1. 한 변이 16 cm 인 정사각형 모양의 공책이 있다. 이 공책의 둘레의 길이는 몇 cm 인가?

답: _____ cm

2. 어떤 직사각형의 둘레는 30 cm 이고, 가로는 10 cm 입니다. 이 직사각형의 세로는 몇 cm 입니까?

답: _____ cm

3. $\square$안에 알맞은 수를 써넣으시오.

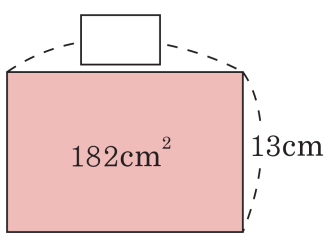

답: _____ cm

4. 평행사변형 중 넓이가 가장 넓은 것은 어느 것입니까?

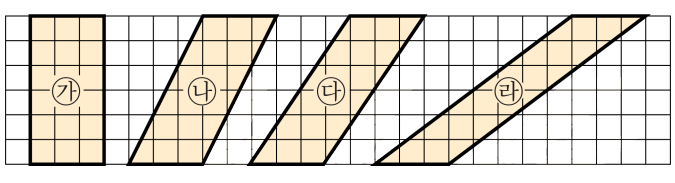

① ㉮ ② ㉯

③ ㉰ ④ ㉱

⑤ 모두 같습니다.

5. 넓이가 $204\,\mathrm{cm}^2$ 인 평행사변형이 있습니다. 이 평행사변형의 높이가 $12\,\mathrm{cm}$ 라면, 밑변의 길이는 몇 cm 입니까?

답: _____ cm

6. 동환이는 가로 30cm , 세로 18cm 인 직사각형 모양의 도화지를 한 장 가지고 있다. 이 도화지의 각 변의 한 가운데를 이어 마름모를 그렸다고 할 때, 마름모의 넓이를 구하시오.

답: _____ cm^2

7. 다음 도형의 넓이가 112cm^2 라고 할 때, 나머지 한 대각선의 길이는 몇 cm 인지 구하시오.

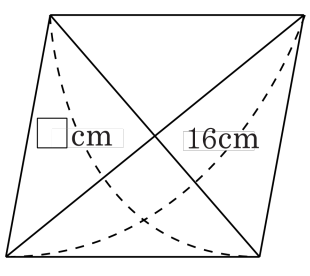

답: _____ cm

8. 색칠한 부분의 넓이를 구하시오.

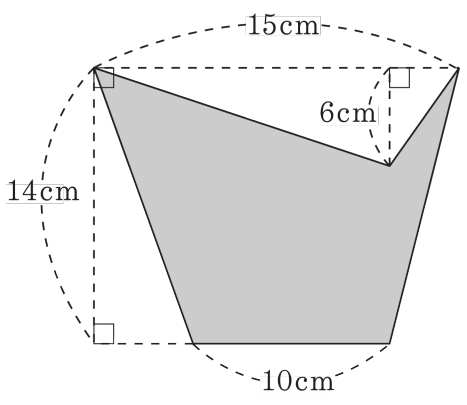

답: _____

9. 둘레의 길이가 각각 36 cm 와 68 cm 인 정사각형이 있습니다. 두 정사각형의 한 변의 길이의 차는 얼마입니까?

① 4 cm ② 5 cm ③ 6 cm ④ 7 cm ⑤ 8 cm

10. 한 변이 8 cm 인 정사각형 3 개가 서로 맞붙어 있다. 이 도형의 둘레의 길이를 구하여라.

답: _____ cm

11. 다음에서 색칠한 부분의 넓이는 단위넓이의 몇 배입니까?

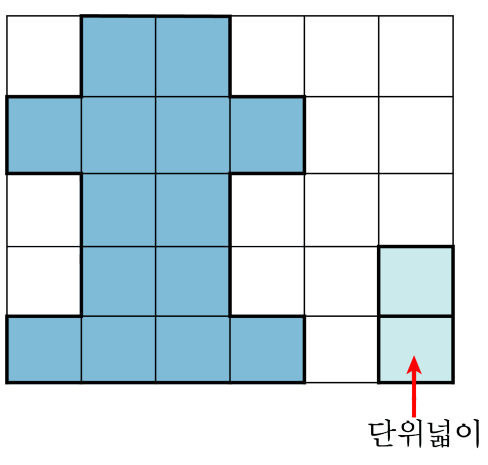

답: _____ 배

12. 가로의 길이가 $18\,\mathrm{cm}$ 이고, 세로의 길이가 $24\,\mathrm{cm}$ 인 직사각형을 넓이가 $36\,\mathrm{cm}^2$ 인 정사각형으로 덮으려고 합니다. 정사각형은 몇 개 필요합니까?

답: _____ 개

13. 다음 도형은 직사각형 2개를 붙여 놓은 것입니다. 도형 전체의 넓이가 1134cm^2 일 때, 이 도형의 둘레의 길이를 구하시오.

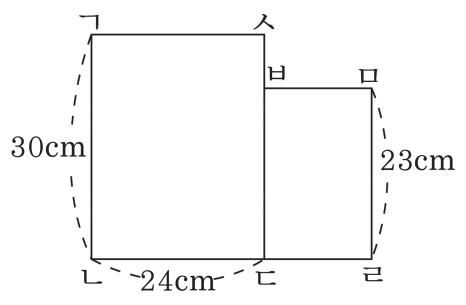

답: _____ cm

14. 다음 색칠한 부분의 넓이는 몇 cm^2 입니까?

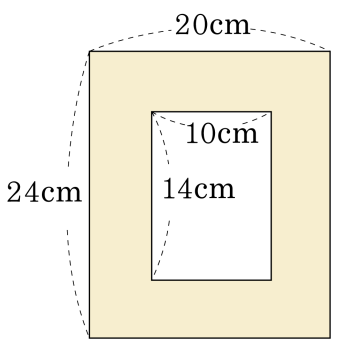

① $140cm^2$ ② $200cm^2$ ③ $280cm^2$
④ $340cm^2$ ⑤ $480cm^2$

15. 다음 그림에서 삼각형 ㄱㄴㄷ의 넓이는 $36\,cm^2$ 입니다. 평행사변형 ㄱㄴㄹㅁ의 넓이는 몇 cm^2 입니까?

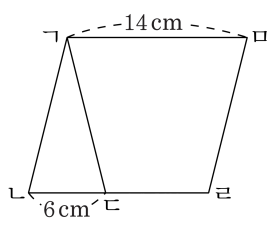

답: _____ cm^2

16. 다음 도형의 넓이를 구하시오.

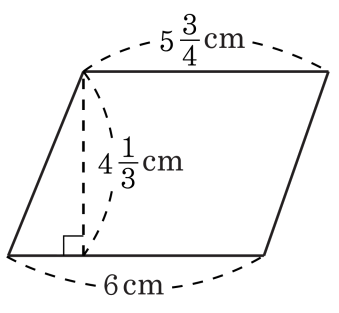

① $25\frac{1}{2}$ ② $25\frac{11}{24}$ ③ $25\frac{13}{24}$ ④ $23\frac{13}{24}$ ⑤ $27\frac{13}{24}$

17. 다음 도형에서 사다리꼴 ㄱㄴㄹㅁ의 넓이는 삼각형 ㄷㄹㅁ의 넓이의 몇 배인지 구하시오.

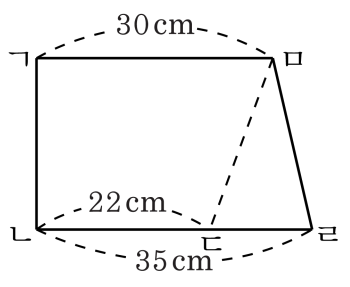

답: _____ 배

18. 대각선이 14cm 인 정사각형의 한 대각선을 한 변으로 하는 정사각형이 그림과 같이 놓여 있다. 물음에 답을 차례대로 써 보아라.

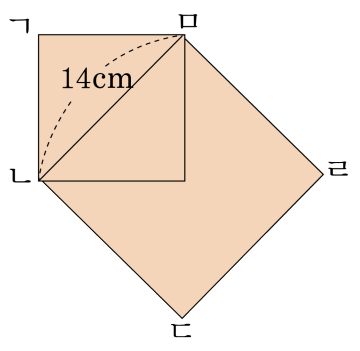

(1) 사각형 ㄴㄷㄹㅁ의 넓이를 구하여라.
(2) 삼각형 ㄱㄴㅁ의 넓이를 구하여라.

답: _____ cm^2

답: _____ cm^2

19. 정사각형 모양의 땅을 그림과 같이 크기가 같은 5개의 직사각형으로 나누었습니다. 한 직사각형의 넓이가 $162000\,\mathrm{cm}^2$ 라면, 이 정사각형 모양의 한 변의 길이는 몇 cm 입니까?

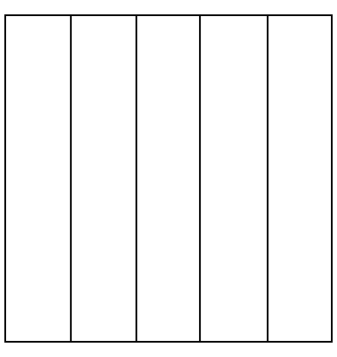

답: _____ cm

20. 아래 도형에서 가장 작은 사각형은 정사각형입니다. 전체 도형의 넓이가 135cm^2 이면, 도형의 둘레의 길이는 몇 cm 입니까?

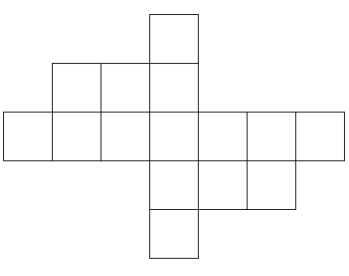

답: _____ cm

21. 평행사변형의 넓이가 $72\,\mathrm{cm}^2$ 이고, 밑변의 길이와 높이가 $5\,\mathrm{cm}$ 보다 큰 자연수라고 할 때, 가능한 밑변의 길이가 <u>아닌</u> 것을 고르시오.

① $6\,\mathrm{cm}$ ② $7\,\mathrm{cm}$ ③ $8\,\mathrm{cm}$ ④ $9\,\mathrm{cm}$ ⑤ $12\,\mathrm{cm}$

22. 사다리꼴 ㄱㄴㄷㄹ에서 가의 넓이는 나의 넓이의 $\frac{1}{2}$ 입니다. 변 ㄴㄷ의 길이는 몇 cm 인지 구하시오.

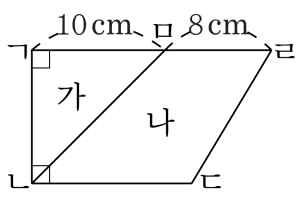

답: _____ cm

23. ①의 넓이가 $20\,\mathrm{cm}^2$ 일 때, ③ 과 ④의 넓이의 합을 구하시오.

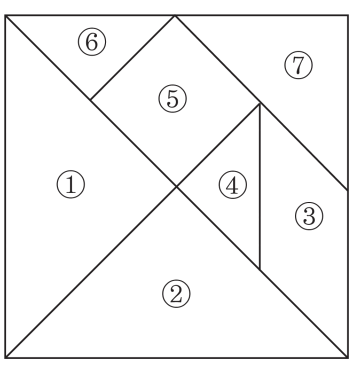

답: _____ cm^2

24. 사각형 ㄱㄴㄷㄹ은 직사각형입니다. 선분 ㅁㄹ과 직선 ㅂㅅ이 평행일 때, 사각형 ㅁㄴㄷㄹ의 넓이를 구하시오.

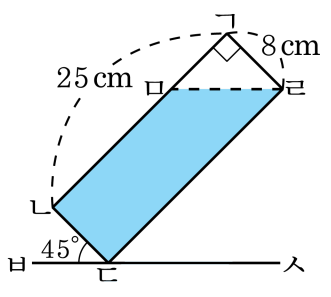

답: _____ cm^2

25. 사다리꼴 ㄱㄴㄷㄹ을 선분 ㄹㅁ으로 나누어 사다리꼴 ㄱㄴㅁㄹ과 삼각형 ㄹㅁㄷ의 넓이를 같게 하려고 합니다. 선분 ㄴㅁ의 길이를 구하시오.

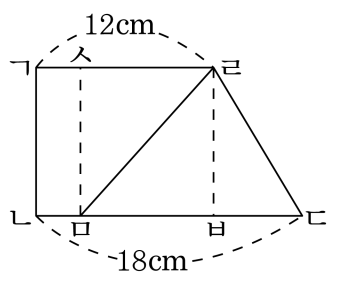

답: _____ cm