1. 다음 그림에서 교점의 개수를 구하여라.

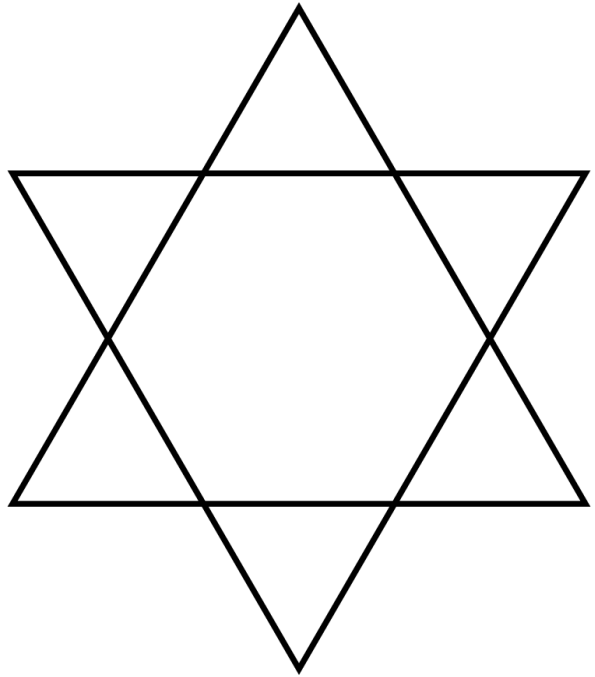

답: _____ 개

2. 다음 그림에서 $\overline{AP} = \overline{PQ} = \overline{QB}$ 일 때, 다음 보기 중 옳지 <u>않은</u> 것은?

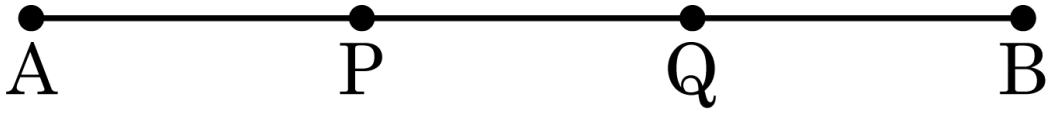

보기

㉠ $\overline{AB} = 3\overline{AP}$

㉡ $\overline{PB} = \overline{AQ}$

㉢ $\overline{PB} = 2\overline{AP}$

㉣ $\overline{PQ} = \frac{1}{3}\overline{AB}$

㉤ $\overline{AQ} = \frac{3}{2}\overline{AB}$

㉥ $\overline{AB} = \frac{1}{3}\overline{AP}$

① ㉠, ㉡ ② ㉡, ㉣ ③ ㉤, ㉥ ④ ㉢, ㉥ ⑤ ㉣, ㉤

3. 다음 그림에서 x 의 값은?

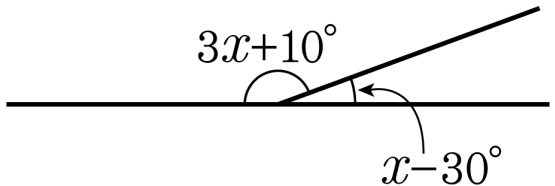

① 10° ② 20° ③ 30°

④ 40° ⑤ 50°

4. 다음 그림에서 $x° : y° : z° = 1 : 8 : 9$ 일 때, 세 각 중에서 가장 큰 각의 크기는?

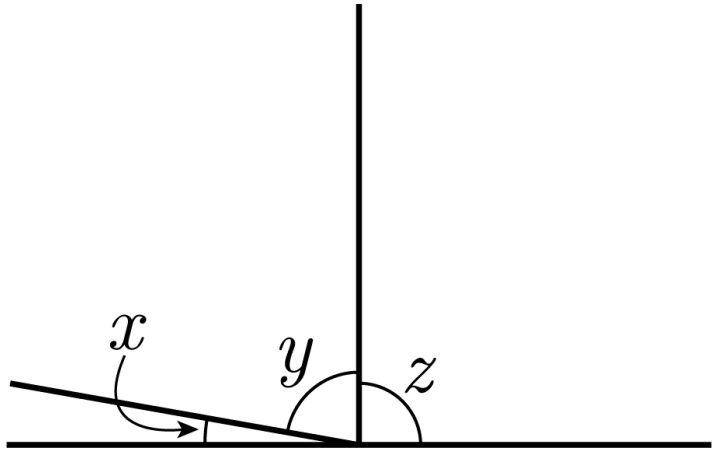

① 80 ② 90 ③ 100 ④ 110 ⑤ 120

5. 다음 그림에서 $\angle x$의 크기를 구하여라.

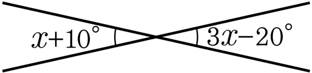

답: ______________ °

6. 다음 그림과 같이 세 직선 l , m , n 이 한 점에서 만날 때, 맞꼭지각은 모두 몇 쌍인가?

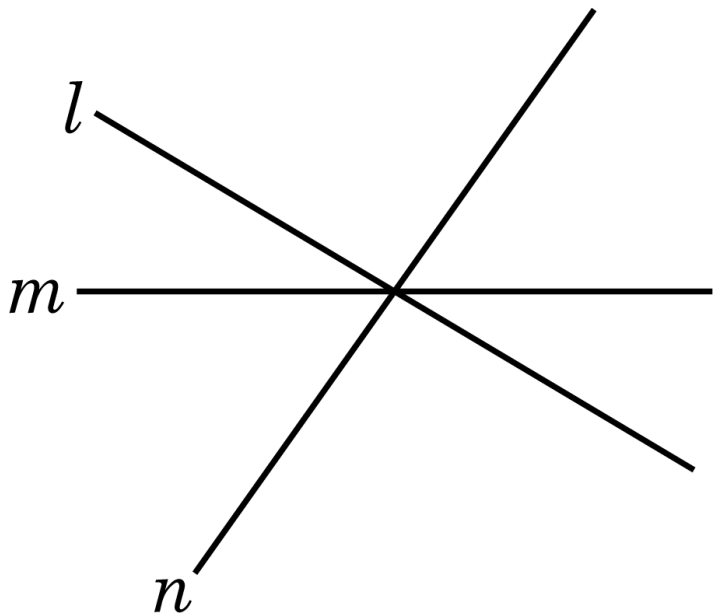

① 3 쌍 ② 6 쌍 ③ 8 쌍 ④ 9 쌍 ⑤ 12 쌍

7. 세 직선이 다음 그림과 같이 만날 때, 보기 중 옳은 것을 모두 골라라.

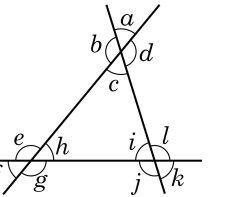

보기

㉠ $\angle a$와 $\angle l$은 동위각이다.

㉡ $\angle f$와 $\angle h$는 맞꼭지각이다.

㉢ $\angle d$와 $\angle f$는 엇각이다.

㉣ $\angle c$와 $\angle g$는 동위각이다.

㉤ $\angle d$와 $\angle i$는 엇각이다.

㉥ $\angle a$와 $\angle f$는 동위각이다.

답: _____

답: _____

답: _____

답: _____

8. 다음 그림에서 $l // m$ 일 때, $\angle x$, $\angle y$ 의 크기를 각각 구하면?

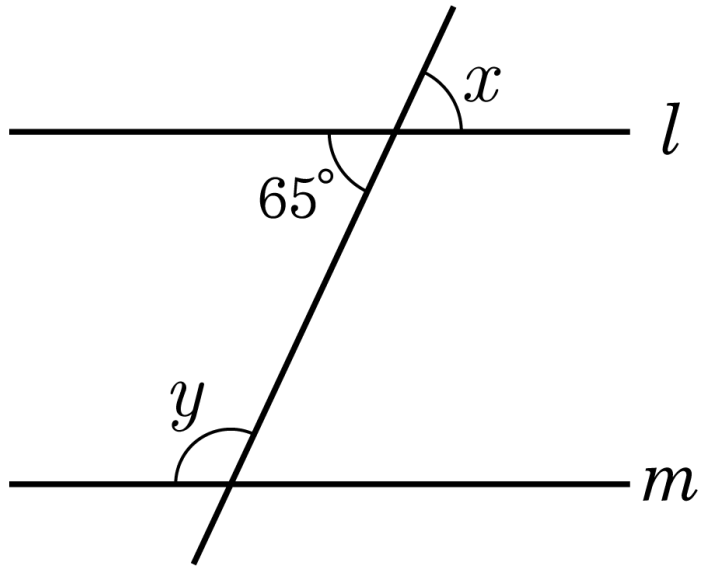

① $60°, 115°$ ② $60°, 120°$ ③ $65°, 95°$

④ $65°, 100°$ ⑤ $65°, 115°$

9. 다음 두 직선 l , m 이 서로 평행한 것을 모두 고르면?(정답 2개)

① 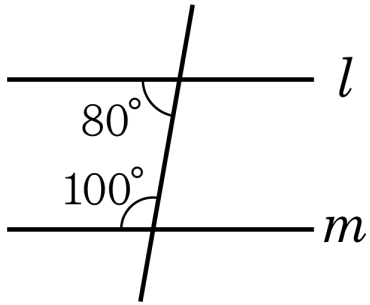

② 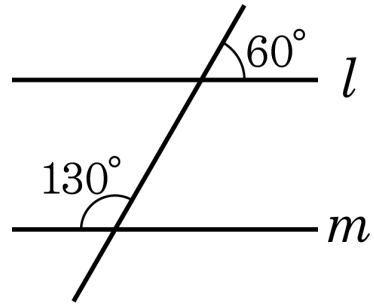

③ 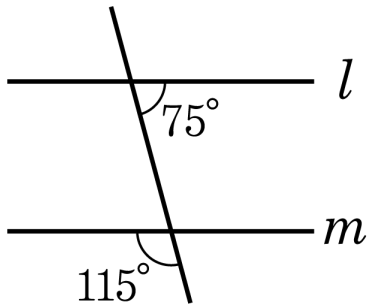

④ 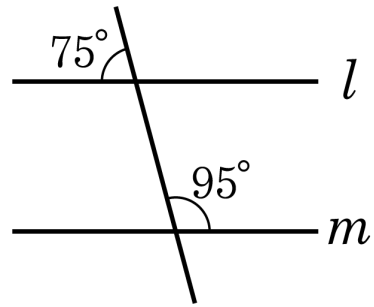

⑤ 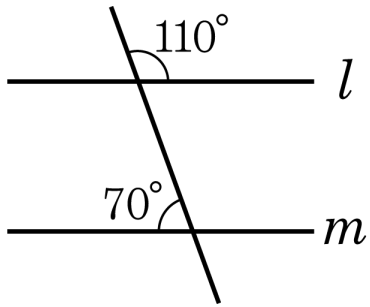

10. 다음 그림은 종이테이프를 $\angle CDE = 50°$ 가 되게 접은 것이다. $\angle ECB$ 의 크기는?

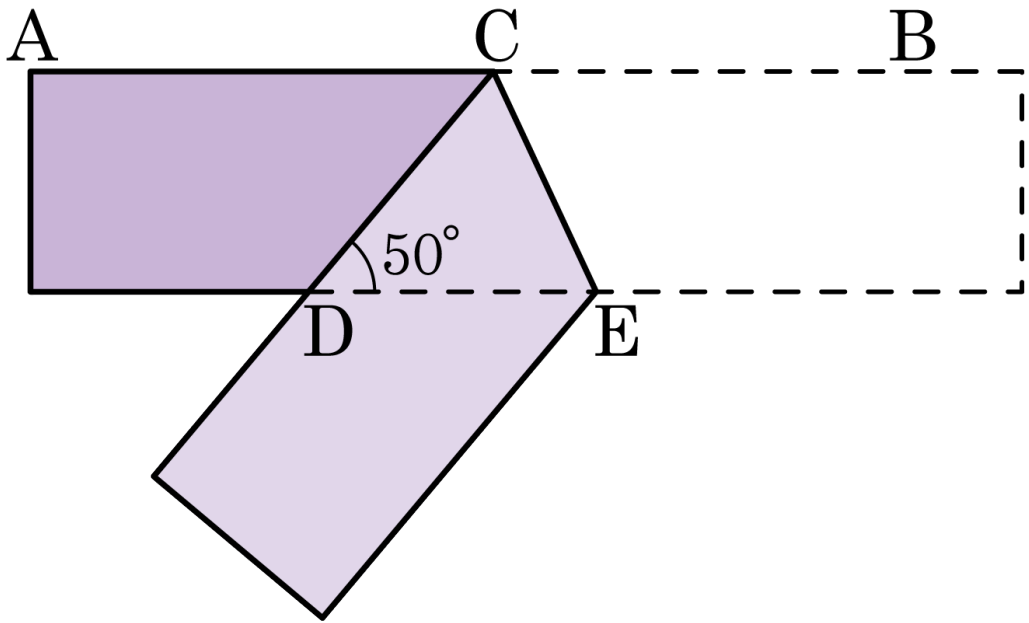

① 55° ② 65° ③ 75° ④ 85° ⑤ 95°

11. 다음 그림에서 직선 l 과 m 위에 동시에 있는 점을 구하여라.

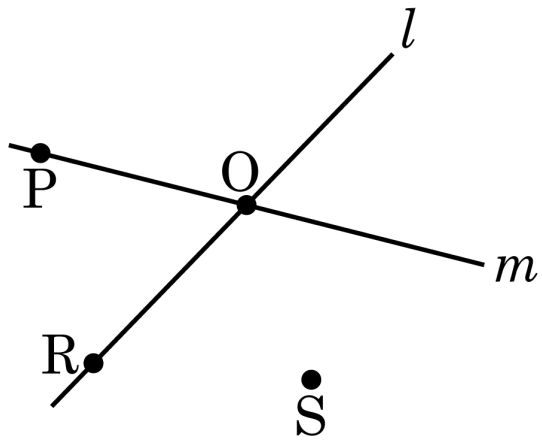

답: 점 _____

12. 다음 중 평면에서 두 직선의 위치관계에 해당하지 <u>않는</u> 것은?

㉠ 한 점에서 만난다.

㉡ 서로 다른 두 점에서만 만난다.

㉢ 만나지 않는다.

㉣ 만나지도 않고, 평행하지도 않는다.

㉤ 서로 일치한다.

① ㉠, ㉤ ② ㉡, ㉢ ③ ㉡, ㉣ ④ ㉢, ㉣ ⑤ ㉣, ㉤

13. 일직선상에 있지 않은 세 점 A, B, C 를 지나는 평면은 모두 몇 개 있는가?

① 1 개 ② 2 개 ③ 3 개

④ 4 개 ⑤ 무수히 많다.

14. 공간에 있는 두 직선의 위치가 다음과 같을 때, 서로 평행한 것은?

① 한 평면 위에 있는 두 직선
② 한 평면에 평행한 두 직선
③ 꼬인 위치에 있는 두 직선
④ 한 직선에 수직인 두 직선
⑤ 한 평면에 수직인 두 직선

15. 다음 직육면체에서 $\overline{EF}$ 와 꼬인 위치에 있는 모서리의 개수는 몇 개인지 구하여라.

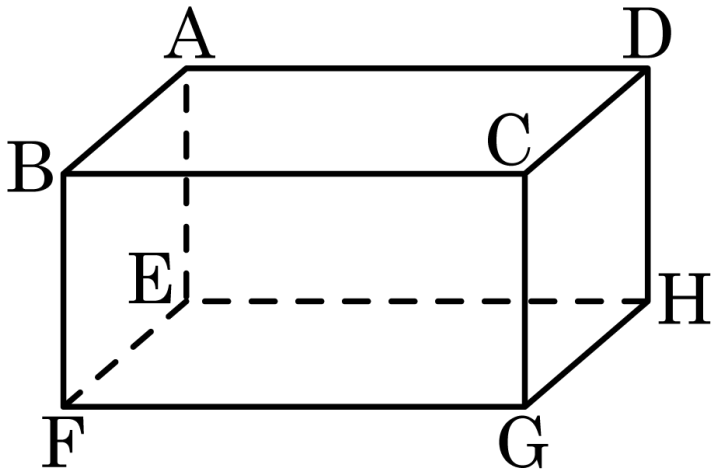

답: _____ 개

16. 다음 그림은 직육면체를 자른 사각기둥이다. 다음 중 옳은 것은?

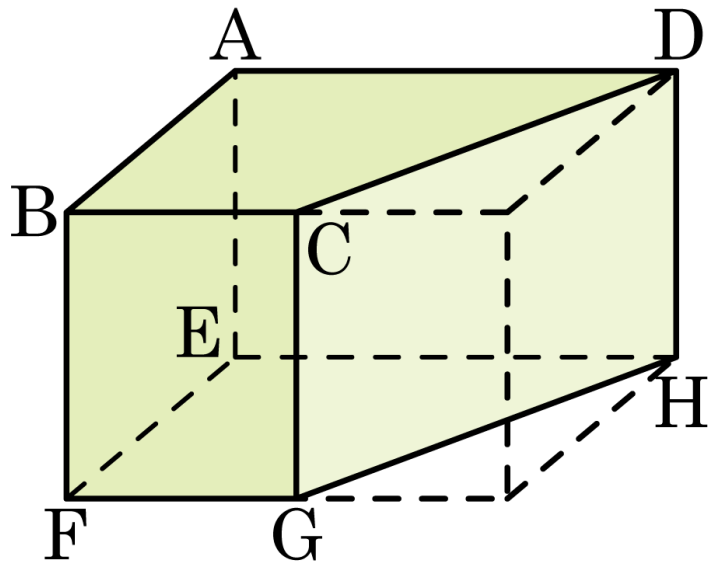

① 모서리 CD 와 수직인 모서리는 4 개이다.

② 모서리 CD 와 꼬인 위치에 있는 모서리는 6 개이다.

③ 면 BFGC 에 수직인 모서리는 4 개이다.

④ 면 BFGC 에 평행한 모서리는 2 개이다.

⑤ 모서리 DH 와 평행한 면은 2 개다.

17. 다음 그림에서 □ABCD 와 □EFGH 가 합동일 때, $\overline{AD}$ 의 길이와 $\angle G$ 의 크기를 차례로 구하여라.

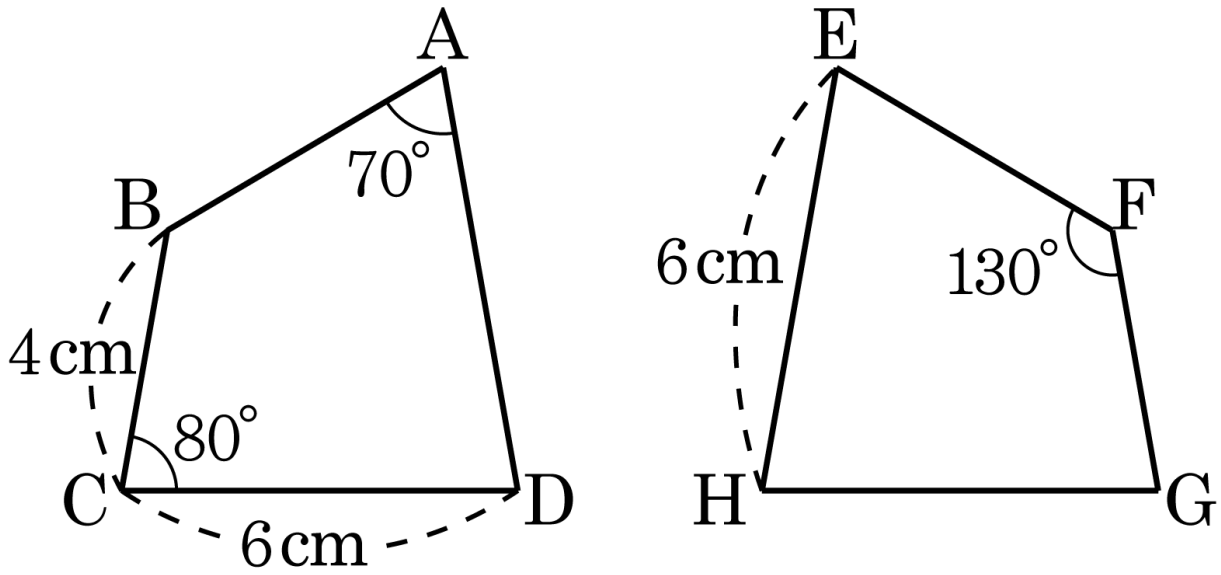

답: _____ cm

답: _____ °

18. $\overline{AB} = 8m$, $\overline{AC} = 6m$, $\overline{BC} = 7m$ 이고 $\overline{AC} = \overline{DC}$, $\overline{BC} = \overline{EC}$ 일 때 $\overline{ED}$ 의 길이는?

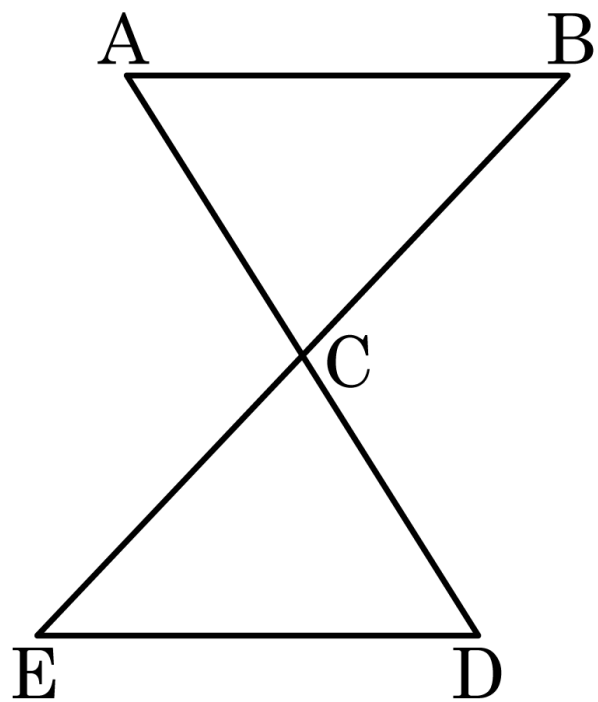

① 5m ② 6m ③ 7m ④ 8m ⑤ 9m

19. 다음 그림의 $\triangle ABC$에서 $\angle B = \angle C$, $\angle BAD = \angle CAD$일 때, $\overline{AB} = \overline{AC}$임을 설명하는데 이용되는 삼각형의 합동조건을 써라.

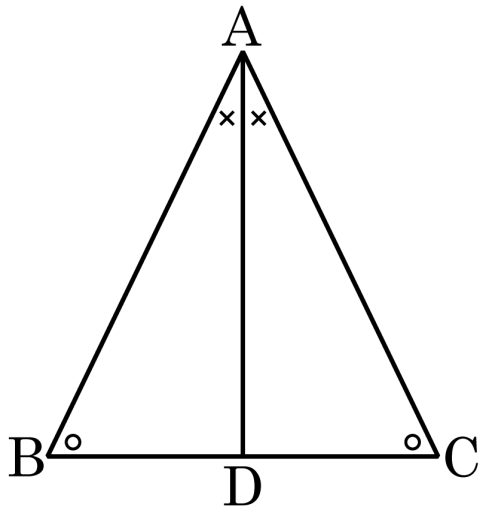

답 : _____ 합동

20. 다음 그림에서 $\triangle APQ$, $\triangle BPR$ 는 정삼각형이고, $\overline{AR}$ 와 $\overline{BQ}$ 의 교점이 C 일 때 다음 설명 중 옳은 것을 고르면?

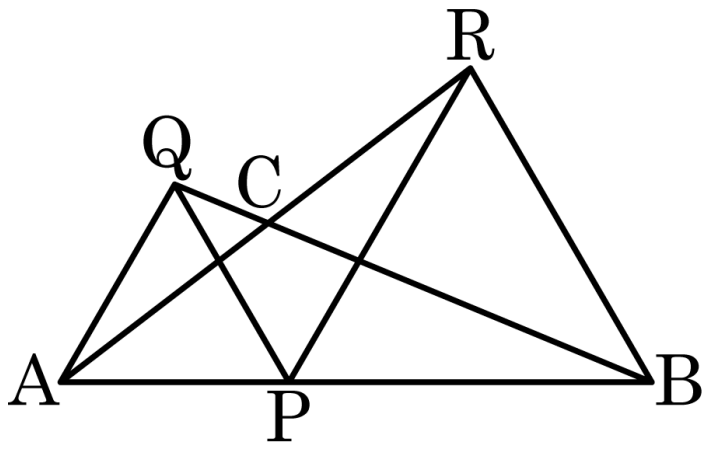

① $\triangle APQ \equiv \triangle BPR$ (SAS 합동)

② $\triangle APR \equiv \triangle QPB$ (ASA 합동)

③ $\angle QPR = 120°$

④ $\angle PQB = \angle PAR$

⑤ $\angle APR = \angle QPB = 60°$