1. 30분의 $1\frac{2}{9}$는 몇 시간입니까?

① $1\frac{2}{9}$ 시간 ② $\frac{11}{18}$ 시간 ③ $\frac{11}{27}$ 시간

④ $\frac{1}{3}$ 시간 ⑤ $\frac{1}{18}$ 시간

2. 나눗셈을 하시오.

$$1\frac{3}{7} \div 15$$

① $\frac{1}{21}$ ② $\frac{2}{21}$ ③ $\frac{4}{21}$ ④ $\frac{5}{21}$ ⑤ $\frac{7}{21}$

3. $15\frac{3}{5}$cm 의 끈으로 정육각형을 만든다면, 한 변의 길이는 몇 cm가 되겠습니까?

① $\frac{3}{5}$cm ② $1\frac{3}{5}$cm ③ $2\frac{3}{5}$cm

④ $3\frac{3}{5}$cm ⑤ $4\frac{3}{5}$cm

4. 각기둥의 이름은 다음 중 무엇으로 결정되는지 고르시오.

① 높이 ② 모서리의 개수 ③ 밑면의 모양

④ 꼭짓점의 개수 ⑤ 옆면의 모양

5. 영수네 반 게시판은 가로가 400cm, 세로가 160cm 인 직사각형 모양입니다. 이 게시판의 넓이는 몇 cm^2 입니까?

답: _____ cm^2

6. 다음 소수를 기약분수로 나타낸 것을 고르시오.

1.75

① $1\frac{3}{20}$ ② $1\frac{3}{4}$ ③ $\frac{13}{20}$ ④ $\frac{13}{40}$ ⑤ $\frac{23}{40}$

7. 분모가 분자보다 21 더 크고, 소수로 고치면 0.25가 되는 분수를 구하시오.

① $\frac{5}{26}$ ② $\frac{7}{28}$ ③ $\frac{14}{35}$ ④ $\frac{19}{40}$ ⑤ $\frac{29}{50}$

8. 4 개의 그릇에 물이 가득 들어 있습니다. 가장 물이 적게 들어 있는 것은 어느 것입니까?

① 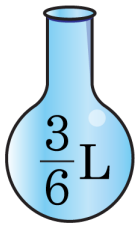

② 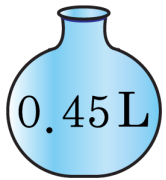

③ 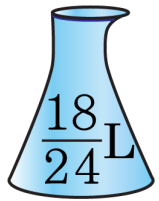

④ 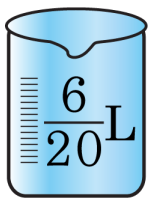

⑤ 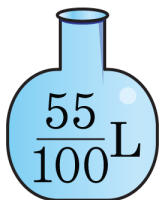

9. 평행사변형을 대각선으로 나누었을 때 생기는 두 삼각형은 합동입니다. 각 ㄱㄴㄹ의 대응각을 쓰시오.

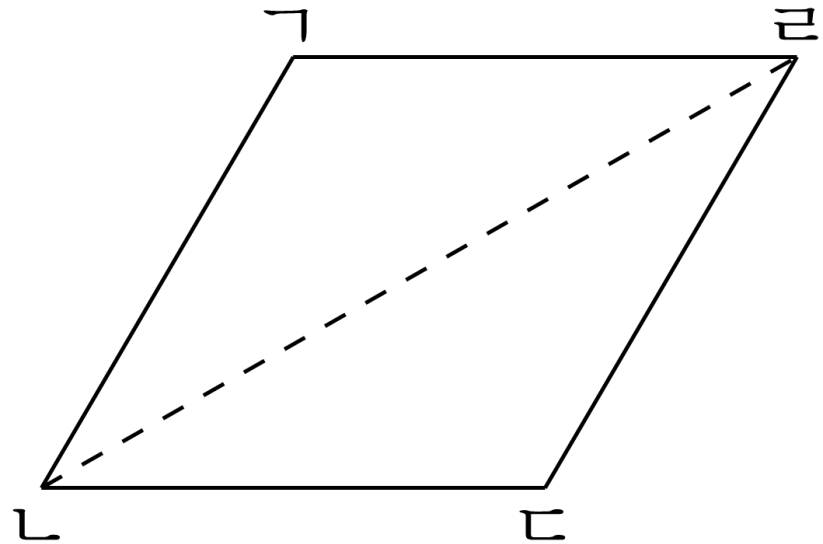

① 각 ㄱㄹㄷ ② 각 ㄹㄴㄷ ③ 각 ㄷㄹㄴ

④ 각 ㄱㄴㄷ ⑤ 각 ㄴㄷㄹ

10. 길이가 22 m인 끈으로 합동인 정사각형 8 개를 만들려고 합니다. 만들어진 정사각형 8 개의 넓이의 합을 구하시오.

① $\frac{1}{32}\,\mathrm{m}^2$ ② $2\frac{3}{4}\,\mathrm{m}^2$ ③ $3\frac{25}{32}\,\mathrm{m}^2$

④ $4\frac{3}{5}\,\mathrm{m}^2$ ⑤ $5\frac{1}{2}\,\mathrm{m}^2$

11. 전체의 길이가 20 cm인 띠그래프에서 20 %가 차지하는 길이는 몇 cm인지 구하시오.

답: _____ cm

12. 다음 기약분수 중 $\frac{6}{23}$ 에 가장 가까운 것은 어느 것인지 구하시오.

① $\frac{1}{3}$ ② $\frac{1}{4}$ ③ $\frac{1}{5}$ ④ $\frac{1}{6}$ ⑤ $\frac{1}{7}$

13. 삼각형 ㄱㄴㄷ의 넓이가 $247\,\mathrm{cm}^2$ 일 때, 사다리꼴 ㄱㄴㄷㄹ의 넓이를 구하시오.

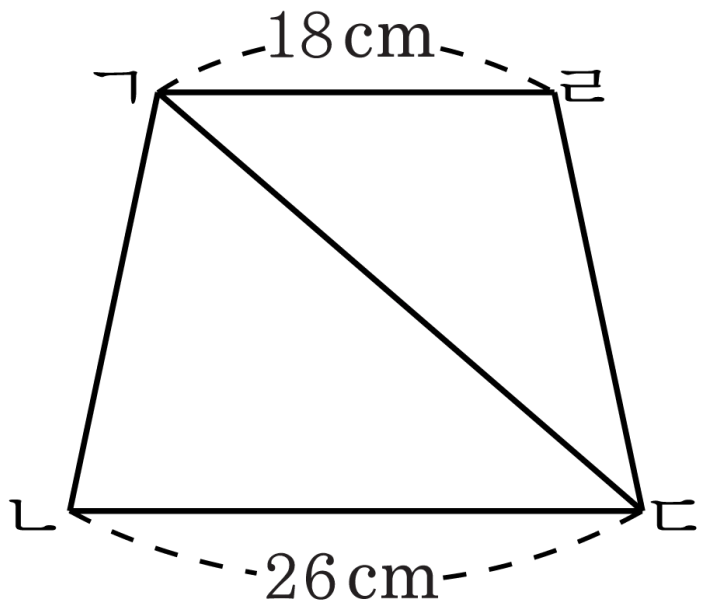

답: _____ cm^2

14. 다음 분수 중 소수 세 자리 숫자로 나타낼 수 <u>없는</u> 수로 짝지어진 것은 어느 것입니까?

㉠ $\frac{47}{200}$	㉡ $\frac{2300}{10}$	㉢ $\frac{10}{16}$
㉣ $\frac{15}{8}$	㉤ $\frac{120}{125}$	

① ㉡, ㉤ ② ㉠, ㉡ ③ ㉡, ㉢ ④ ㉠, ㉢ ⑤ ㉡, ㉣

15. 어떤 수를 31로 나누어 할 것을 잘못하여 23으로 나누었더니 몫이 27이고 나머지가 13이 되었다. 바르게 계산하였을 때의 몫을 반올림하여 소수 둘째 자리까지 구하시오.

답: _____

16. 다음 도형에서 ㉠의 길이를 구하시오.

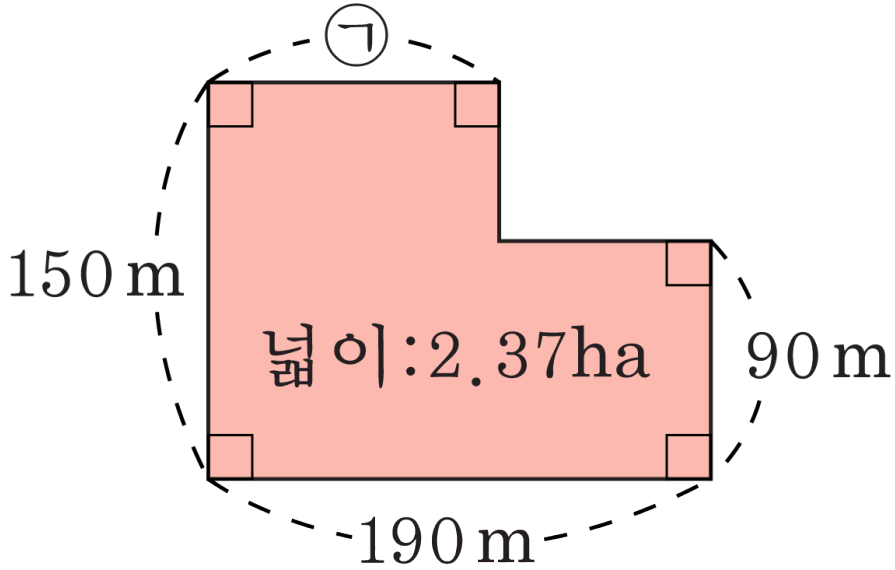

답: _____ m

17. 둘레의 길이가 12.8 cm 인 직사각형의 가로의 길이가 3.8 cm 입니다. 세로의 길이는 몇 cm 입니까?

답: _____ cm

18. 같은 돈으로 작년에 20 개를 살 수 있었던 물건을 올해는 25 개를 살 수 있다고 합니다. 물건 값은 작년보다 몇 % 내렸습니까?

답: _____ %

19. 진아는 4개월 동안 저금을 하였는데, 매달 전달의 2배만큼 저금하였습니다. 4개월 동안 총 4번 저금한 금액으로 원그래프를 그릴 때, 첫 달은 전체의 몇 %인지 대분수로 나타내시오.

답: _____ %

20. 18 로 나누어도 3 이 남고, 20 으로 나누어도 3 이 남는 어떤 수 중에서 셋째 번으로 작은 수를 구하시오.

답: _____

21. 직육면체를 만들기 위해 다음과 같이 전개도를 그려서 오렸는데 색칠한 부분은 필요가 없었습니다. 색칠한 직사각형의 둘레의 길이를 구하시오.

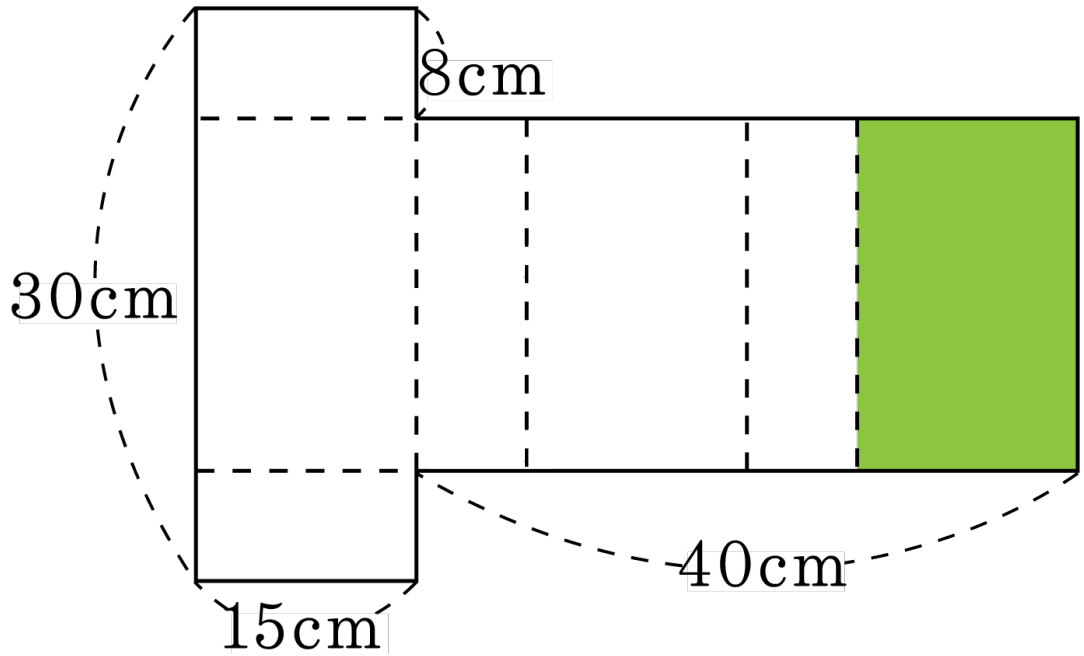

답: _____ cm

22. 다음 중 약분할 수 <u>없는</u> 분수들의 합을 구하시오.

$$\frac{1}{7}, \frac{2}{7}, \frac{3}{7}, \frac{4}{7}, \cdots, \frac{29}{7}, \frac{30}{7}$$

답 : _____

23. 다음 그림과 같이 이등변삼각형 ㄱㄴㄷ의 점 ㄱ을 변 ㄴㄷ 위에 닿도록 접었습니다. 각 ㄴㄹㅁ의 크기를 구하시오.

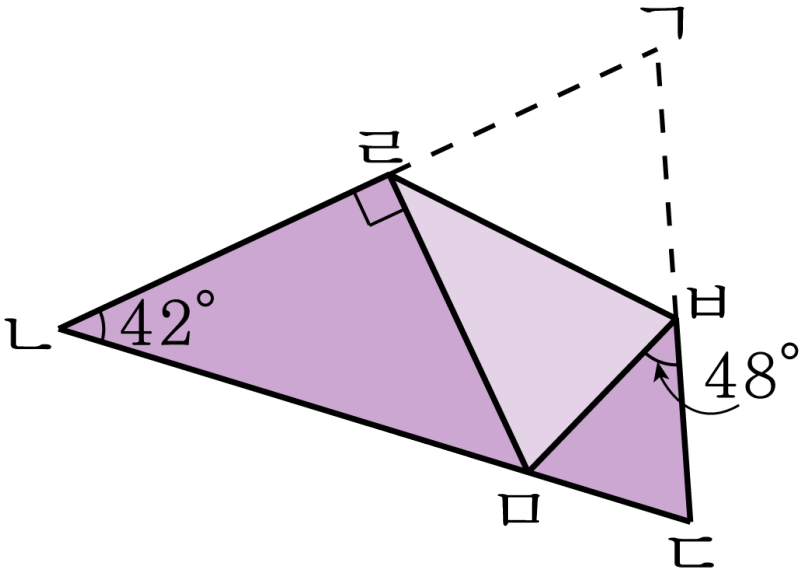

답: _____ °

24. 1분에 평균 80m와 72m를 걷는 두 사람이 같은 지점에서 같은 방향을 동시에 출발하였습니다. 1시간 10분 후에 두 사람 사이의 거리는 몇 m입니까?

답: _____ m

25. 다음 그림과 같이 한 변의 길이가 a인 정육면체에서 $\overline{BF}$, $\overline{CG}$ 위에 점 P, Q 를 잡고, 점 A, P, Q를 지나는 평면으로 정육면체를 잘랐을 때, 아래 부분에 해당하는 입체도형의 부피를 구하시오.

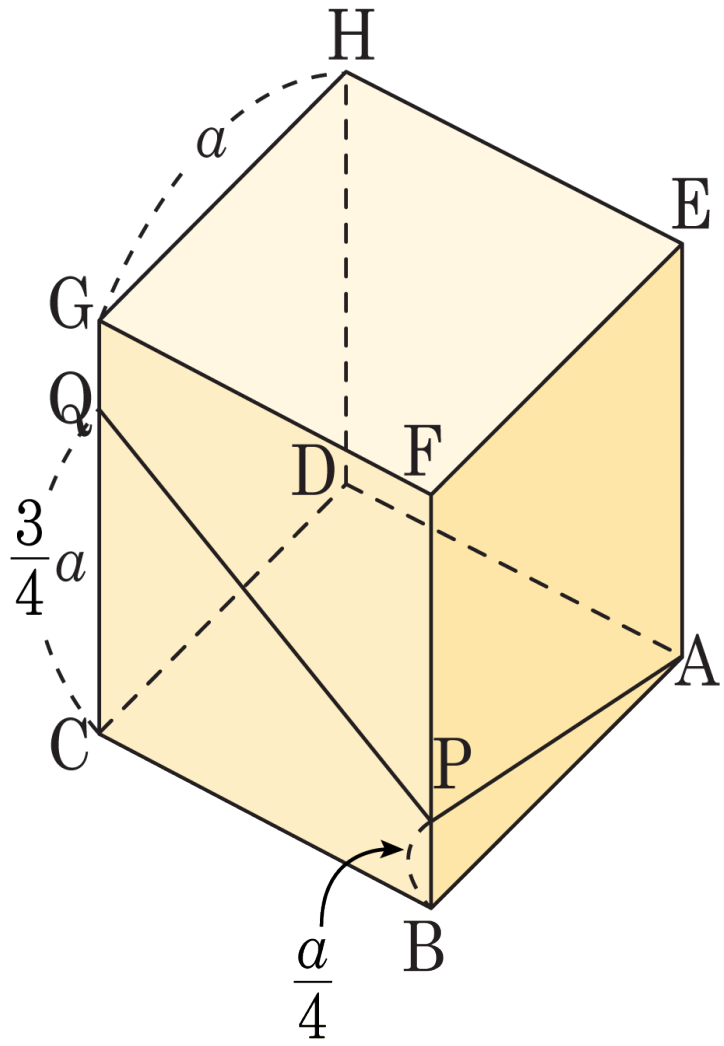

① $\frac{7}{24}a^3$ ② $\frac{11}{24}a^3$ ③ $\frac{13}{24}a^3$ ④ $\frac{3}{8}a^3$ ⑤ $\frac{5}{8}a^3$