1. 직육면체의 겨냥도를 바르게 그린 것은 어느 것입니까?

①
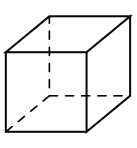

②
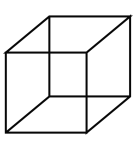

③
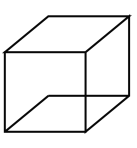

④
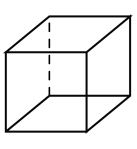

⑤
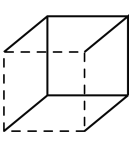

2. 다음 직육면체에서 보이는 면은 모두 몇 개입니까?

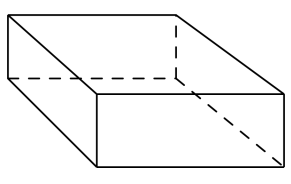

답: _____ 개

3. 다음 겨냥도에서 보이지 <u>않는</u> 면은 모두 몇 개입니까?

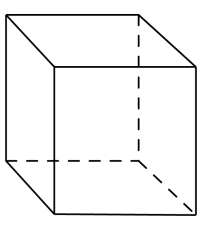

답: _____ 개

4. 다음 직육면체에서 색칠한 면과 평행인 모서리는 모두 몇 개인지 구하시오.

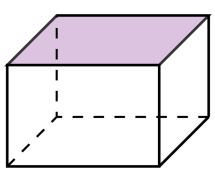

답: _____ 개

5. 직육면체를 펼쳐서 평면에 그린 그림을 직육면체의 무엇이라고 합니까?

답: _____

6. 직육면체에서 면 ㄱㄹㅇㅁ과 평행인 면은 어느 것입니까?

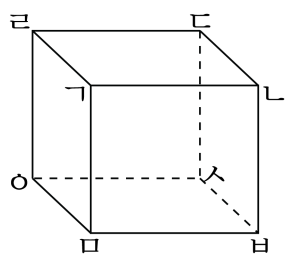

① 면 ㄱㄴㄷㄹ ② 면 ㄴㄷㅅㅂ ③ 면 ㄹㄷㅅㅇ

④ 면 ㅁㅂㅅㅇ ⑤ 면 ㄱㅁㅇㄹ

7. 직육면체의 전개도를 모두 찾으시오.

①
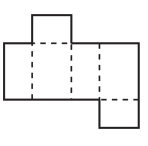

②
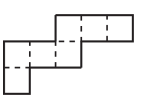

③
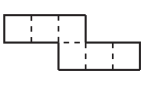

④
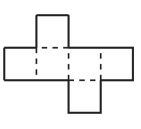

⑤
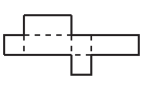

8. 다음과 같은 전개도로 직육면체를 만들었습니다. 변 ㄱㄴ과 길이가 같은 변을 모두 찾으시오.

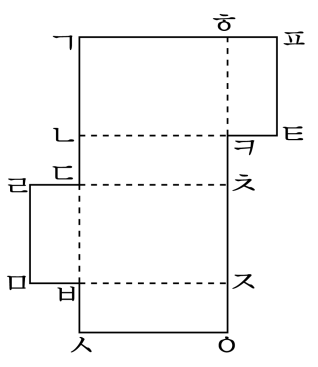

① 변 ㅍㅌ ② 변 ㄴㄷ ③ 변 ㄱㅎ

④ 변 ㄹㅁ ⑤ 변 ㅈㅇ

9. 다음 직육면체 모양을 겨냥도로 나타내려고 합니다. 옳은 것을 모두 찾으시오.

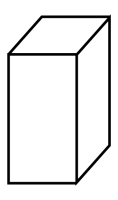

① 평행인 모서리는 평행이 되게 그립니다.

② 보이는 모서리는 9개입니다.

③ 보이는 모서리는 점선으로 그립니다.

④ 보이지 않는 모서리는 실선으로 그립니다.

⑤ 보이지 않는 면은 3개입니다.

10. 다음 정육면체의 겨냥도에서 보이지 않는 꼭짓점이 1개 있습니다. 이 꼭짓점은 어떤 세 모서리가 만나서 이루어진 것입니까?

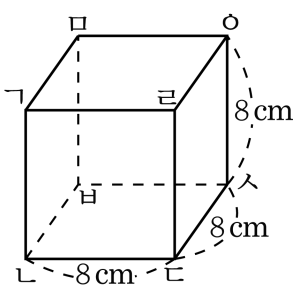

① 모서리 ㅁㅇ ② 모서리 ㅁㅂ ③ 모서리 ㅇㅅ

④ 모서리 ㅂㅅ ⑤ 모서리 ㄴㅂ

11. 다음 정육면체의 겨냥도를 보고, 보이지 <u>않는</u> 면을 모두 찾아보시오.

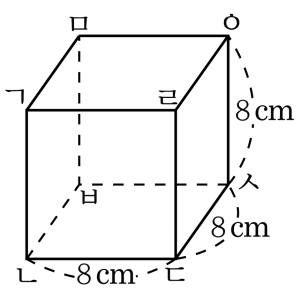

① 면 ㅁㅂㅅㅇ ② 면 ㄱㄹㅇㅁ ③ 면 ㄱㄴㅂㅁ

④ 면 ㅇㄹㄷㅅ ⑤ 면 ㄴㄷㅅㅂ

12. 다음 직육면체에 대해 <u>틀리게</u> 설명한 것은 어느 것입니까?

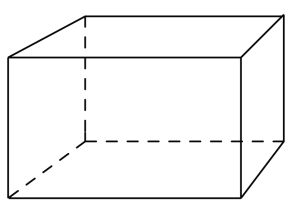

① 주어진 그림을 직육면체의 겨냥도라고 합니다.

② 모서리는 모두 12개입니다.

③ 보이지 않는 모서리는 3개입니다.

④ 꼭짓점은 모두 6개입니다.

⑤ 보이는 면은 3개입니다.

13. 다음 직육면체의 면 ㄱㄴㄷㄹ와 평행인 모서리가 <u>아닌</u> 것을 고르시오.

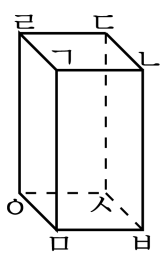

① 선분 ㅂㅅ ② 선분 ㅁㅂ ③ 선분 ㄴㅂ

④ 선분 ㅅㅇ ⑤ 선분 ㅇㅁ

14. 다음은 직육면체의 전개도에 대한 설명입니다. <u>잘못</u> 말한 것은 어느 것입니까?

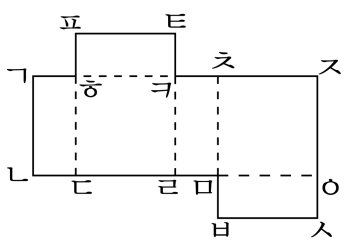

① 면 ㅁㅂㅅㅇ과 평행인 면은 면 ㅍㅌㅋㅎ입니다.

② 전개도를 접었을 때, 점 ㄹ과 점 ㅂ은 만납니다.

③ 전개도를 접었을 때, 면 ㄱㄴㄷㅎ과 수직인 면은 4 개있습니다.

④ 전개도를 접었을 때, 변 ㄴㄷ과 변 ㅅㅇ은 맞닿습니다.

⑤ 전개도를 접었을 때, 점 ㄱ과 만나는 점은 한 개입니다.

15. 한 변의 길이가 5cm 인 정육면체의 전개도를 그렸을 때, 점선으로 나타내는 모서리의 길이의 합은 몇 cm 입니까?

답: _____ cm

16. 다음 전개도를 접어 정육면체를 만들 때, 점 ㅊ과 만나는 점을 모두 고르시오.

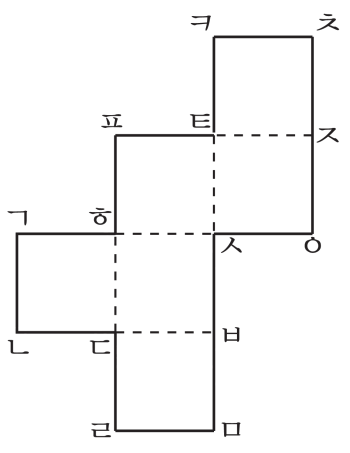

① 점 ㅍ ② 점 ㄱ ③ 점 ㄴ ④ 점 ㄹ ⑤ 점 ㅁ

17. 다음 직육면체의 전개도에서 점 ㄱ과 만나는 점을 모두 쓰시오.

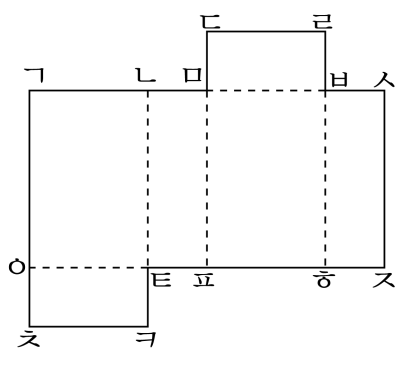

답: 점 _____

답: 점 _____

18. 다음 직육면체의 전개도를 보고 면 ㄱㄴㅌㅇ과 수직인 면이 <u>아닌</u> 것을 찾으시오.

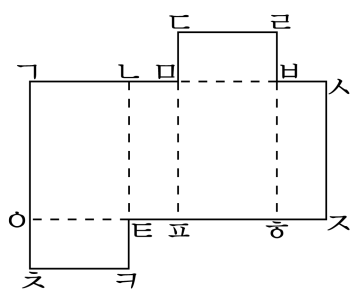

① 면 ㄴㅌㅍㅁ　② 면 ㅁㅂㅎㅍ　③ 면 ㅂㅎㅈㅅ

④ 면 ㄷㅁㅂㄹ　⑤ 면 ㅇㅊㅋㅌ

19. 한 모서리의 길이가 8cm 인 정육면체의 전개도를 그렸습니다. 이 전개도의 둘레의 길이는 몇 cm 입니까?

답: _____ cm

20. 다음은 직육면체의 전개도입니다. 이 전개도의 둘레의 길이는 몇 cm 입니까?

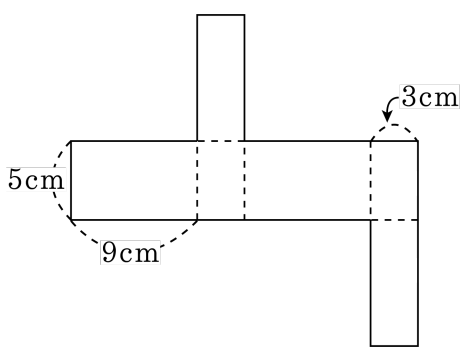

답: _____ cm

21. 다음 정육면체의 전개도에서 나머지 한 면의 위치로 알맞은 곳의 기호를 쓰시오.

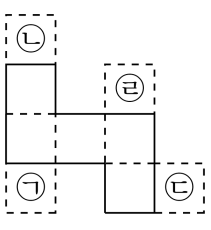

답: _____

22. 다음의 전개도로 직육면체를 만들었을 때, 변 ㅊㅈ과 맞붙는 변은 어느 것입니까?

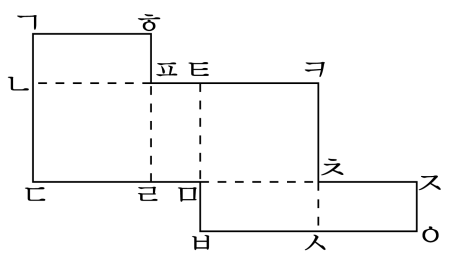

답: 변 _____

23. 다음 직육면체의 전개도의 둘레의 길이를 구하시오.

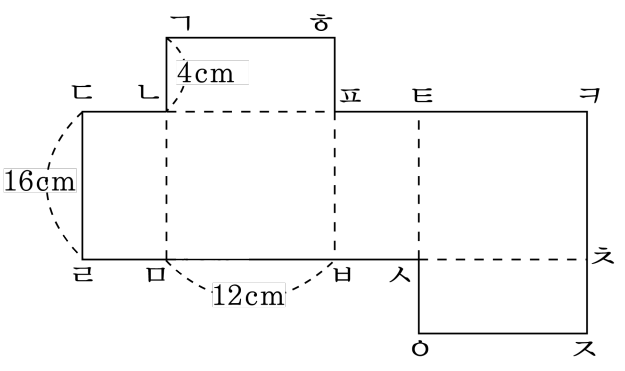

답: _____ cm