1. 소수의 나눗셈을 분수의 나눗셈으로 고쳐 계산하는 과정입니다. $\square$ 안에 알맞은 수를 차례대로 써넣으시오.

$$1.6 \div 0.4 = \frac{\square}{10} \div \frac{4}{10} = \square \div 4 = \square$$

답: _____

답: _____

답: _____

2. 소수의 나눗셈을 분수의 나눗셈으로 고쳐 계산하는 과정입니다. $\square$ 안에 알맞은 수를 차례대로 써넣으시오.

$$13.5 \div 1.5 = \frac{\square}{10} \div \frac{\square}{10} = \square \div 15 = \square$$

답: _____

답: _____

답: _____

답: _____

3. $\square$ 안에 $>$, $=$, $<$를 알맞게 써넣으시오.

$8.05 \div 0.23 \square 67.2 \div 1.6$

답: _____

4. 소수의 나눗셈을 분수의 나눗셈으로 고쳐 계산하는 과정입니다. $\square$ 안에 알맞은 수를 차례대로 써넣으시오.

$$2.392 \div 0.26 = \frac{\square}{100} \div \frac{26}{100} = \square \div 26 = \square$$

답: _____

답: _____

답: _____

5. 크기를 비교하여 $\square$ 안에 $>$, $<$, $=$를 알맞게 써넣으시오.

$1.924 \div 0.26 \square 192.4 \div 2.6$

답: _____

6. $\square$ 에 알맞은 수를 써넣으시오.

$$\square \times 2.35 = 141$$

답: _____

7. ○ 안에 >, =, < 를 알맞게 써넣으시오.

$48 \div 3.2 \bigcirc 36 \div 2.25$

답 : _____

8. 다음 나눗셈의 검산식으로 알맞은 것은 어느 것인지 고르시오.

$$\begin{array}{r} 4 \\ 4.1\overline{)16.7} \\ \underline{16\ \ 4} \\ 3 \end{array}$$

① $4.1 \times 4 + 3 = 16.7$

② $4.1 \times 3 + 4 = 16.7$

③ $4.1 \times 4 + 0.3 = 16.7$

④ $4.1 \times 3 + 0.03 = 16.7$

⑤ $4.1 \times 0.4 + 0.3 = 16.7$

9. 배 한 상자의 무게는 $36.7\,\text{kg}$이고, 바나나 한 상자의 무게는 $29.2\,\text{kg}$입니다. 배 한 상자의 무게는 바나나 한 상자의 무게의 약 몇 배인지 반올림하여 소수 둘째 자리까지 나타내시오.

답: 약 _____ 배

10. 길이가 175.32m 인 끈이 있습니다. 이 끈을 4.87m 씩 자르면 몇 도막이 되는지 구하시오.

답: _____ 도막

11. 14.56m 인 은행나무 옆에 0.52m 인 감나무 묘목이 있습니다. 은행나무의 높이는 감나무 묘목 높이의 몇 배입니까?

답: _____ 배

12. 넓이가 47.16cm^2 이고, 밑변의 길이가 10.48cm 인 삼각형의 높이는 몇 cm 인지 구하시오.

답: ________ cm

13. 병에 주스가 50.25L 들어 있습니다. 이 주스를 3.35L 들이의 그릇에 나누어 담으면, 몇 그릇이 되겠습니까?

답: _____ 그릇

14. 호동이의 떡의 무게는 24.75g이고, 재석이의 떡의 무게는 8.25g일 때, 호동이의 떡의 무게는 재석이의 떡의 무게의 몇 배입니까?

답: _____ 배

15. ㉠과 ㉡중에서 더 큰 수의 기호를 쓰시오.

$$41.4 \div ㉠ = 9.2, \qquad 14.62 \div ㉡ = 3.4$$

답: _____

16. 다음 중 몫이 큰 것부터 차례로 기호를 쓰시오.

㉠ $18.36 \div 5.4$	㉡ $21.76 \div 6.8$
㉢ $36.1 \div 9.5$	㉣ $28.7 \div 8.2$

답 : _____

답 : _____

답 : _____

답 : _____

17. 나눗셈 중에서 몫이 1 보다 작은 것은 어느 것입니까?

① $57.96 \div 9.2$ ② $7.44 \div 0.6$ ③ $8.96 \div 11.2$

④ $21.5 \div 2.5$ ⑤ $1.82 \div 1.3$

18. 새 연필의 무게는 113.28g 이고, 몽당 연필의 무게의 3.2 배라고 합니다. 몽당 연필의 무게는 몇 g 입니까?

답: _____ g

19. 가영이네 밭의 넓이는 355.84m^2 이고, 지은이네 밭의 넓이는 12.4544a 입니다. 지은이네 밭의 넓이는 가영이네 밭의 넓이의 몇 배입니까?

답: _____ 배

20. 다음 중 몫이 12 보다 큰 것을 모두 고르시오.

① $66.88 \div 3.52$ ② $2 \div 0.16$ ③ $42.14 \div 4.3$

④ $62.16 \div 8.4$ ⑤ $16.02 \div 3$

21. 112 L의 우유를 한 병에 2.24 L씩 부으려고 합니다. 필요한 병은 모두 몇 개인지 구하시오.

답: _____ 개

22. 나눗셈의 몫을 자연수 부분까지 구할 때, 나머지를 구하시오.

$21.87 \div 5.3$

답 : _____

23. 다음 중 몫과 나머지가 잘못된 것은 어느 것인지 고르시오.

① $8.356 \div 5.8 = 1 \cdots 2.556$

② $8.356 \div 5.8 = 1.4 \cdots 0.236$

③ $8.356 \div 5.8 = 1.44 \cdots 0.004$

④ $8.356 \div 5.8 = 1.4406 \cdots 0.0052$

⑤ $8.356 \div 5.8 = 1.44068 \cdots 0.000056$

24. $19.58 \div 8.7$ 을 자연수 부분까지 구했을 때 검산식으로 바른 것은 어느 것인지 고르시오.

① $8.7 \times 2 + 0.18$

② $8.7 \times 2 + 2.1$

③ $8.7 \times 2 + 0.218$

④ $8.7 \times 2 + 2.18$

⑤ $8.7 \times 2 + 0.21$

25. 다음 나눗셈의 몫을 소수 둘째 자리까지 구했을 때 그 나머지를 구하시오.

$25.44 \div 9.5$

답 : _____

26. 400kg을 실을 수 있는 화물용 승강기가 있습니다. 이 승강기에 무게가 38.6kg인 짐을 최대한 몇 개 실을 수 있는지 구하시오.

답: _____ 개

27. 상자 한 개를 묶는 데 끈 1.47m가 필요합니다. 끈 13.3m로 상자를 최대한 많이 묶었을 때 몇 m가 남는지 구하시오.

답: _____ m

28. 짐을 1t까지 실을 수 있는 화물차가 있습니다. 이 화물차에 무게가 55.4kg인 상자를 몇 개까지 실을 수 있는지 구하시오.

답: _____ 개

29. 1300kg까지 실을 수 있는 트럭에 한 개의 무게가 7.9kg인 상자를 실으려고 합니다. 이 트럭에는 상자를 몇 개까지 실을 수 있는지 구하시오.

답: _____ 개

30. $\square$ 안에 알맞은 수를 써넣으시오.

$$\square \div 8.8 = 7 \cdots 2.2$$

답: _____

31. 작은 추 한 개의 무게는 12.8 g 이고, 큰 추 한 개의 무게는 31.6 g 입니다. 큰 추의 무게는 작은 추 무게의 약 몇 배인지 반올림하여 소수 첫째 자리까지 구하시오.

답: 약 _____ 배

32. 형준이의 멀리던지기 기록은 29.43m 이고, 주영이의 멀리던지기 기록은 12.7m 입니다. 형준이의 기록은 주영이의 기록의 약 몇 배인지 반올림하여 소수 둘째 자리까지 구하시오.

답: 약 _____ 배

33. 합이 12.4, 차가 3.66 인 두 수가 있습니다. 이때 큰 수를 작은 수로 나누었을 때의 몫을 반올림하여 소수 둘째 자리까지 구하시오.

답: ______________

34. 다음 나눗셈의 몫을 반올림하여 소수 둘째 자리까지 나타내면 0.86 입니다. $\square$ 안에 알맞은 숫자를 모두 구하시오.

$5.88\square \div 6.8$

답: _____

답: _____

35. 다음 중 몫이 나누어지는 수보다 큰 것은 어느 것입니까?

① $64 \div 0.8$ ② $64 \div 1.6$ ③ $64 \div 2.4$

④ $64 \div 3.2$ ⑤ $64 \div 6.4$

36. 다음 중 몫이 나누어지는 수보다 큰 것을 모두 고르시오.

① $2.8 \div 5.6$ ② $4.6 \div 0.4$ ③ $0.1 \div 0.9$

④ $7.6 \div 12.45$ ⑤ $8.1 \div 1.08$

37. 어떤 수를 7.4로 나누어야 할 것을 잘못하여 곱하였더니 438.08이 되었습니다. 바르게 계산한 값을 구하시오.

답: _____

38. 다음 삼각형의 넓이는 26.24cm^2 입니다. 밑변의 길이가 8.2cm 일 때, 높이는 몇 cm 인지 구하시오.

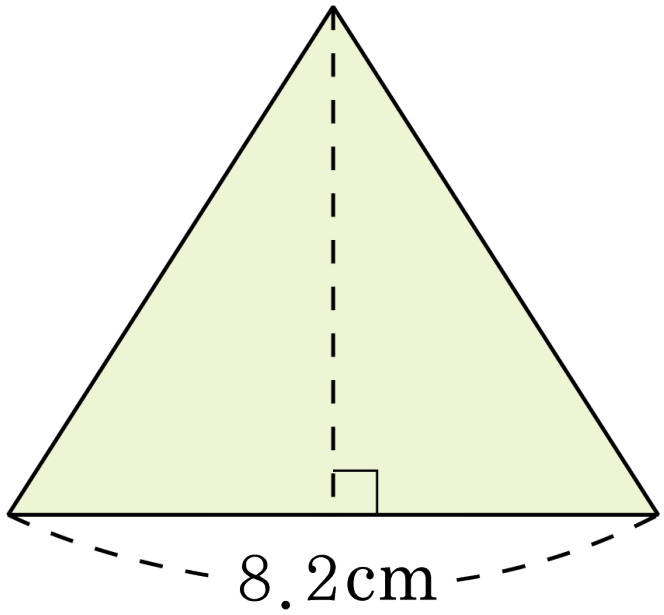

답: _____ cm

39. 현진이는 자전거를 타고 1 시간 6 분 동안 41.3km를 달렸습니다. 같은 빠르기로 달렸다면, 현진이는 한 시간에 약 몇 km를 달린 셈인지 반올림하여 소수 둘째 자리까지 구하시오.

답: 약 _____ km

40. 어느 염전에서 소금을 768kg 생산하였습니다. 이 소금을 10.5kg 씩 봉지에 모두 담는다면 봉지는 모두 몇 개가 필요한지 구하시오.

답: _____ 개

41. 다음 직육면체의 부피는 $4.68\,\mathrm{cm}^3$ 입니다. 직육면체의 높이를 구하시오.

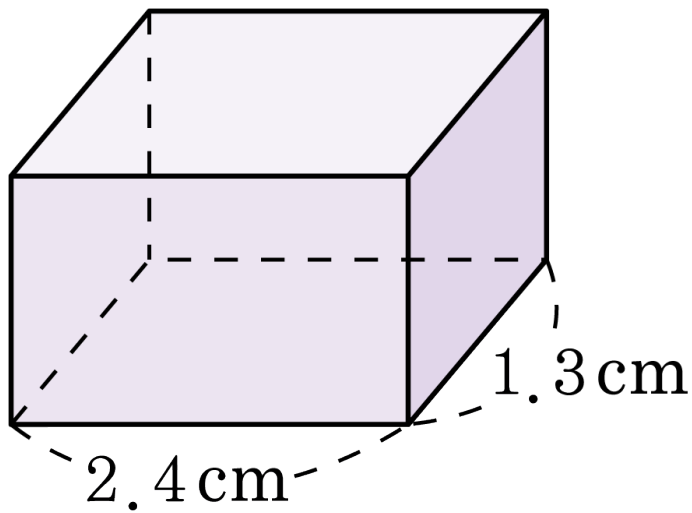

답: _____ cm

42. 아버지의 몸무게는 85.75kg이고 민호는 35kg입니다. 민호의 동생의 몸무게가 민호의 몸무게의 70%일 때, 아버지의 몸무게는 민호 동생의 몸무게보다 몇 배 더 무거운지 구하시오.

답: _____ 배

43. 미영이가 가진 돈은 윤영이가 가진 돈의 2.5 배이고, 윤영이가 가진 돈은 진수가 가진 돈의 1.5 배입니다. 미영이가 가진 돈이 4200 원이면, 진수가 가진 돈은 얼마입니까?

답: _____ 원

44. 노란색 테이프가 6.35m, 빨간색 테이프가 12.5m 있습니다. 이것을 각각 0.8m 씩 잘라 나누어 주었습니다. 나누어 주고 남은 색 테이프의 길이의 합은 몇 m 인지 구하시오.

답: _____ m

45. $\square$ 안의 수 중에서 가장 작은 수를 쓰시오.

$\square \div 4.5 = 4 \cdots 0.3$
$\square \div 7.2 = 2 \cdots 0.09$
$\square \div 2.9 = 5 \cdots 0.8$

답: _____

46. $27.6 \div 5.4$ 의 몫을 반올림하여 소수 첫째 자리까지 구한 값과 몫을 반올림하여 소수 둘째 자리까지 구한 값의 차를 구하시오.

답: ________

47. 어떤 수를 28 로 나누었을 때의 몫을 반올림하여 소수 둘째 자리까지 구하면 2.17 입니다. 이 때, 어떤 수가 될 수 있는 수 중 가장 작은 수를 구하시오.

답: _____

48. 어떤 수를 2.7 로 나누었더니 몫이 2.43 이고, 나머지가 0.019 였습니다. 이 어떤 수를 4.2 로 나누어 몫을 소수 둘째 자리까지 구하고, 그 때의 나머지도 구하여 차례대로 쓰시오.

답: _____

답: _____

49. 다음 그림과 같은 삼각형이 있습니다. 이 삼각형의 밑변의 길이가 7.2cm 일 때, 높이는 몇 cm 인지 구하시오.

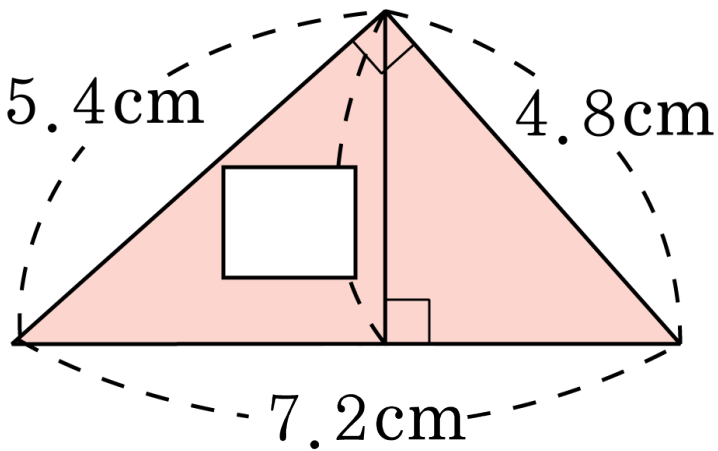

답: _____ cm

50. 자전거는 한 시간에 25.5km를 가고 자동차는 1 시간 15 분 동안 97.5km를 갈 때, 자동차는 자전거보다 약 몇 배 더 빠른지 반올림하여 소수 첫째 자리까지 구하시오.

답: 약 _____ 배