1. 다음 원기둥의 높이는 몇 cm 입니까?

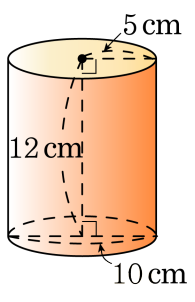

답: _____ cm

2. 다음 그림은 밑면의 지름이 4 cm, 높이가 7 cm 인 원기둥의 전개도입니다. 변 ㄴㄷ의 길이는 몇 cm 인지 구하시오.

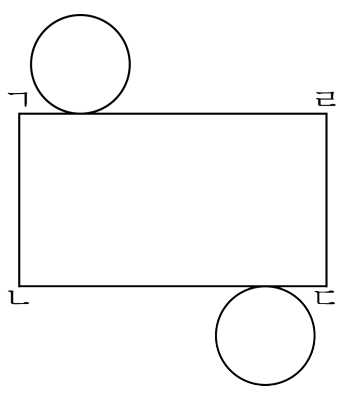

답: _____ cm

3. 다음 원뿔에서 높이는 몇 cm 인지 구하시오.

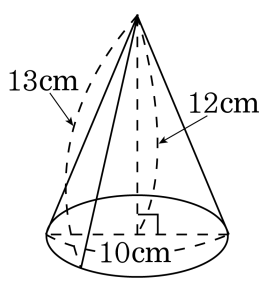

답: _____ cm

4. 원뿔을 앞에서 본 모양은 어떤 도형인지 구하시오.

답: _____

5. 다음 중에서 원기둥의 구성요소가 아닌 것을 모두 찾으시오.

① 모서리 ② 곡면 ③ 밑면
④ 원 ⑤ 꼭짓점

6. 다음 두 원기둥 가, 나의 높이의 차는 몇 cm 입니까?

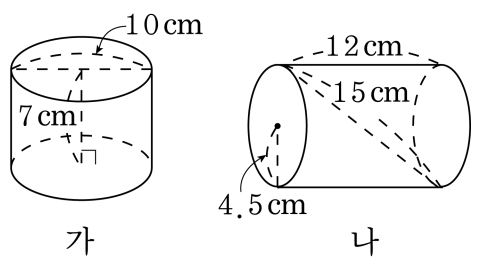

답: _____ cm

7. 다음 중 원기둥에 있는 것을 모두 찾으시오

① 각 ② 옆면 ③ 높이
④ 모서리 ⑤ 꼭짓점

8. 다음 중 원기둥에 대하여 바르게 말한 것은 어느 것입니까?

① 밑면의 모양은 곡면입니다.

② 밑면의 모양은 사각형입니다.

③ 두 밑면의 크기가 다릅니다.

④ 두 밑면이 서로 평행입니다.

⑤ 밑면과 옆면은 평행입니다.

9. 다음 원기둥의 전개도에서 직사각형의 가로의 길이를 구하시오.

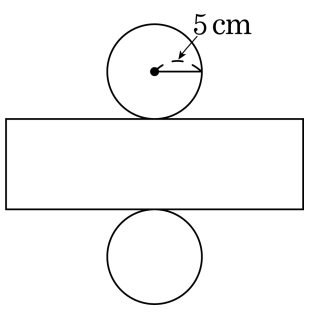

답: _____ cm

10. 다음은 원뿔의 무엇의 길이를 재는 것인지 고르시오.

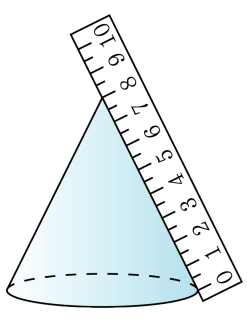

① 반지름의 길이
② 밑변의 지름의 길이
③ 모선의 길이
④ 밑면의 둘레의 길이
⑤ 높이

11. 다음 중 원기둥과 원뿔에서 같은 것은 어느 것인지 고르시오.

① 밑면의 개수 ② 옆면의 모양 ③ 밑면의 모양
④ 옆면의 넓이 ⑤ 꼭짓점의 개수

12. 구는 어떤 평면도형을 1 회전 시켜서 얻어지는 입체도형입니까?

답: _____

13. 다음 그림은 밑면의 반지름이 4 cm , 높이가 11 cm 인 원기둥의 전개도입니다. 이 전개도에서 직사각형 (옆면) 의 가로와 세로의 길이의 합을 구하시오.

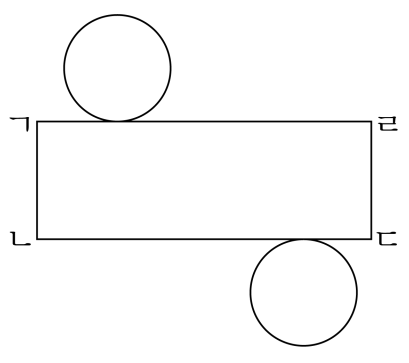

답: _____ cm

14. 다음 원기둥의 밑면의 반지름의 길이는 2cm 입니다. 이 전개도에서 직사각형 (옆면) 의 둘레는 몇 cm 인지 구하시오.

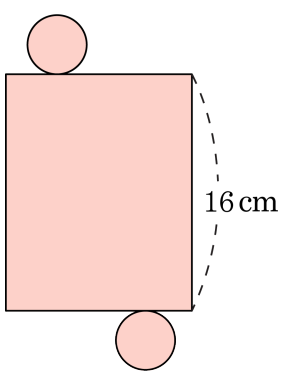

답: _____ cm

15. 어느 원기둥의 높이가 5 cm 입니다. 이 원기둥의 전개도에서 옆면의 둘레의 길이가 47.68 cm 라면, 원기둥의 밑면의 둘레의 길이는 몇 cm 인지 구하시오.

답: _____ cm

16. 다음 그림은 밑면의 지름의 길이는 6 cm, 높이가 18.5 cm 인 원기둥의 전개도입니다. 변 ㄱㄹ의 길이는 몇 cm 인지 구하시오.(단, 원의 둘레는 지름의 3.14 배 입니다.)

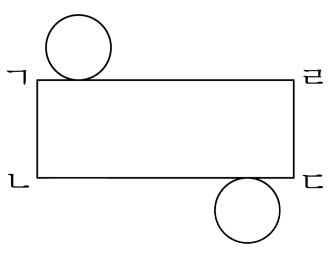

답: _____ cm

17. 원뿔을 모두 찾으시오.

①
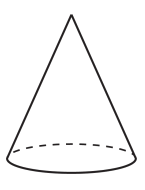

②
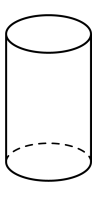

③
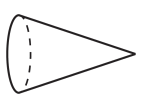

④
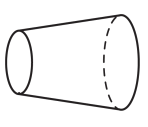

⑤
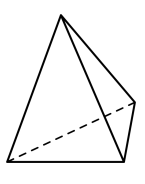

18. 원뿔의 모선의 길이가 일정할 때 높이를 높이면 밑면의 반지름은 어떻게 변하겠습니까?

① 길어집니다.
② 짧아집니다.
③ 변하지 않습니다.
④ 경우에 따라 다릅니다.
⑤ 알 수 없습니다.

19. 다음 그림에서 높이를 나타낸 선분은 모두 몇 개인지 고르시오.

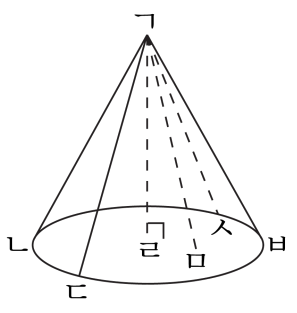

① 5개 ② 4개 ③ 3개 ④ 2개 ⑤ 1개

20. 다음은 원기둥의 전개도입니다. 전개도의 둘레의 길이는 몇 cm 인지 구하시오.

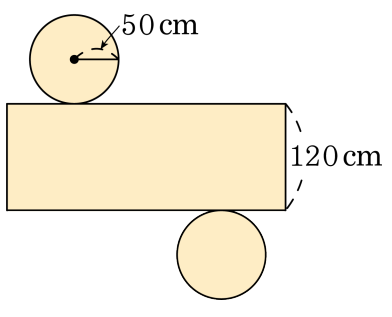

① 748 cm ② 868 cm

③ 1182 cm ④ 1496 cm

⑤ 구할 수 없습니다.

21. 높이가 7 cm 인 다음 원기둥의 전개도의 둘레의 길이를 구하시오.

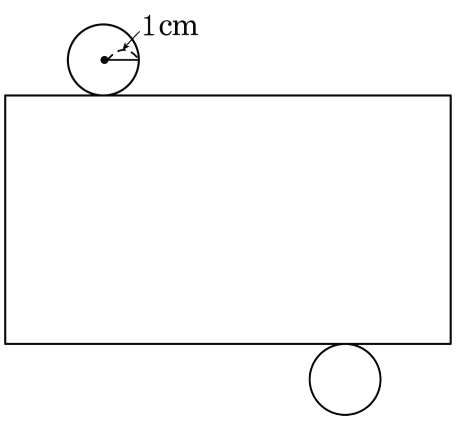

답: _____ cm

22. 어느 원기둥의 높이는 9 cm 입니다. 전개도에서 직사각형의 둘레의 길이가 97.4 cm 라면 원기둥의 밑면의 둘레의 길이는 몇 cm 인지 구하시오.

답: _____ cm

23. 다음 전개도로 만들어지는 원기둥의 높이는 몇 cm 인지 구하시오.

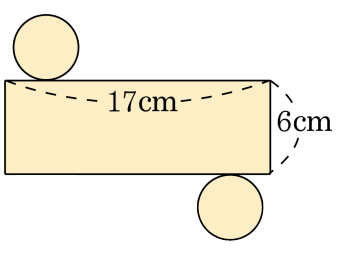

답: _____ cm

24. 다음 전개도로 만들어지는 원기둥의 높이는 몇 cm 인지 구하시오.

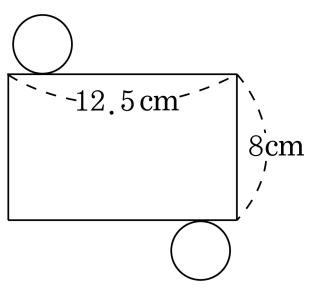

답: _____ cm

25. 다음 원기둥의 전개도에서 직사각형의 가로의 길이를 구하시오.

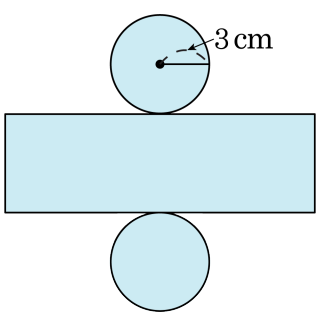

답: _____ cm