1. 가로가 14 cm 이고, 세로가 11 cm 인 직사각형의 넓이는 몇 cm^2 인지 구하시오.

답: _____ cm^2

2. 사각형 ㄱㄴㄷㄹ은 평행사변형입니다. 삼각형 ㄴㄷㄹ의 넓이를 구하려고 합니다. □안에 알맞은 수를 차례대로 써넣으시오.

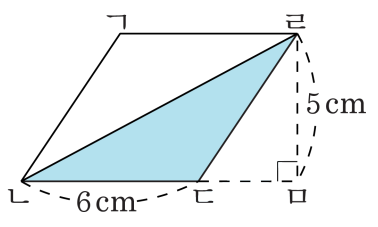

$6 \times \square \div \square = \square (\mathrm{cm}^2)$

답: _____

답: _____

답: _____

3. 다음 사다리꼴의 높이는 몇 cm 인지 구하시오.

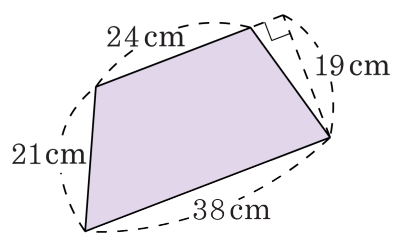

답: _____ cm

4. 사다리꼴의 넓이를 구하시오.

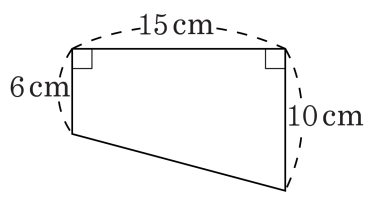

답: _____ cm^2

5. 한 대각선의 길이가 20cm 이고, 다른 대각선의 길이가 13cm 인 마름모가 있다. 이 마름모의 넓이를 구하여라.

답: _____ cm^2

6. 한 변이 17 cm 인 정사각형이 있다. 이 정사각형의 둘레의 길이는 얼마인가?

답: _____ cm

7. 다음에서 색칠한 부분의 넓이는 단위넓이의 몇 배입니까?

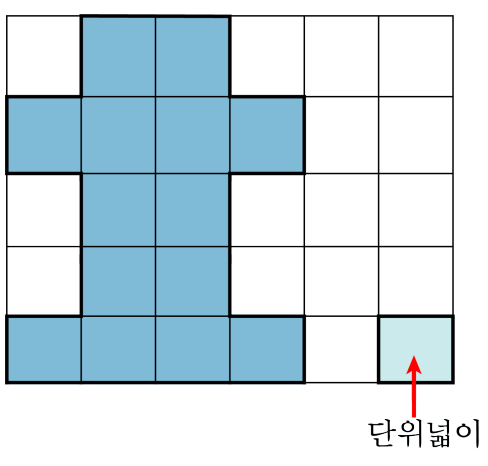

답: _____ 배

8. 가로 87cm , 세로 17cm 인 직사각형 모양의 땅의 넓이는 몇 cm^2 인가?

답: _____ cm^2

9. 평행사변형 중 넓이가 가장 넓은 것은 어느 것입니까?

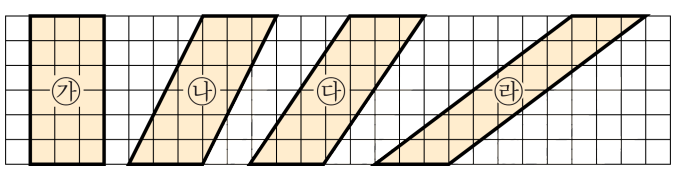

① ㉮ ② ㉯

③ ㉰ ④ ㉱

⑤ 모두 같습니다.

10. 넓이가 $204\,\mathrm{cm}^2$ 인 평행사변형이 있습니다. 이 평행사변형의 높이가 $12\,\mathrm{cm}$ 라면, 밑변의 길이는 몇 cm 입니까?

답: _____ cm

11. 넓이가 195cm^2 인 평행사변형이 있습니다. 이 평행사변형의 높이가 13cm 라면, 밑변의 길이는 몇 cm 입니까?

답: _____ cm

12. 높이가 $22\,\mathrm{cm}$ 이고, 넓이가 $176\,\mathrm{cm}^2$ 인 삼각형이 있습니다. 삼각형의 밑변의 길이는 몇 cm 입니까?

답: _____ cm

13. 넓이가 $36\,\mathrm{cm}^2$ 인 삼각형 모양의 땅이 있습니다. 이 땅의 높이가 $9\,\mathrm{cm}$ 일 때, 밑변의 길이는 몇 cm 입니까?

답: _____ cm

14. 다음 마름모의 넓이가 70cm^2 일 때, □ 안에 알맞은 수를 써넣으시오.

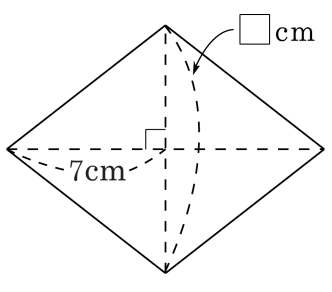

답: _____ cm

15. 가로가 23 cm, 둘레가 68 cm 인 직사각형 모양의 상자가 있습니다. 이 상자의 세로는 몇 cm 입니까?

답: _____ cm

16. 다음 도형은 정사각형과 직사각형을 붙여 놓은 것이다. 이 도형의 둘레의 길이는 몇 cm 인가?

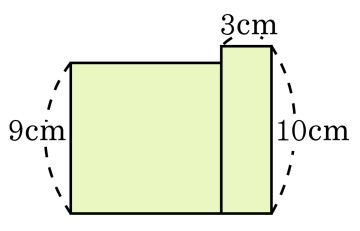

답: _____ cm

17. 다음 색칠한 부분의 넓이는 몇 cm^2 입니까?

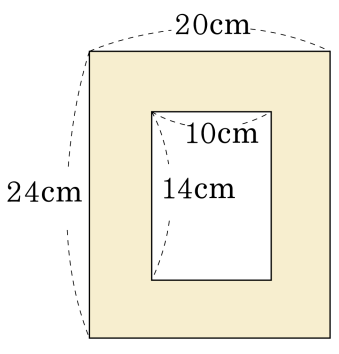

① $140cm^2$ ② $200cm^2$ ③ $280cm^2$
④ $340cm^2$ ⑤ $480cm^2$

18. 다음 평행사변형에서 $\square$ 안에 알맞은 수를 써넣으시오.

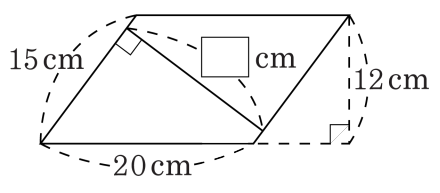

답: _____ cm

19. 다음 도형의 넓이를 구하시오.

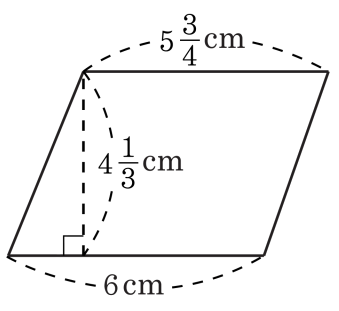

① $25\frac{1}{2}$ ② $25\frac{11}{24}$ ③ $25\frac{13}{24}$ ④ $23\frac{13}{24}$ ⑤ $27\frac{13}{24}$

20. 사다리꼴의 둘레의 길이가 47 cm 일 때, 넓이를 구하시오.

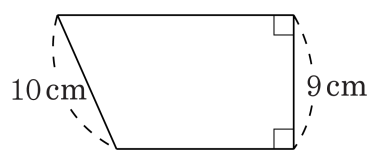

답: _____ cm^2

21. 다음 그림과 같이 직육면체 모양의 선물 상자가 있다. 이 상자를 그림과 같이 끈으로 묶으려고 한다. 필요한 끈의 길이는 몇 cm 인가? (단, 매듭을 짓는데 쓰이는 끈의 길이는 15 cm 로 한다.)

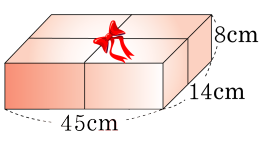

답: _____ cm

22. ㉮와 ㉯ 중에서 어느 것이 얼마나 더 넓습니까?

㉮ : 둘레가 48 cm 이고 가로가 14cm 인 직사각형의 넓이 ㉯ : 둘레가 52 cm 인 정사각형

① ㉮ , 4 cm^2 ② ㉯ , 4 cm^2 ③ ㉮ , 16 cm^2

④ ㉯ , 18 cm^2 ⑤ ㉯ , 29 cm^2

23. 평행사변형의 넓이가 $72\,\mathrm{cm}^2$ 이고, 밑변의 길이와 높이가 $5\,\mathrm{cm}$ 보다 큰 자연수라고 할 때, 가능한 밑변의 길이가 <u>아닌</u> 것을 고르시오.

① $6\,\mathrm{cm}$ ② $7\,\mathrm{cm}$ ③ $8\,\mathrm{cm}$ ④ $9\,\mathrm{cm}$ ⑤ $12\,\mathrm{cm}$

24. 삼각형 ㄱㄴㄷ의 넓이가 $297\,\mathrm{cm}^2$ 일 때, 사다리꼴 ㄱㄴㄷㄹ의 넓이를 구하시오.

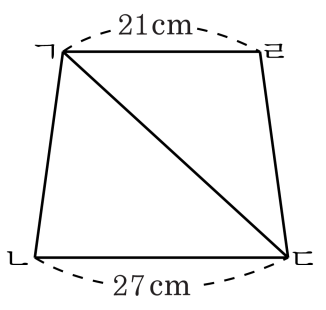

답: _____ cm^2

25. 왼쪽 그림과 같은 삼각형 4개로 오른쪽 그림과 같이 정사각형을 채웠습니다. 이 때, 오른쪽 그림의 큰 정사각형의 넓이는 얼마입니까?

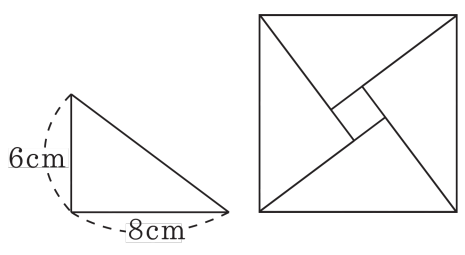

답: _____ cm^2