1. 다음 중 7이 나타내는 수가 가장 큰 것은 어느 것입니까?

① 24754 ② 32972 ③ 72368

④ 57849 ⑤ 97849

해설

①700 ② 70 ③70000 ④7000 ⑤7000

2. □ 안에 알맞은 수를 고른 것은 어느 것입니까?

27384204 에서 천만 자리의 숫자는 □ 이고, 이것은 □ 을 나타낸다.

① 7, 70000000 ② 2, 2000000 ③ 2, 20000000

④ 7, 7000000 ⑤ 3, 30000000

해설

네 자리씩 끊어서 천만의 자리를 찾는다.
2738(만)/ 4204(일)
따라서 27384204 에서 천만 자리의 숫자는 2 이고, 이것은 20000000 을 나타낸다.

3. ☐ 안에 차례대로 들어갈 알맞은 수를 고른 것은 어느 것입니까?

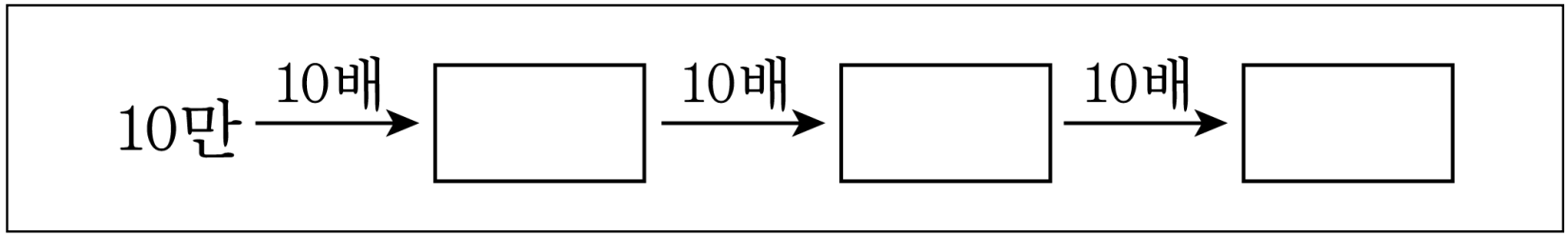

① 1000만, 억, 10억

② 100만, 1000만, 억

③ 100000, 1000000, 10000000

④ 100, 1000, 10000

⑤ 100만, 1000만, 10억

해설

차례대로 10배한 수를 쓰면 100만, 1000만, 억이 됩니다.

4. 두 수의 크기를 비교하여 ○안에 >, =, <를 바르게 나타낸 것은 어느 것입니까?

(1) 억이 143 , 만이 56 ○ 14356000000

(2) 구십이조 사백삼억 ○ 92조 43억

① =, > ② <, = ③ <, < ④ >, > ⑤ <, >

해설

(1) 억이 143 , 만이 56 ⇒ 14300560000

143 / 0056 / 0000 < 143 / 5600 / 0000

(2) 구십이조 사백삼억 = 92조 403억

92조 403억 > 92 조 43억

5. 어떤 수의 1000 배는 80000 입니다. 어떤 수는 얼마입니까?

▶ 답 :

▷ 정답 : 80

해설

80 에 1000 을 곱하면 80000 입니다.
어떤 수는 80 입니다.

6. 다음 중 각도를 재는 방법이 옳은 것은 어느 것입니까?

① 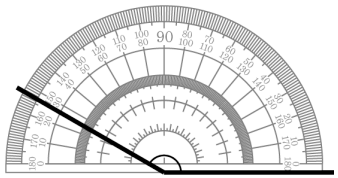

② 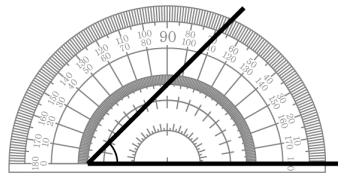

③ 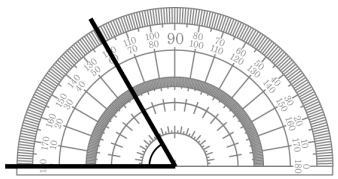

④ 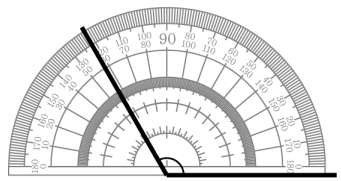

⑤ 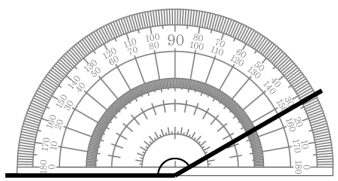

해설

각도기를 사용하여 각도를 잴 때, 각도기의 중심과 각의 꼭짓점, 각도기의 밑금과 각의 한 변을 완전히 일치시켜야 합니다.

7. □안에 >, =, <를 알맞게 써넣으시오.

225×60 □ 341×40

▶ 답 :

▷ 정답 : <

해설

$225 \times 60 = 13500$

$341 \times 40 = 13640$

8. 다음 중 몫이 두 자리 수인 것은 어느 것입니까?

① $254 \div 30$ ② $873 \div 90$ ③ $508 \div 60$

④ $319 \div 20$ ⑤ $625 \div 70$

해설

① $254 \div 30 = 8 \cdots 14$

② $873 \div 90 = 9 \cdots 63$

③ $508 \div 60 = 8 \cdots 28$

④ $319 \div 20 = 15 \cdots 19$

⑤ $625 \div 70 = 8 \cdots 65$

9. 불우 이웃 돕기 성금으로 모금한 돈을 세어 보았더니 10000 원짜리가 100 장씩 40 묶음이고, 1000 원짜리가 100 장씩 56 묶음이었습니다. 성금은 모두 얼마인지 구하시오.

▶ 답 : 원

▷ 정답 : 45600000 원

해설

10000 원짜리가 100 장이면 100 만 원이고, 이것이 40 묶음이면 4000 만 원입니다.
1000 원짜리가 100 장이면 10 만 원이고, 이것이 56 묶음이면 560 만 원입니다.
4000 만 원과 560 만 원을 합하면 4560 만 원입니다.

10. 0 에서 5 까지의 숫자를 각각 2 번씩 써서 만들 수 있는 12 자리의 수 중에서 가장 큰 수를 구하시오.

▶ 답 :

▷ 정답 : 554433221100

해설

큰 수부터 작은 수로 각각 2 번씩 사용하면 가장
큰 수는 554433221100 이다.

11. 다음 중 숫자 5 가 나타내는 수가 가장 큰 것은 어느 것입니까?

① 82 억 5　② 4356000000　③ 173 억 4560 만

④ 30850000000　⑤ 15 억 2800 만

해설

숫자 5 가 나타내는 수는 각각 다음과 같다.

① 5

② 5 천만

③ 5 백만

④ 5 천만

⑤ 5 억

따라서 5 억이 가장 크다.

12. 다음 세 수의 크기를 비교하여 큰 수부터 차례로 기호를 나열한 것은 어느 것입니까?

㉠ 29□798□72564 ㉡ 2□05□7352813 ㉢ 29983□□04675

① ㉢, ㉠, ㉡ ② ㉢, ㉡, ㉠ ③ ㉠, ㉡, ㉢

④ ㉠, ㉢, ㉡ ⑤ ㉡, ㉢, ㉠

해설

□안에 각각 9 를 넣어 가장 큰 수를 만들고 크기를 비교합니다.

㉠ 299798972564

㉡ 290597352813

㉢ 299839904675

→ ㉢ > ㉠ > ㉡

13. $\square$ 안에 들어갈 각도가 큰 것부터 차례로 기호를 쓰시오.

㉠ $55° + \square = 115°$	㉡ $\square + 1$직각 $= 135°$
㉢ $120° - \square = 35°$	㉣ $\square - 40° = 110°$

① ㉡, ㉠, ㉣, ㉢ ② ㉡, ㉠, ㉢, ㉣ ③ ㉢, ㉠, ㉡, ㉣

④ ㉣, ㉢, ㉠, ㉡ ⑤ ㉣, ㉠, ㉢, ㉡

해설

㉠ $\square = 115° - 55° = 60°$

㉡ $\square = 135° - 1$직각$= 135° - 90° = 45°$

㉢ $\square = 120° - 35° = 85°$

㉣ $\square = 110° + 40° = 150°$

14. 각 ㄴㅇㄹ과 각 ㄹㅇㅂ의 크기가 같다고 합니다. 각 ㄷㅇㅁ의 크기는 몇 도인지 구하시오.

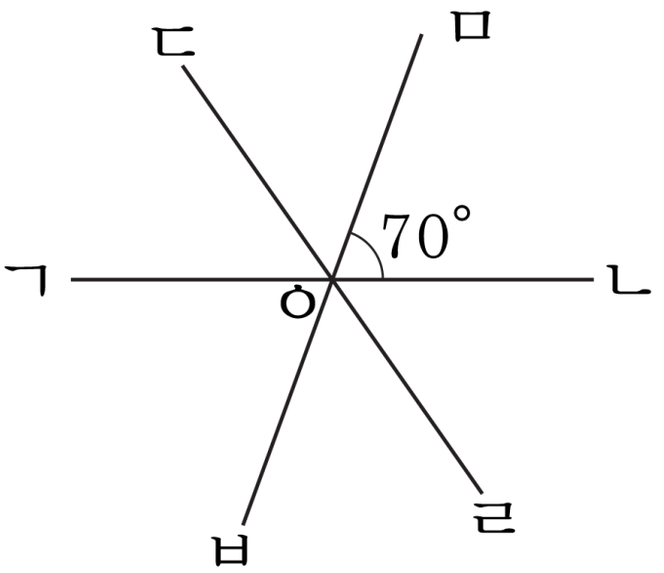

▶ 답 : ____°

▷ 정답 : 55°

해설

(각 ㄴㅇㄹ)+(각 ㄹㅇㅂ)= 180° − 70° = 110°
(각 ㄴㅇㄹ)=(각 ㄹㅇㅂ)이므로
(각 ㄴㅇㄹ)=(각 ㄹㅇㅂ)= 110° ÷ 2 = 55°
(각 ㄷㅇㅁ)= 180° − (55° + 70°) = 55°

15. $\boxed{}$안에 알맞은 각도를 써넣으시오.

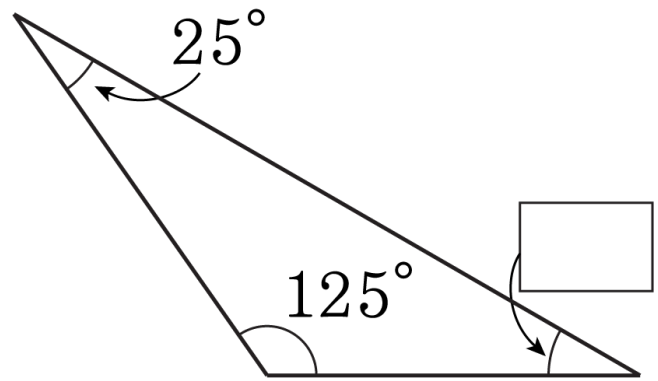

▶ 답 : $\underline{}$ °

▷ 정답 : 30 °

해설

삼각형의 세 각의 크기의 합은 180 ° 이므로

$\boxed{} + 25° + 125° = 180°$

$\boxed{} = 180° - (125° + 25°)$

$= 180° - 150° = 30°$

16. 삼각형에서 각 ㉠과 각 ㉡의 각도의 합을 구하시오.

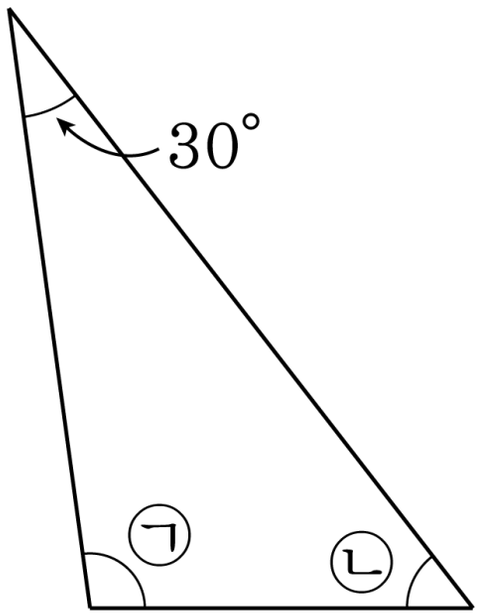

▶ 답 : _____°

▷ 정답 : 150°

해설

삼각형의 세 각의 크기의 합은 180°입니다.

30° + (각㉠) + (각㉡) = 180°

(각 ㉠ + 각 ㉡)= 180° − 30° = 150°

17. 다음 그림은 정사각형 모양의 종이를 접은 것입니다. 각 ㉠의 크기를 구하시오.

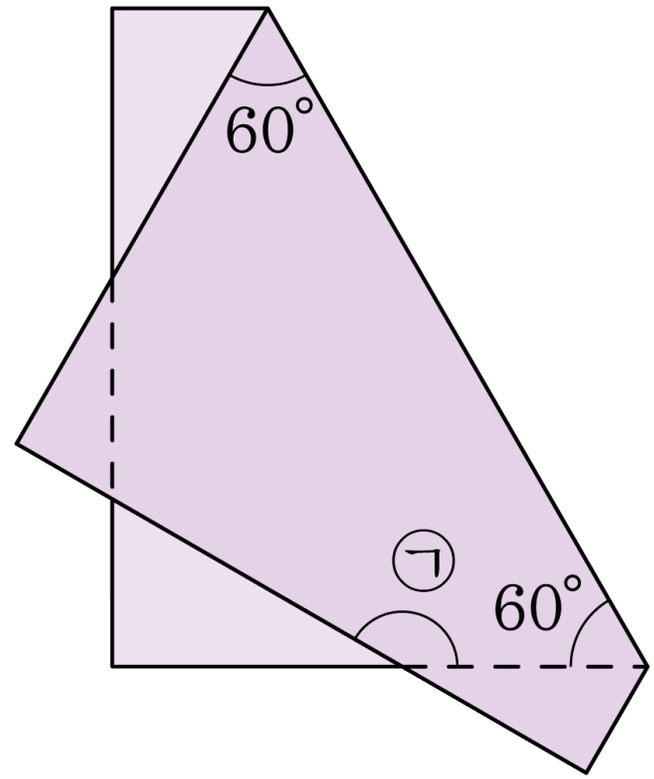

▶ 답 : _____ °

▷ 정답 : 150°

해설

$360° - 60° - 60° - 90° = 150°$

18. 다음 중 옳지 <u>않은</u> 것을 고르시오.

① 248×37의 값은 9176입니다.

② 718×52는 736×48보다 큽니다.

③ (세 자리수)× (두 자리 수)의 계산을 할 때는 세로로 놓고 계산하는 것이 좋습니다.

④ 307×90은 $307 \times 9 \times 10 = (307 \times 9) \times 10$으로 계산할 수 있습니다.

⑤ 한 상자에 24개씩의 배가 들어 있는 상자 312개가 있을 때, 배의 개수는 모두 7460개입니다.

해설

⑤ $312 \times 24 = 7488$개

19. 어떤 수를 48 로 나누었을 때 나머지가 될 수 <u>없는</u> 것을 모두 고르시오.

① 0 ② 1 ③ 26 ④ 48 ⑤ 56

해설

나머지는 나누는 수보다 항상 작아야 한다.
그런데 48 과 56 은 48 보다 같거나 크다.
따라서 48 과 56 은 48 로 나누었을 때의 나머지가 될 수 없다.

20. 다음 중 나눗셈의 나머지가 2로 나누어 떨어지는 것은 어느 것인지 구하시오.

① $366 \div 19$ ② $167 \div 27$ ③ $568 \div 15$

④ $507 \div 26$ ⑤ $468 \div 24$

해설

① $366 \div 19 = 19 \cdots 5$

② $167 \div 27 = 6 \cdots 5$

③ $568 \div 15 = 37 \cdots 13$

④ $507 \div 26 = 19 \cdots 13$

⑤ $468 \div 24 = 19 \cdots 12$

21. $\square$ 안에 알맞은 수를 써넣으시오.

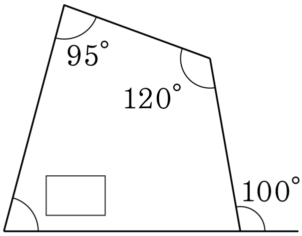

▶ **답 :** ______ °

▷ **정답 :** 65°

해설

$\square = 360° - (95° + 120° + 80°) = 360° - 295° = 65°$

22. 다음 도형에서 ㉮와 ㉯의 각도의 합을 구하시오.

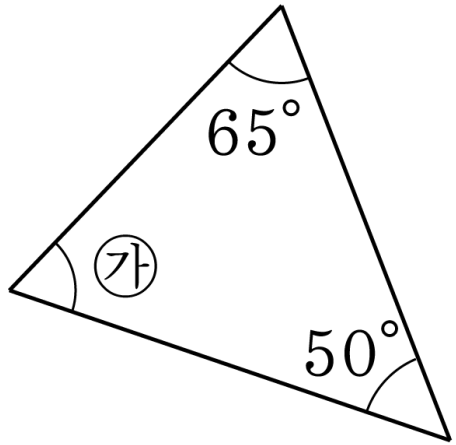

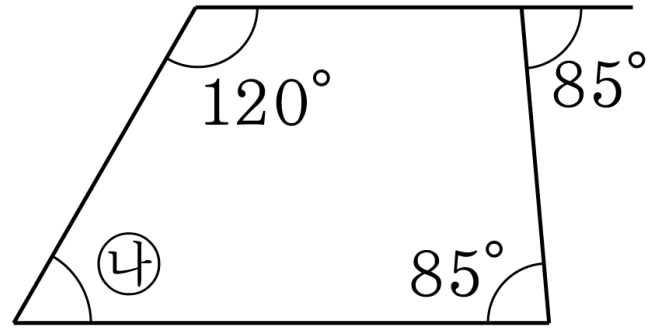

▶ 답 : _____°

▷ 정답 : 125°

해설

(각 ㉮)$= 180° - 65° - 50° = 65°$

(각 ㉯)$= 360° - 120° - 85° - 95° = 60°$

$\rightarrow$ (각 ㉮)$+$ (각 ㉯)$= 65° + 60° = 125°$

23. 어느 공원의 입장료가 어른은 350 원, 어린이는 250 원입니다. 어른 18 명과 어린이 52 명이 입장하려면, 입장료는 얼마를 내야 하는지 구하시오.

▶ 답 : 원

▷ 정답 : 19300 원

해설

(어른의 입장료)$= 350 \times 18 = 6300$ (원)
(어린이의 입장료)$= 250 \times 52 = 13000$ (원)
(총 입장료)$= 6300 + 13000 = 19300$ (원)

24. 어떤 수를 34 로 나누었더니 몫이 16 이고, 나머지가 23 이었습니다. 어떤 수는 얼마인지 구하시오.

▶ 답 :

▷ 정답 : 567

해설

어떤 수를 $\square$ 로 나타내면 $\square \div 34 = 16 \cdots 23$

검산식을 이용하면 $\square = 34 \times 16 + 23 = 567$

25. 어떤 물건 ㉠을 8 개, ㉡을 11 개 사는 데 모두 90300 원을 썼습니다. ㉠ 물건 4 개와 ㉡ 물건 5 개의 값이 서로 같다면, ㉠ 한 개의 값은 얼마인지 구하시오.

▶ 답 : 원

▷ 정답 : 5375 원

해설

㉠ 8 개의 값은 ㉡ 10 개의 값과 같으므로,
㉠ 8 개와 ㉡ 11 개의 값은 ㉡ 21 개의 값과 같다.
(㉡ 한 개의 값)$= 90300 \div 21 = 4300$ (원)
(㉠ 한 개의 값) $= (90300 - 4300 \times 11) \div 8 = 5375$ (원)