1. 다음 그림그래프를 보고, 보리를 가장 많이 생산한 해와 가장 적게 생산한 해의 생산량의 차를 구하시오.

연도별 보리 생산량

연도	생산량 (톤)
1998	□□□□△△△△△
1999	□□□△△△△△△△
2000	□□□△△
2001	□□△△△△△△△△

(□ : 1000톤 △ : 100톤)

답: _____ 톤

2. 다음은 우리 나라의 연도별 수산물 생산량을 나타낸 그림그래프입니다. 수산물 생산량이 가장 많은 해와 가장 적은 해의 차는 얼마입니까?

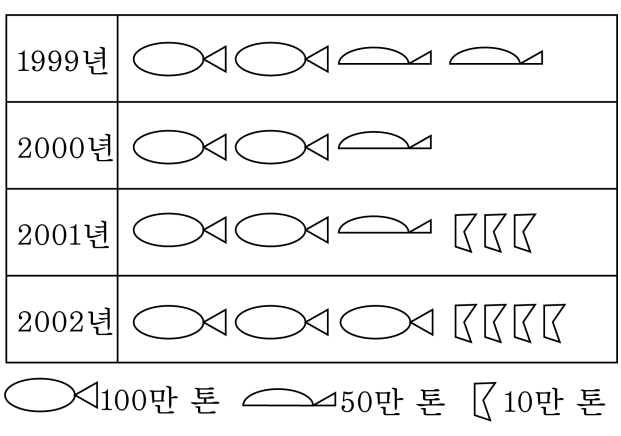

답: _____ 톤

3. 다음은 어느 지방의 과수원별 포도 생산량을 조사하여 나타낸 것입니다. 물음에 답하시오.

과수원별 포도 수확량

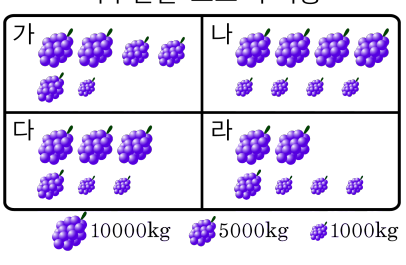

(1) 가장 많이 생산되는 마을의 포도 생산량은 몇 kg입니까?
(2) 가장 적게 생산되는 마을의 포도 생산량은 몇 kg입니까?
(3) 전체 포도 생산량은 몇 kg입니까?

답: _____

답: _____

답: _____

4. 다음 그림그래프는 어느 중국집에서 4개월 동안 판매한 자장면의 양을 나타낸 것이다. 물음에 답하여라.

월	판매량(그릇)
2	◎◎◎○○
3	◎◎○○○○○○
4	◎◎◎
5	◎◎◎○○○○○○○○○

◎1000그릇 ○100그릇

(1) 4개월 동안 판매된 자장면의 총 합계를 구하시오.
(2) 4개월 동안 판매된 자장면의 월별 평균 판매량을 구하시오.

답: _____

답: _____

5. 다음 그림그래프는 어느 음반 가게에서 4개월 동안 판매한 CD의 양을 나타낸 것입니다. 4개월 동안의 월 평균 판매량을 반올림하여 백의 자리까지 나타내시오.

월	판매량(장)
5	◎◎◎◎○○
6	◎◎◎○○○○○○
7	◎◎◎◎
8	◎◎◎◎○○○○○○○○○

◎: 1000장 ○ : 100장

답: _____ 장

6. 다음 그림그래프는 과수원별 사과 생산량을 나타낸 것입니다. 평균 사과 생산량을 구하시오.

가	◎◎◎◎○○
나	◎○○○○
다	◎○
라	◎◎◎○○○○○

◎ 1000개 ○ 100개

답: _____ 개

7. 미리네 학교 6 학년 학생들이 사는 마을을 조사하여 나타낸 표입니다. 이것을 전체 길이가 20 cm 인 띠그래프로 그린다면, 별빛마을은 몇 cm 로 나타내어지는지 구하시오.

마을별 사는 학생 수

마을	햇빛	달빛	무지개	별빛	계
학생 수(명)	24	15	12	9	60

답: _____ cm

8. 민수네 학교 학생들이 좋아하는 과일을 조사하여 나타낸 띠그래프입니다. 이 띠그래프의 전체 길이가 50cm 라면, 귤을 좋아하는 학생이 차지하는 길이는 몇 cm 인지 구하시오.

좋아하는 과일

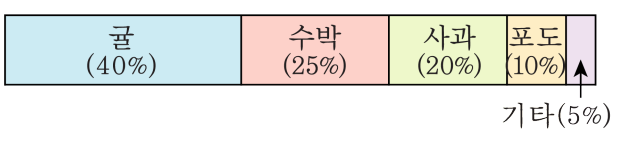

답: _____ cm

9. 신영이네 반 학급 문고를 조사하여 나타낸 띠그래프입니다. 띠그래프 전체 길이가 200 cm 일 때, 동화책이 차지하는 길이는 몇 cm 인지 구하시오.

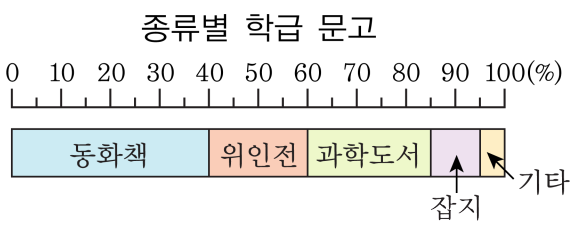

답: _____ cm

10. 다음 직육면체의 부피는 31.11cm^3 입니다. 높이는 몇 cm 인지 구하시오.

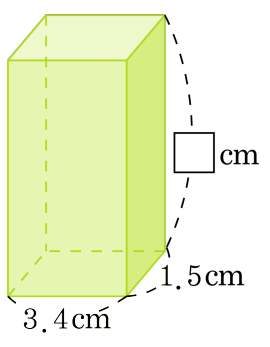

답: _____ cm

11. 직육면체의 부피가 $1560\,\mathrm{cm}^3$ 일 때, $\boxed{}$ 안에 알맞은 수를 써넣으시오.

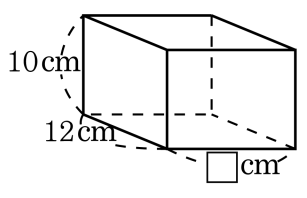

답: _____ cm

12. 안치수가 그림과 같은 가, 나 물통에 각각 2.7 L 의 물을 부었습니다. 어느 통의 물의 높이가 몇 cm 더 높은지 고르시오.

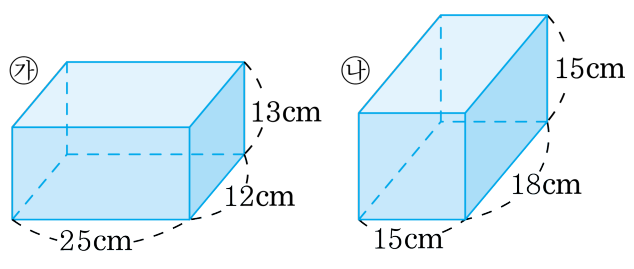

① 가, 1 cm ② 나, 1 cm ③ 가, 1.5 cm
④ 나, 1.5 cm ⑤ 가, 2 cm

13. 안치수가 다음 그림과 같은 물통에 150 mL의 물이 들어 있습니다. 이 물통에 물을 가득 채우려면 100 mL의 컵으로 몇 번 부어야 합니까?

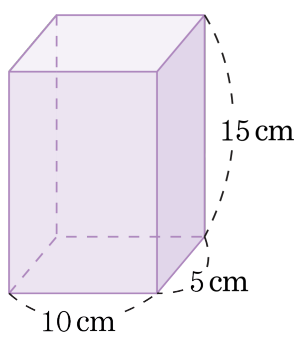

답: _____ 번

14. 다음 그림과 같이 물에 구슬이 들어 있어서 빼냈더니 물의 높이가 12 cm가 되었습니다. 구슬의 부피는 몇 cm^3 입니까?

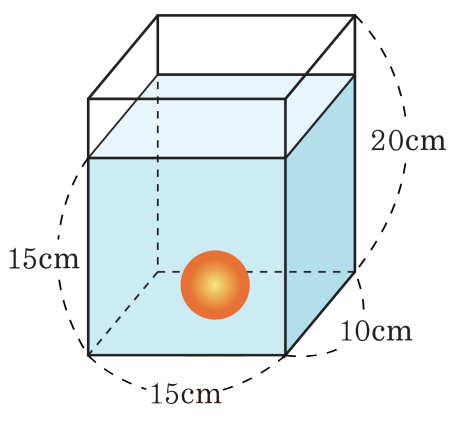

답: _____ cm^3

15. 다음 그림과 같이 물이 담겨진 물통에서 구슬을 꺼냈더니 물의 높이가 4 cm가 되었습니다. 구슬의 부피는 몇 cm^3 입니까?

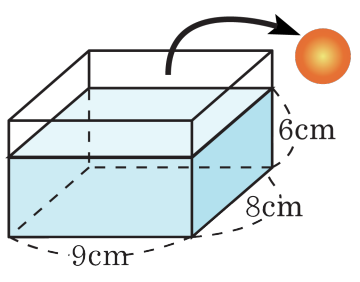

답: _____ cm^3

16. 겉넓이가 $726\,\mathrm{cm}^2$ 인 정육면체의 한 면의 넓이를 구하시오.

답: _____ cm^2

17. 어느 직육면체 상자의 겉면에 종이를 붙이는 데 다음과 같은 종이가 각각 2장과 4장이 사용되었습니다. 직육면체 상자의 겉넓이는 몇 cm^2 입니까?

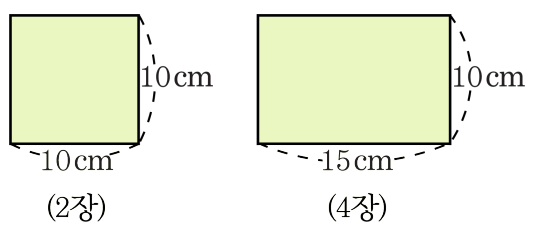

(2장) (4장)

답: _____ cm^2

18. 어떤 야구 선수의 평균 타율이 37.5 %였습니다. 이 선수가 75 번의 안타를 쳤다면, 타석에 몇 번 나왔었겠습니까?

답: _____ 번

19. 어떤 야구 선수의 평균 타율이 28 %이었습니다. 이 선수가 70 번의 안타를 쳤다면, 타석에 몇 번 나왔었겠습니까?

답: _____ 번

20. 남연초등학교 6학년 학생들의 20%인 76명이 컴퓨터 학원에 다니고 있습니다. 남연초 6학년 학생은 몇 명인지 구하시오.

① 310명 ② 340명 ③ 360명
④ 380명 ⑤ 400명

21. 어느 학교의 여학생 수는 전체의 52 %이고, 남학생은 여학생보다 92 명이 적다고 합니다. 전체 학생 수는 몇 명입니까?

답: _____ 명

22. 도매상에서 13000 원에 사 온 상품에 35 % 의 이익을 붙여 정가를 정하였습니다. 이 상품의 정가는 얼마입니까?

답: _____ 원

23. 어느 장난감 가게에서 3000 원에 산 상품을 20 % 의 이익을 붙여 팔려고 합니다. 정가를 얼마로 해야 합니까?

답: _____ 원

24. 민규는 야구 시합에서 25 번 타석에 섰고, 안타를 6 번 쳤습니다. 민규의 타율을 백분율로 나타내시오.

답: _____

25. 어느 야구 선수는 400 번 타석에 나가서, 안타를 132 개 쳤다고 합니다. 이 야구 선수의 타율을 백분율로 나타내시오.

답: _____

26. 800 원인 학용품이 900 원으로 올랐습니다. 학용품의 값은 몇 %만큼 올랐습니까?

답: _____ %

27. 작년에는 동화책 4 권이 24000 원이었는데, 올해는 같은 동화책 5 권이 34500 원입니다. 동화책 값은 작년에 비하여 몇 %올랐습니까?

답: _____ %