1. 다음을 나타내는 식으로 알맞지 <u>않은</u> 것은 어느 것입니까?

$7\frac{5}{6}$ m의 리본을 세 사람에게 나누어줄 때 한 사람이 갖게 되는 리본의 길이는 얼마입니까?

① $7\frac{5}{6} \div 3$　② $\frac{47}{6} \div 3$　③ $7\frac{5}{6} \times \frac{1}{3}$
④ $\frac{47}{6} \div \frac{1}{3}$　⑤ $\frac{47}{6} \times \frac{1}{3}$

2. 다음을 계산하여 기약분수로 바르게 나타낸 것을 고르시오.

$$2\frac{5}{9} \div 7 \times 4$$

① $\frac{23}{63}$ ② $\frac{23}{28}$ ③ $1\frac{29}{63}$ ④ $6\frac{11}{56}$ ⑤ $10\frac{2}{9}$

3. 다음 그림 중 입체도형으로만 짝지어진 것은 어느 것입니까?

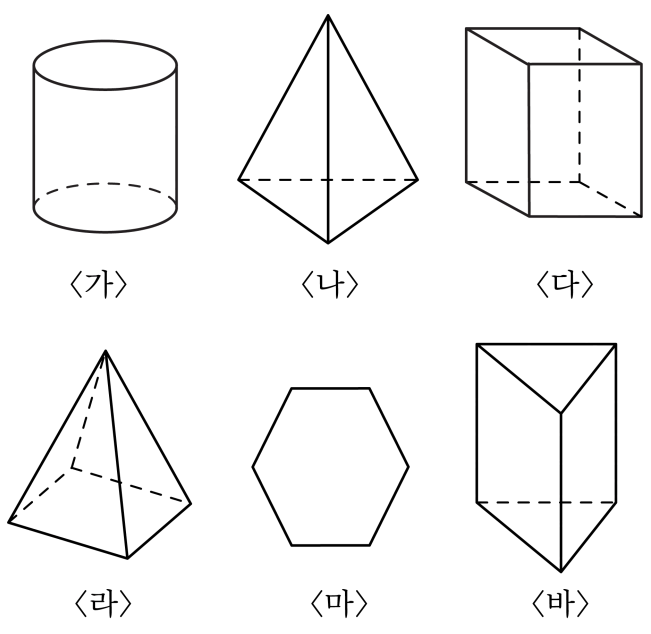

① (가)(마)(바)
② (마)(바)
③ (나)(다)(바)
④ (가)(나)(마)(바)
⑤ (라)(마)

4. 다음 중 입체도형에 대한 설명으로 바른 것을 고르시오.

① 면과 면이 만나는 선분을 꼭짓점이라고 합니다.

② 모서리와 모서리가 만나는 점을 중심이라고 합니다.

③ 입체도형의 밑면은 1개입니다.

④ 입체도형의 옆으로 둘러싸인 면은 밑면이라고 합니다.

⑤ 입체도형의 밑면의 모양은 다양합니다.

5. $87.5 \div 25$ 의 계산 과정으로 올바른 것은 어느 것입니까?

① $\frac{875}{10} \times 25$ ② $\frac{8750}{10} \times \frac{1}{25}$ ③ $\frac{875}{100} \times 25$
④ $\frac{875}{100} \times \frac{1}{25}$ ⑤ $\frac{875}{10} \times \frac{1}{25}$

6. 다음 중 몫이 가장 큰 것은 어느 것입니까?

① $1.4 \div 7$ ② $14 \div 7$ ③ $0.014 \div 7$
④ $0.14 \div 7$ ⑤ $140 \div 7$

7. 보기와 같이 소수를 소수 첫째 자리에서 반올림하여 어림한 식으로 나타냅니다.

$3.72 \div 4 \rightarrow 4 \div 4$

다음 중 <u>잘못된</u> 것은 어느 것입니까?

① $111.01 \div 2 \rightarrow 111 \div 2$
② $97.21 \div 2 \rightarrow 97 \div 2$
③ $197.9 \div 4 \rightarrow 200 \div 4$
④ $42.68 \div 4 \rightarrow 43 \div 4$
⑤ $809.01 \div 8 \rightarrow 809 \div 8$

8. 5 : 9 에 대한 설명이 바르게 된 것은 어느 것입니까?

① 5에 대한 9의 비
② 9와 5의비
③ 9대 5
④ $\frac{9}{5}$
⑤ $\frac{5}{9}$

9. 다음을 계산하고 몫이 같은 것을 고르시오.

㉠ $3 \div 8$	㉡ $4 \div 11$
㉢ $\frac{4}{7} \div 5$	㉣ $3\frac{3}{4} \div 10$

답: _____

답: _____

10. 다음 입체도형이 각뿔이 아닌 이유를 모두 고르시오.

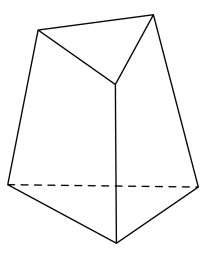

① 옆면이 삼각형이 아닙니다.

② 밑면이 삼각형입니다.

③ 옆면이 3개입니다.

④ 밑면이 2개입니다.

⑤ 두 밑면이 평행입니다.

11. 다음 나눗셈의 검산식으로 올바른 것은 어느 것입니까?

$3.12 \div 4$

① $0.078 \times 4 = 3.12$
② $0.78 \times 4 = 3.12$
③ $7.8 \times 4 = 3.12$
④ $78 \times 4 = 3.12$
⑤ $7.8 + 4 = 3.12$

12. 지구 표면적의 $\frac{7}{10}$ 은 바다이고, 바다의 $\frac{3}{7}$ 는 북반구에 있습니다. 남반구의 육지 면적은 지구 표면적의 몇 분의 몇이 되겠습니까?

① $\frac{3}{10}$ ② $\frac{4}{7}$ ③ $\frac{1}{10}$ ④ $\frac{2}{5}$ ⑤ $\frac{1}{4}$

13. 어느 과일 가게의 과일 개수를 조사하여 나타낸 띠그래프입니다. 전체 길이가 20 cm이고, 과일 전체가 760개일 때, 토마토는 몇 개인지 구하시오.

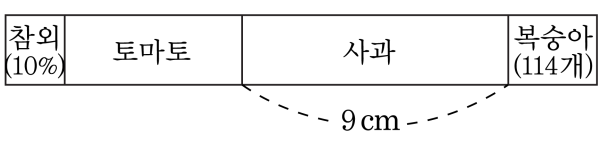

답: _____ 개

14. 어느 마을에서 생산한 곡식의 양을 나타낸 원그래프입니다. 곡식의 총 생산량이 54000 kg일 때, 보리의 생산량은 몇 kg입니까?

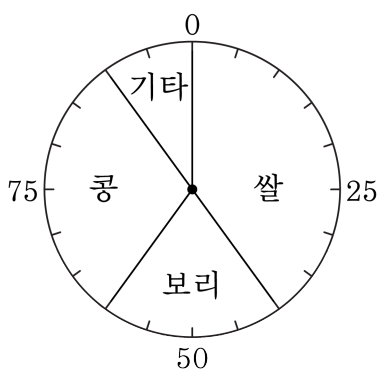

① 9800 kg ② 10800 kg ③ 11800 kg
④ 12800 kg ⑤ 13800 kg

15. 소헌이네 학교 학생 200 명이 사는 마을을 조사하여 나타낸 원그래프입니다. 가 마을의 학생 수는 다 마을의 학생 수보다 ☐명 더 많다고 할 때, ☐안에 들어갈 알맞은 수를 구하시오.

마을별 학생수

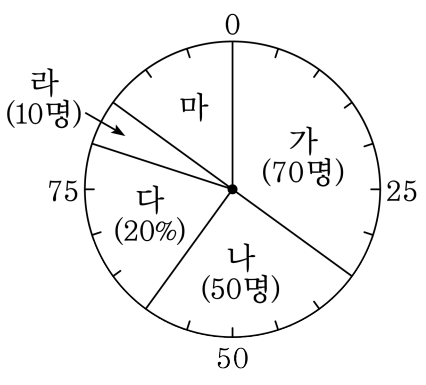

답: _____ 명

16. 다음은 윤정이와 친구들의 종이 상자에 대한 설명입니다. 상자로 만든 종이를 준비할 때 가장 큰 종이를 준비해야 하는 사람은 누구입니까?

윤정 : "난 밑면의 가로가 10 cm, 세로가 12 cm이고, 높이가 8 cm인 직육면체로 만들거야!" 정근 : "난 한 모서리의 길이가 11 cm인 정육면체를 만들거야!" 다미 : "난 밑면의 가로가 9 cm, 세로가 13 cm이고, 높이는 윤정이의 상자와 같은 직육면체로 만들거야!"

답 : _____

17. 다음 정육면체의 겉넓이는 $1944\,\mathrm{cm}^2$ 입니다. 정육면체의 한 모서리의 길이는 몇 cm입니까?

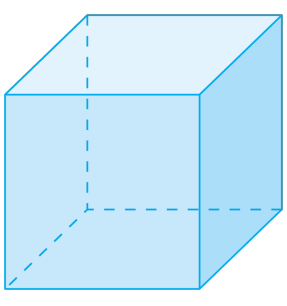

① 20 cm ② 19 cm ③ 18 cm ④ 17 cm ⑤ 16 cm

18. 다음 그림과 같이 정사각형을 합동인 4 개의 직사각형으로 나누었습니다. 색칠한 직사각형의 둘레가 90 cm라면, 정사각형의 둘레는 몇 cm인지 구하시오.

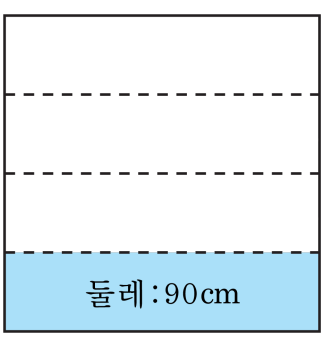

답: _____ cm

19. 모양이 서로 다른 세 각기둥의 모서리의 수의 합이 45개일 때, 이 세 각기둥의 꼭짓점의 수의 합을 구하시오.

답: _____ 개

20. 삼각형 ㄱㄴㄷ에 대한 삼각형 ㄹㄴㄷ의 넓이의 비율이 250 %라고 합니다. 삼각형 ㄹㄴㄷ의 높이를 구하시오.

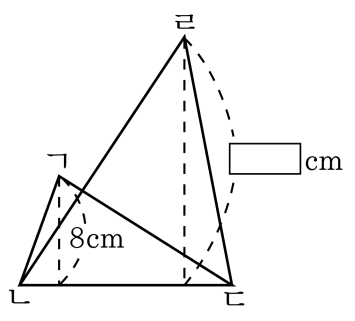

답: _____ cm

21. 다음 직육면체의 밑면은 한 변의 길이가 $10\,\mathrm{cm}$인 정사각형이고, 겉넓이는 $680\,\mathrm{cm}^2$ 입니다. 이 직육면체의 부피는 몇 cm^3 인지 구하시오.

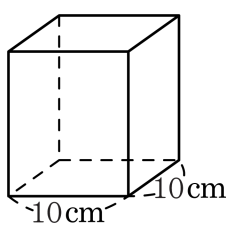

답: _____ cm^3

22. 물이 15 cm 높이만큼 들어 있는 수조를 오른쪽 그림과 같이 밑면의 한 모서리를 바닥에 고정시키고 뒤쪽을 들어올렸습니다. 이 때, 빗금친 부분의 넓이를 바르게 구한 것은 어느 것입니까? (단, 그릇의 두께는 무시합니다.)

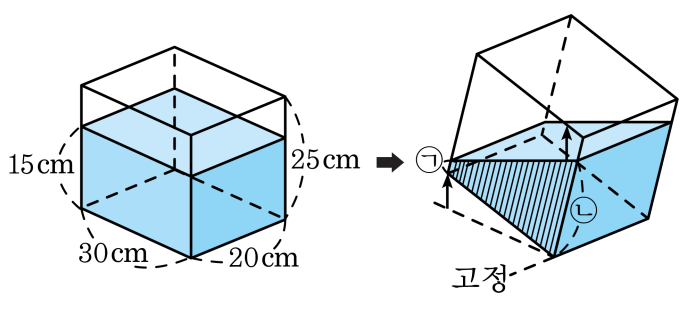

① $300\,\text{cm}^2$

② $450\,\text{cm}^2$

③ $600\,\text{cm}^2$

④ $750\,\text{cm}^2$

⑤ ㉠, ㉡의 길이를 알 수 없으므로 구할 수 없습니다.

23. 사다리꼴의 넓이가 $27\frac{1}{2}\,\mathrm{cm}^2$ 일 때, □안에 알맞은 수를 구하시오.

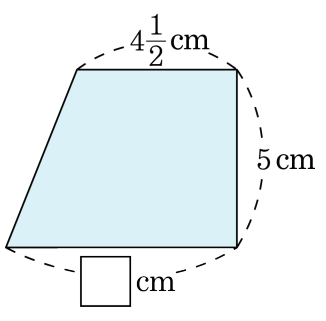

답: _____

24. 직사각형 ㄱㄴㄷㄹ을 그림과 같이 ㉮, ㉯의 넓이의 비가 5 : 4일 때, 선분 ㅁㄷ의 길이는 몇 cm인지 구하시오.

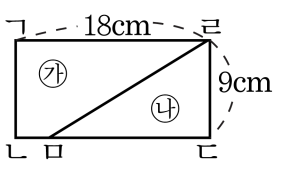

답: _____ cm

25. 다음 띠그래프는 타임도서관을 이용하는 학생 수를 나타낸 것입니다. 중학생수와 대학생수의 비는 3 : 2이고, 중학생수와 고등학생수의 합은 2450명, 고등학생수와 대학생수의 합은 2010명입니다. 타임도서관을 이용하는 학생 수는 모두 몇 명입니까?

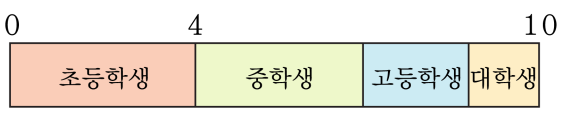

답: _____ 명