1. 각의 크기가 가장 큰 각은 어느 것인지 고르시오.

① 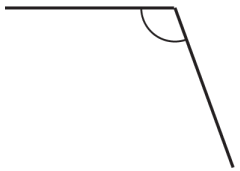

② 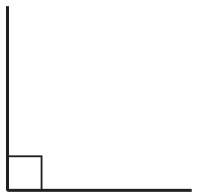

③

④ 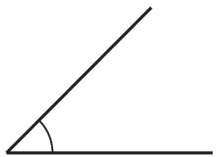

⑤ 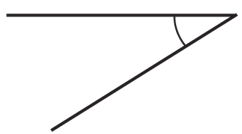

2. 다음 중 1° 에 대하여 바르게 설명한 것은 어느 것입니까?

① 1 직각을 1° 라고 합니다.

② 직선을 똑같이 100 으로 나눈 것 중의 하나입니다.

③ 1 직각을 똑같이 10 으로 나눈 것 중의 하나입니다.

④ 1 직각을 똑같이 90 으로 나눈 것 중의 하나입니다.

⑤ 1 직각을 똑같이 100 으로 나눈 것 중의 하나입니다.

3. 각 ㄱㄴㄷ이 예각이 되도록 하려고 합니다. 다음 중 어느 점을 이으면 되는지 모두 고르시오.

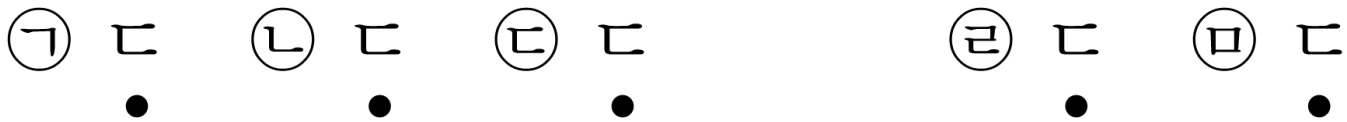

① ㉠ ② ㉡ ③ ㉢ ④ ㉣ ⑤ ㉤

4. 다음 도형 안에서 둔각은 모두 몇 개입니까?

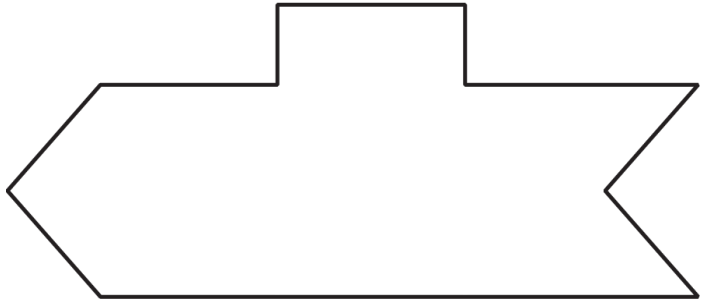

답: _____ 개

5. 다음 시계의 시계 바늘이 이루는 작은 각을 보고, 물음에 답하시오.

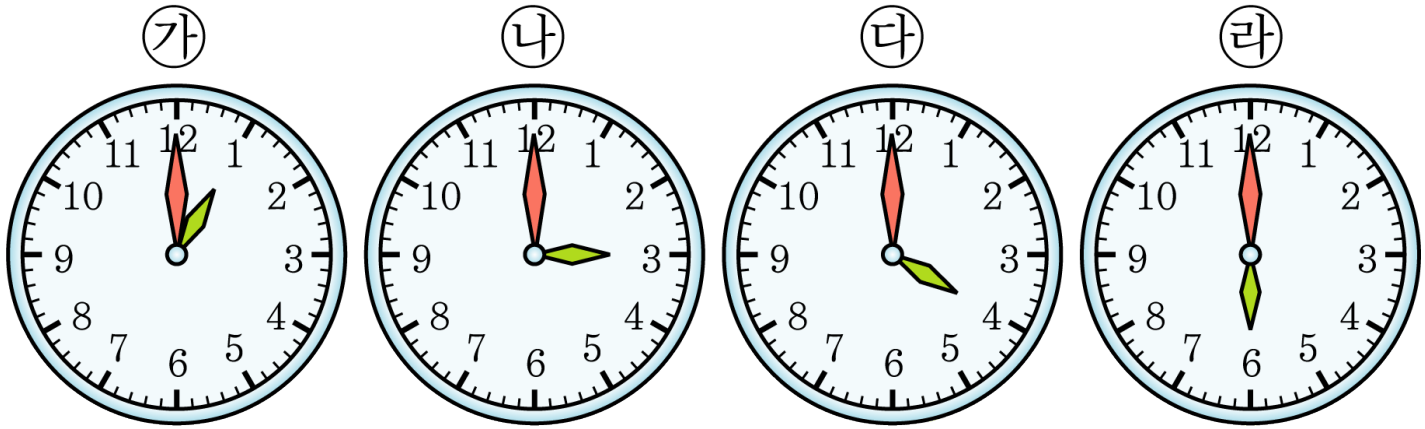

(1) 예각인 것은 어느 것입니까?
(2) 직각인 것은 어느 것입니까?
(3) 둔각인 것은 어느 것입니까?

① (1) ㉮ (2) ㉯ (3) ㉰
② (1) ㉮ (2) ㉰ (3) ㉯
③ (1) ㉮ (2) ㉯ (3) ㉱
④ (1) ㉯ (2) ㉰ (3) ㉮
⑤ (1) ㉰ (2) ㉯ (3) ㉱

6. $\square$ 안에 알맞은 각도를 써넣으시오.

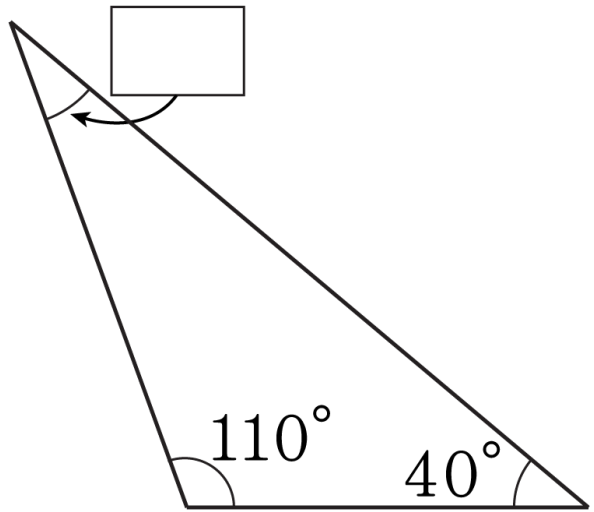

답 : _____ °

7. 다음과 같이 크기가 $70°$ 인 각 ㄱㄴㄷ을 그리려고 합니다. 다음 중 ㄴㄷ을 밑변으로 할 때, 마지막으로 해야 할 일은 무엇입니까?

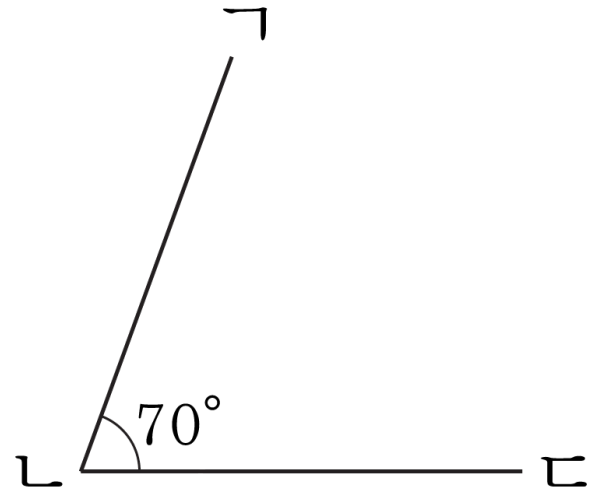

① 변 ㄱㄴ을 긋습니다.

② 변 ㄴㄷ을 긋습니다.

③ 각도기에서 $70°$ 가 되는 눈금 위에 점 ㄱ을 찍습니다.

④ 각도기의 중심을 점 ㄴ에 맞춥니다.

⑤ 각도기의 밑금을 변 ㄴㄷ에 맞춥니다.

8. $\square$ 안에 알맞은 각도를 써넣으시오.

$$2\text{ 직각} - \square = 55°$$

답: _____ °

9. 다음을 계산하시오.

3 직각$-170°$

답: _____ °

10. 다음 $\square$ 안에 알맞은 각도를 써넣으시오.

1 직각$+48^\circ = \square$

답: _____

11. $\boxed{}$ 안에 알맞은 수를 써넣으시오.

$$30^\circ + 1\text{직각} + \boxed{}^\circ = 246^\circ$$

답: _____ °

12. 다음 $\boxed{}$ 안에 알맞은 각도를 써넣으시오.

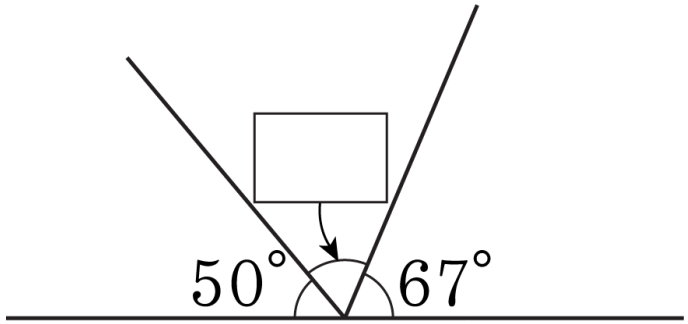

답: _____ °

13. 다음 그림에서 각 ㄱㅇㄷ의 크기는 몇 도인지 고르시오.

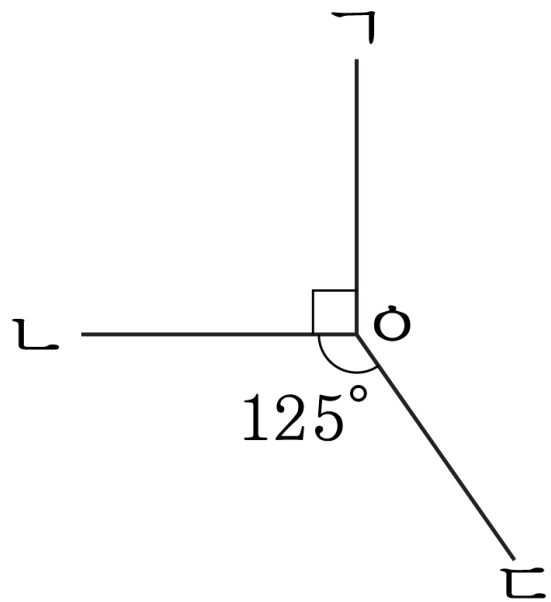

① 125° ② 130° ③ 135° ④ 145° ⑤ 155°

14. 그림에서 각 ㉠의 크기를 구하시오.

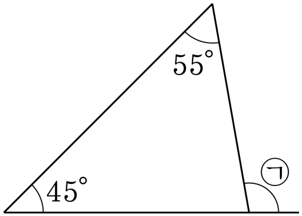

답: ____________ °

15. $\square$ 안을 알맞게 차례대로 채우시오.

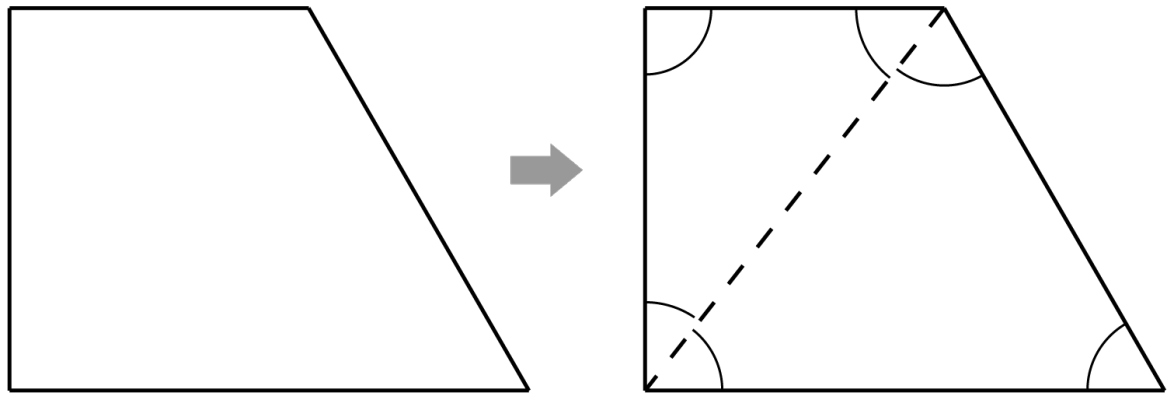

(사각형의 네 각의 합)
=(삼각형 세 각의 합) $\times 2$
$= \square \times 2 = \square$

답 : _____ °

답 : _____ °

16. 다음 사각형의 □ 안에 알맞은 각도를 써넣으시오.

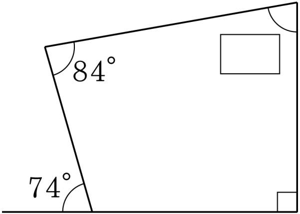

답 : ________ °

17. 다음 도형에서 ㉠과 ㉡의 각도의 합을 구하시오.

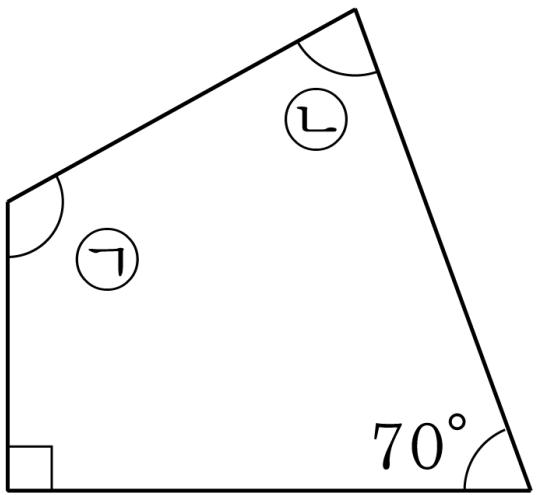

답: _____ °

18. 시계의 두 바늘이 이루는 작은 쪽의 각이 $60°$일 때는 정각 몇 시와 몇 시입니까?

답: _____ 시

답: _____ 시

19. 다음 그림은 직사각형을 접은 것입니다. 각 ㄹㄱㄷ의 크기가 $24°$일 때 각 ㄴㄱㅁ의 크기를 구하시오.

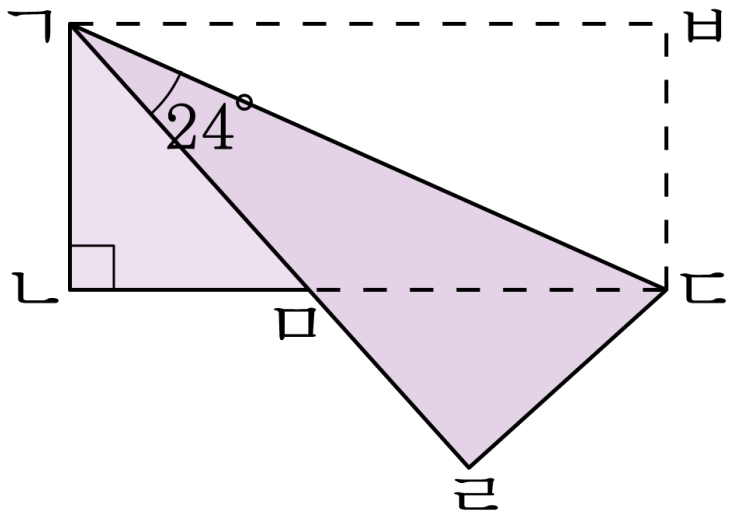

답: _____ °

20. 다음 그림에서 각 ㉠의 크기를 구하시오.

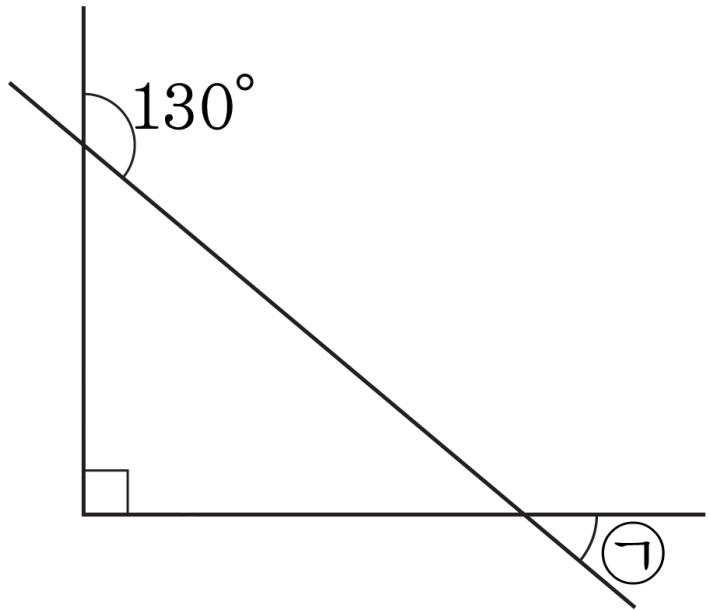

답 : _____ °