1. 한별이네 집에서는 매일 $\frac{9}{10}$L 의 우유를 배달시켜 먹습니다. 이 우유를 세 식구가 매일 똑같이 나누어 마신다면 한별이네 가족 한 명당 마시는 우유의 양은 몇 L 입니까?

① $\frac{1}{10}$L ② $\frac{1}{5}$L ③ $\frac{3}{10}$L ④ $\frac{2}{5}$L ⑤ $\frac{3}{5}$L

2. 다음 중 <보기> 의 계산 결과와 같아지는 것은 어느 것인지 고르시오.

보기

$$\frac{5}{8} \div 3 \times 4$$

① $\frac{6}{5} \div 4 \times 3$ ② $\frac{5}{4} \div 3 \times 8$ ③ $5 \div 8 \times \frac{4}{3}$
④ $3 \div 4 \times \frac{5}{8}$ ⑤ $\frac{3}{8} \div 4 \times 5$

3. 다음 중 $\frac{5}{9}$ 를 3 배한 것의 반을 구하는 계산식으로 바른 것을 고르시오.

① $\frac{5}{9} \div 3 \times 2$ ② $\frac{5}{9} \times 3 \times 2$ ③ $\frac{5}{9} \div 3 \div 2$
④ $\frac{5}{9} \times 3 \div 2$ ⑤ $\frac{5}{9} \div 3 \div \frac{1}{2}$

4. 다음 나눗셈의 검산식으로 올바른 것을 고르시오.

$35.4 \div 16$

① $2.212 \times 16 + 8 = 35.4$
② $22.25 \times 16 = 35.4$
③ $22.125 \times 16 = 35.4$
④ $2.225 \times 16 = 35.4$
⑤ $2.2125 \times 16 = 35.4$

5. 전체에 대한 색칠한 비의 값을 기약분수로 바르게 나타낸 것을 고르시오.

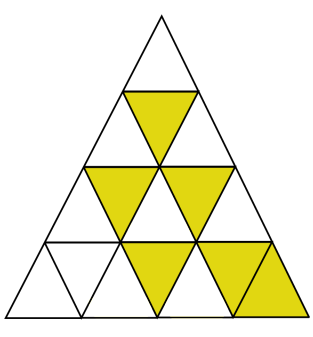

① $\frac{1}{2}$ ② $\frac{1}{3}$ ③ $\frac{1}{4}$ ④ $\frac{5}{16}$ ⑤ $\frac{3}{8}$

6. 다음 비의 값을 기약분수로 바르게 나타낸 것은 어느 것입니까?

18 : 4

① $\frac{4}{18}$ ② $\frac{2}{9}$ ③ $\frac{18}{4}$ ④ $4\frac{1}{2}$ ⑤ $\frac{7}{2}$

7. 각기둥의 모서리의 수는 한 밑면의 변의 수의 몇 배인지 구하시오.

답: _____ 배

8. 다음 전개도를 완성하여 만든 각기둥의 높이는 몇 cm입니까?

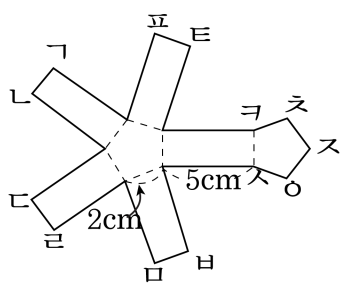

답: _____ cm

9. 다음 입체도형이 각뿔이 아닌 이유를 모두 고르시오.

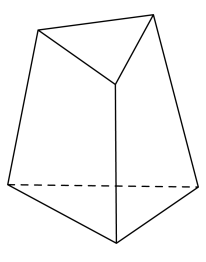

① 옆면이 삼각형이 아닙니다.

② 밑면이 삼각형입니다.

③ 옆면이 3개입니다.

④ 밑면이 2개입니다.

⑤ 두 밑면이 평행입니다.

10. 다음 중 각뿔의 옆면의 모양으로 알맞은 것은 어느 것입니까?

① 삼각형 ② 사각형 ③ 오각형
④ 육각형 ⑤ 칠각형

11. 관계 있는 것끼리 알맞게 이어진 것을 고르시오.

1. 4 대 16	㉠ $\frac{6}{25}$
2. 12 : 50	㉡ 0.25
3. 7 과 8 의 비	㉢ 0.875

① 1-㉡ ② 2-㉡ ③ 3-㉡ ④ 3-㉠ ⑤ 2-㉢

12. 윤희네반 학생 40명의 혈액형을 조사한 것입니다. 다음 띠그래프에서 A형의 백분율로 바르게 나타낸 것은 어느 것입니까?

혈액형	A형	AB형	B형	O형	계
학생 수	12	14		6	40
백분율					

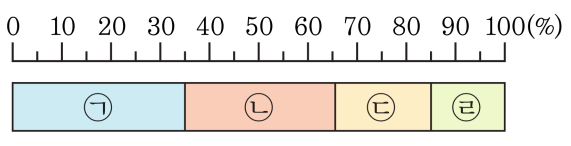

① ㉠ ② ㉡ ③ ㉢ ④ ㉣ ⑤ 없다

13. 다음은 용석이의 한 달 용돈을 나타낸 것입니다. 선물을 산 금액이 12000 원이였다면, 저금을 한 금액은 얼마입니까?

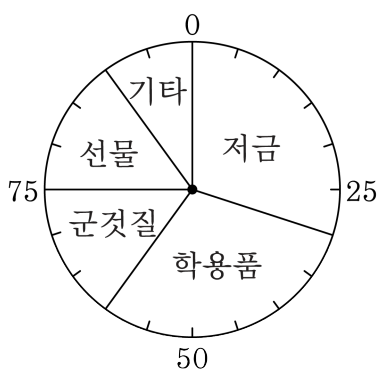

① 20000 원 ② 24000 원 ③ 28000 원
④ 30000 원 ⑤ 32000 원

14. 다음 직육면체의 전개도를 보고, 겉넓이를 구하시오.

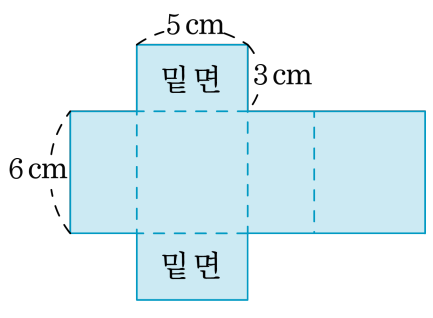

답: _____ cm^2

15. 넓이가 $42.7\,\mathrm{m}^2$ 인 평행사변형모양 밭이 있습니다. 이밭의 밑변이 $7\,\mathrm{m}$ 일 때, 높이는 몇 m 인지 구하시오.

답: _____ m

16. 둘레의 길이가 12.8 cm 인 직사각형의 가로의 길이가 3.8 cm 입니다. 세로의 길이는 몇 cm 입니까?

답: _____ cm

17. 아래 그림은 어떤 마을의 신문별 구독 부수를 조사하여 전체를 20 등분한 원그래프로 나타낸 것입니다. ㉱신문의 구독 비율이 ㉮신문의 $\frac{1}{2}$일 때, ㉰신문은 원그래프에서 몇 칸을 차지하는지 구하시오. (단, 이 마을에서는 반드시 ㉮, ㉯, ㉰, ㉱신문 중 하나를 구독합니다.)

구독하는 신문

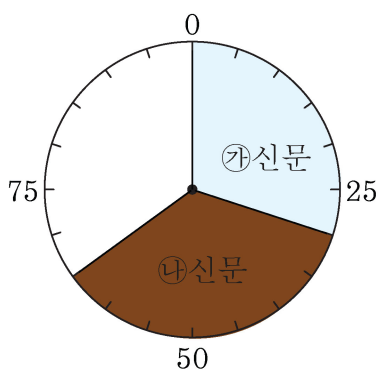

답: _____

18. 다음 그림과 같은 정육면체의 각 모서리의 길이를 3배 늘이면 겉넓이는 몇 배 늘어나겠습니까?

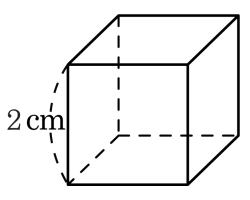

답: _____ 배

19. 다음은 축구공을 펼친 전개도입니다. 이 축구공의 꼭짓점의 수와 모서리의 수의 차를 구하시오.

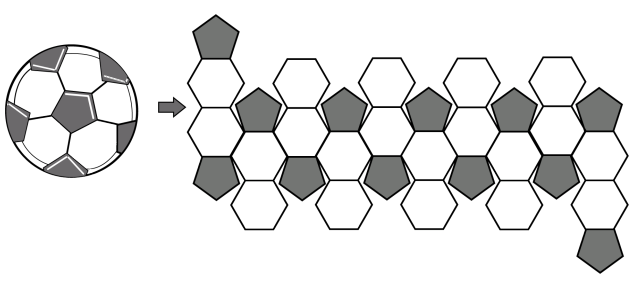

답: _____

20. 다음 그림과 같이 직육면체의 그릇에 물이 들어 있습니다. 이 그릇에 물이 넘치게 하려면 적어도 왼쪽의 쇠막대를 몇 개 넣어야 합니까?

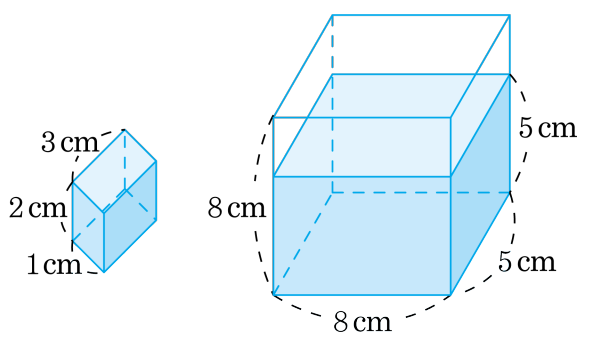

답: _____ 개