1. 다음 $\square$ 안에 알맞은 각도를 써넣으시오.

3 직각$-105\,^\circ = \square$

답: $\_\_\_\_\_$ °

2. 다음을 계산하시오.

2 직각$-36°-1$ 직각

답: _____ °

3. 다음 각도 중 가장 큰 것은 어느 것입니까?

① $120° + 35°$ ② 2직각$+15°$ ③ $45° + 175°$

④ 3직각$-95°$ ⑤ 2직각$-70°$

4. $\square$ 안에 알맞은 각도를 써넣으시오.

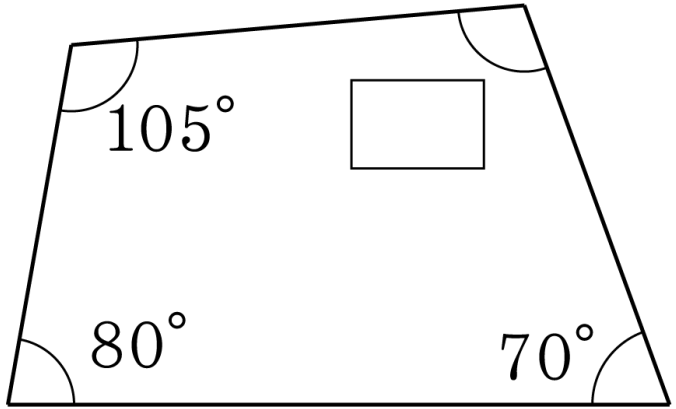

답 : _____ °

5. $\square$ 안에 알맞은 각도를 써넣으시오.

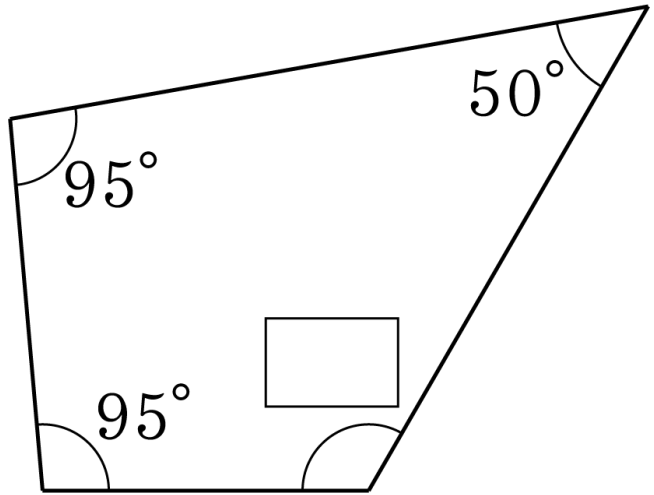

답: _____ °

6. $\square$ 안에 알맞은 각의 크기를 구하시오.

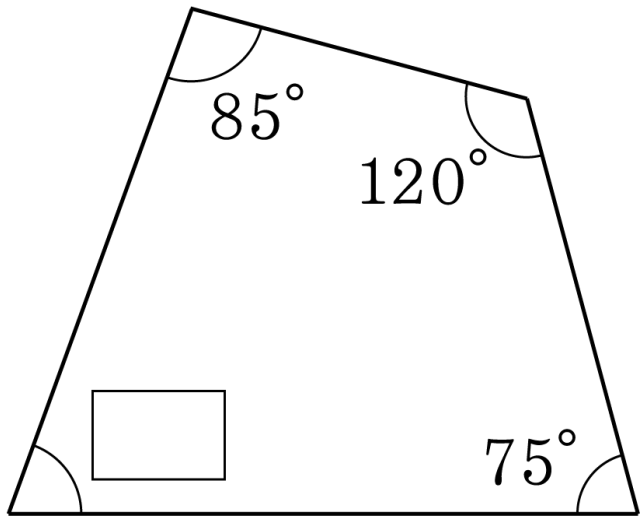

답 : _____ °

7. 현재 시각이 2시 정각일 때, 시계의 시침과 분침이 이루는 각 중 작은 각의 크기를 구하시오.

답: _____ °

8. 다음 시계의 두 바늘이 가리키는 작은 쪽의 각도를 구하시오.

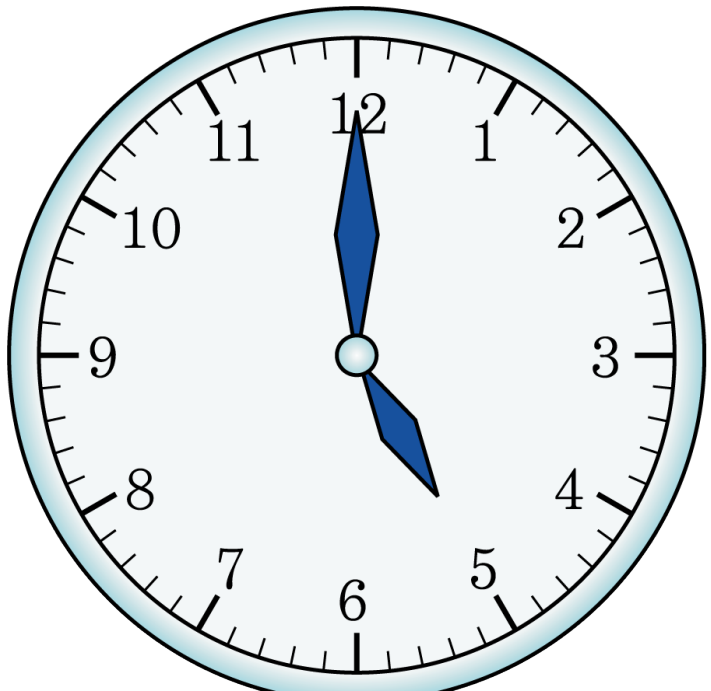

답 : _____ °

9. 시계가 정각 7시를 가리키고 있습니다. 두 바늘이 이루는 각 중 작은 쪽의 각도를 구하시오.

답: ________ °

10. 시계 그림에서 시계의 분침과 시침이 이루는 작은 쪽의 각도가 몇 도인지 구하시오.

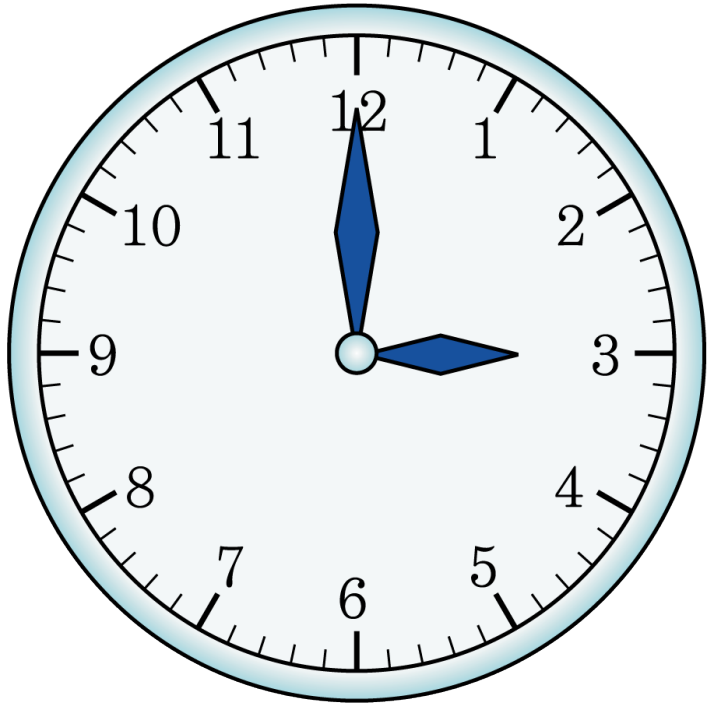

답: _____ °

11. 시계의 두 바늘이 이루는 각 중 작은 각의 각도가 $30°$ 가 되는 것은 정각 몇 시인지 모두 쓰시오. (정답 2개)

답: _____ 시

답: _____ 시

12. 시계의 분침이 숫자 12를 가리키고 시침과 분침이 이루는 작은 쪽의 각도가 120°가 되는 경우는 정각 몇 시입니까? (정답 2개)

답: _____ 시

답: _____ 시