1. ( )안에 알맞은 말을 차례대로 써넣으시오.

위와 아래에 있는 면이 서로 ( )이고, 합동인 ( ) 으로 되어 있는 입체도형을 원기둥이라고 합니다.

답 : _____

답 : _____

2. 밑면의 넓이가 $28.26\,\mathrm{cm}^2$ 이고, 높이가 $13\mathrm{cm}$ 인 원기둥의 부피를 구하시오.

답: _____ cm^3

3. 다음 도형의 부피가 $200.96\,\mathrm{cm}^3$ 이고, 밑넓이가 $12.56\mathrm{cm}^2$ 일 때, $\square$ 안에 알맞은 수를 써넣으시오.

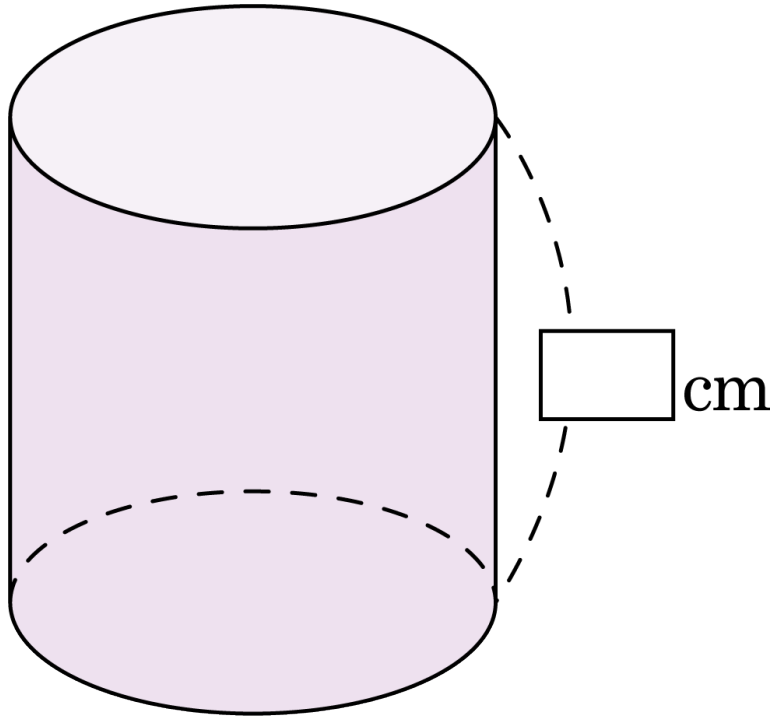

답: _____ cm

4. 다음 원뿔의 모선의 길이와 높이는 각각 몇 cm 인지 차례대로 구하시오.

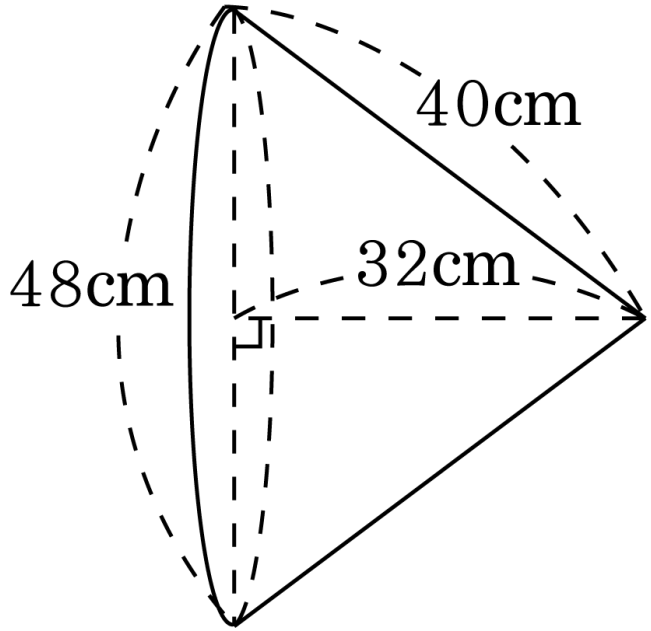

답 : _____ cm

답 : _____ cm

5. 소영이네 학교 학생들의 부모님 직업을 조사하여 띠그래프로 나타낸 것입니다. 부모님의 직업으로 가장 많은 것은 어느 것입니까?

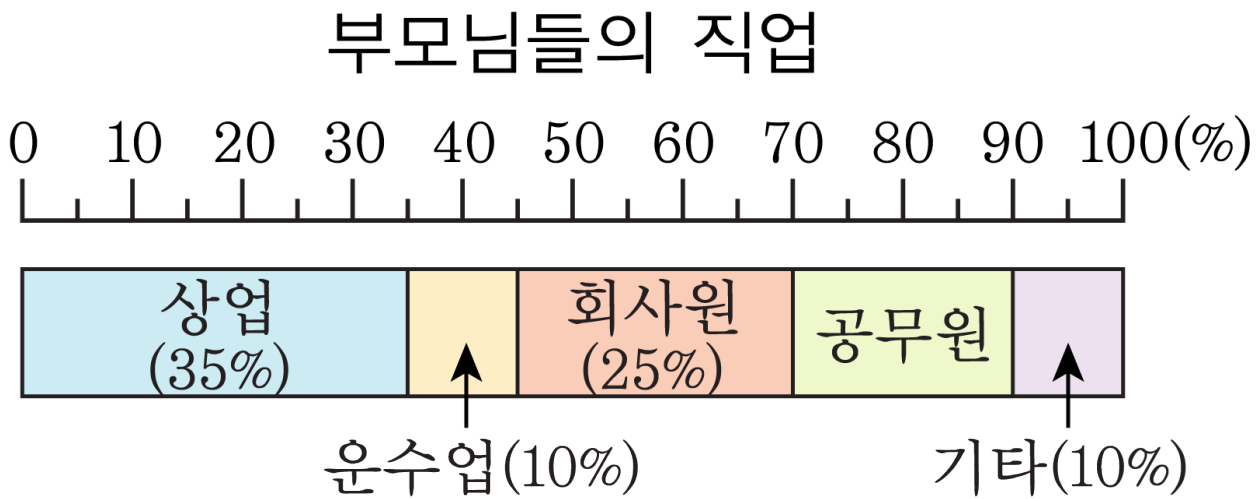

답: _____

6. 혜진이네 집의 한 달 생활비 지출을 나타낸 원그래프입니다. 가장 많이 지출된 비용은 무엇인지 그래프를 보고 찾아 적으시오.

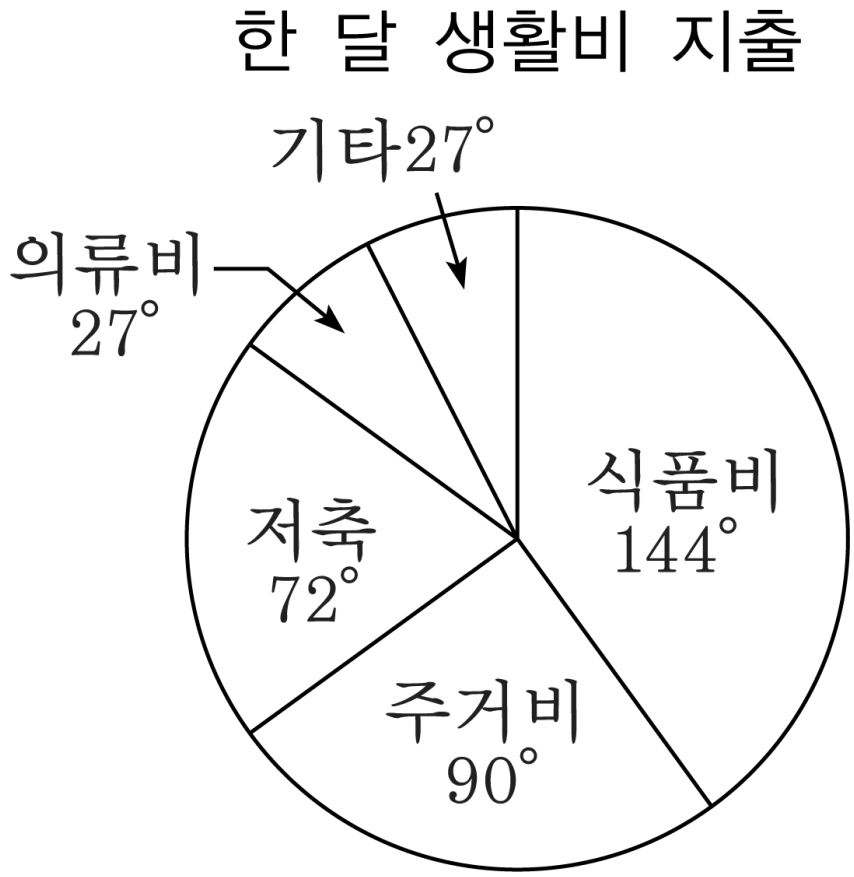

답: _____

7. 다음 중 원기둥에 대하여 바르게 말한 것은 어느 것입니까?

① 밑면의 모양은 곡면입니다.

② 밑면의 모양은 사각형입니다.

③ 두 밑면의 크기가 다릅니다.

④ 두 밑면이 서로 평행입니다.

⑤ 밑면과 옆면은 평행입니다.

8. 옆넓이가 $12.56\,\text{cm}^2$ 인 원기둥의 높이가 $1\,\text{cm}$ 일 때, 밑면의 반지름의 길이를 구하시오.

답: ________ cm

9. 다음 원기둥의 옆면의 넓이를 구하시오.

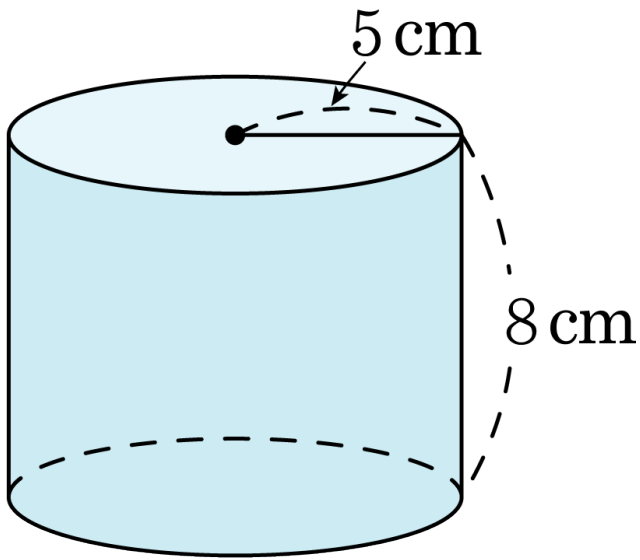

답 : _____ cm^2

10. 다음 원기둥을 보고, 부피를 구하시오.

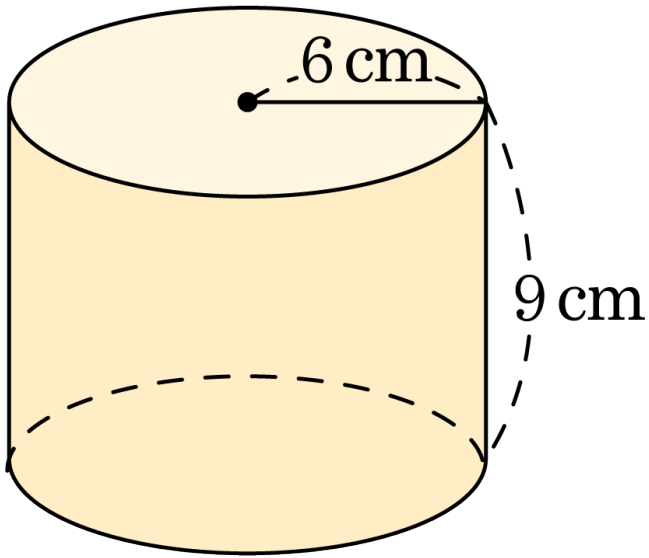

답: _____ cm^3

11. 직사각형을 직선 ㄱㄴ을 축으로 하여 회전시켜 회전체를 만들 때, 이 회전체의 옆넓이를 구하시오.

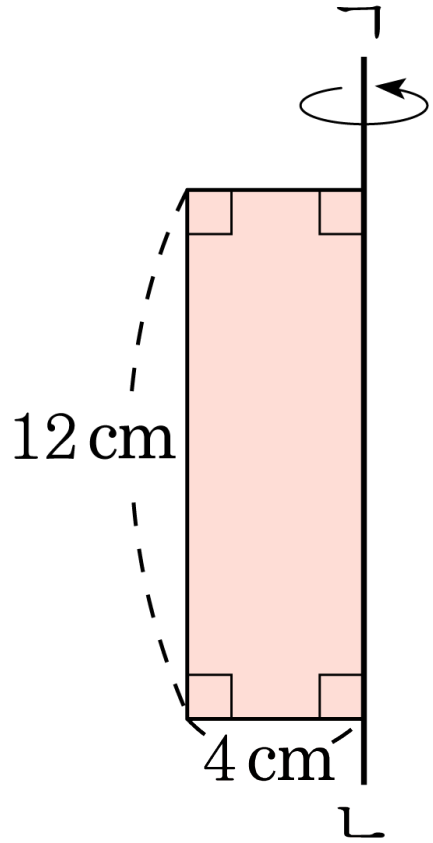

답: _____ cm^2

12. 다음 원그래프는 상미네 집의 한 달 생활비를 나타낸 것입니다. 한 달 생활비가 90 만 원일 때 의류비는 얼마인지 구하시오.

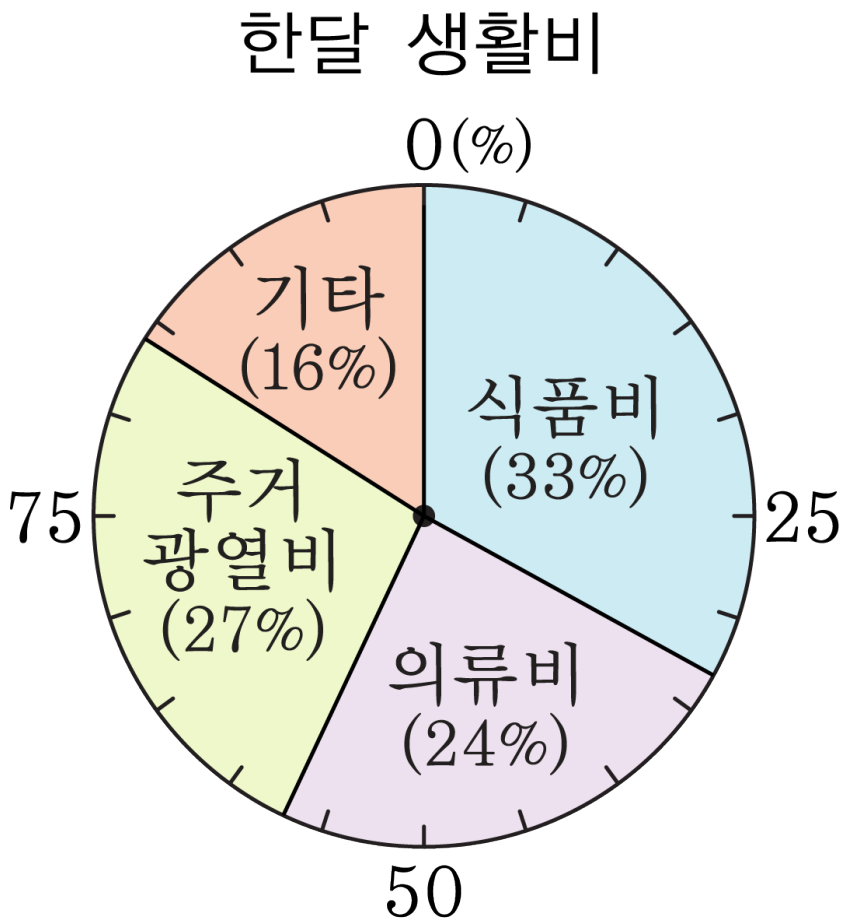

답: _____ 원

13. 원그래프는 회사에 취직하려는 사람들과 회사원을 뽑는 사람들이 좋아하는 얼굴 모양을 조사한 것입니다. 취업 관련자들이 좋아하는 얼굴형에서 남자의 경우와 여자의 경우가 비슷한 비율을 차지하는 것은 어떤 얼굴형인지 고르시오.

취업 관련자들이 좋아하는 얼굴형(단위:%)

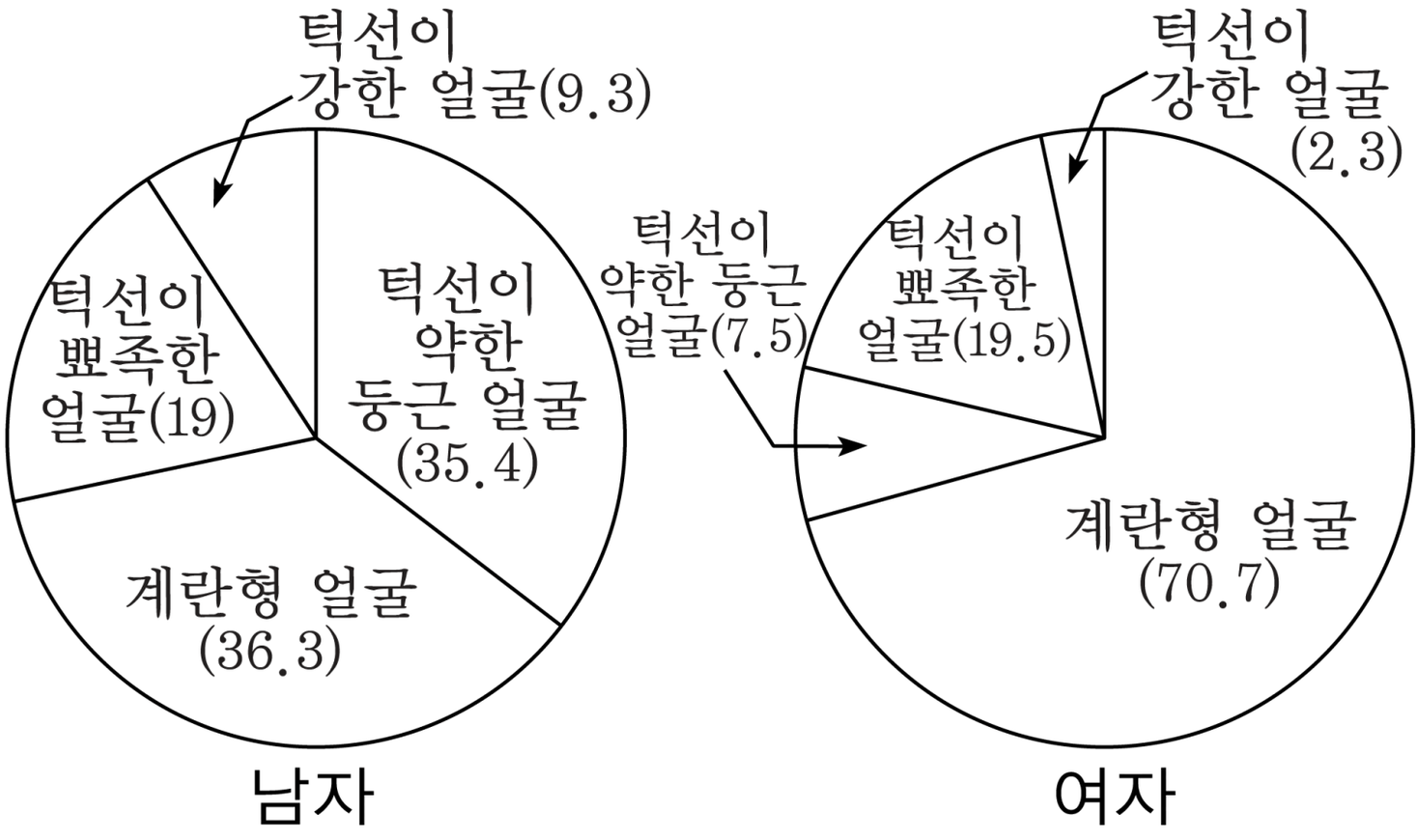

① 턱선이 약한 둥근 얼굴 ② 계란형 얼굴

③ 턱선이 뾰족한 얼굴 ④ 턱선이 강한 얼굴

⑤ 모두 비슷합니다.

14. 다음 원기둥의 밑면의 반지름의 길이는 5 cm 입니다. 이 전개도에서 직사각형 (옆면) 의 둘레는 몇 cm 인지 구하시오.

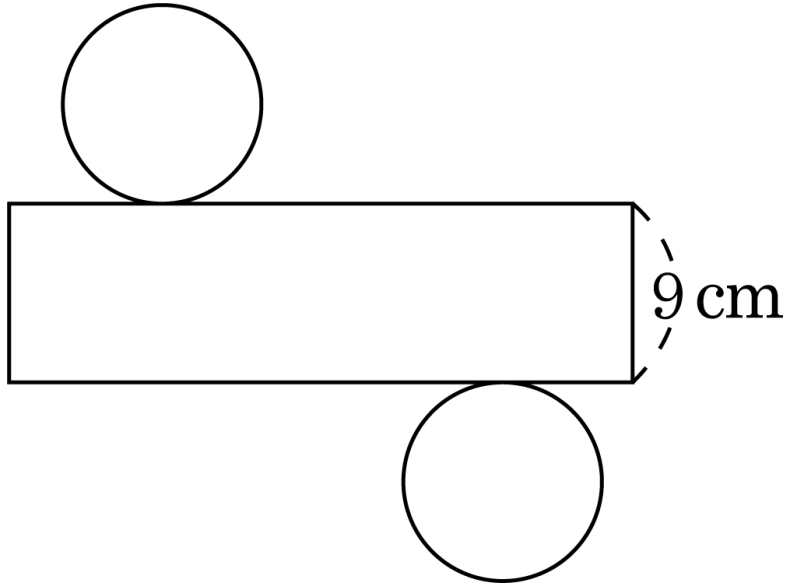

답 : _____ cm

15. 전개도를 보고, 원기둥의 겉넓이를 구하시오.

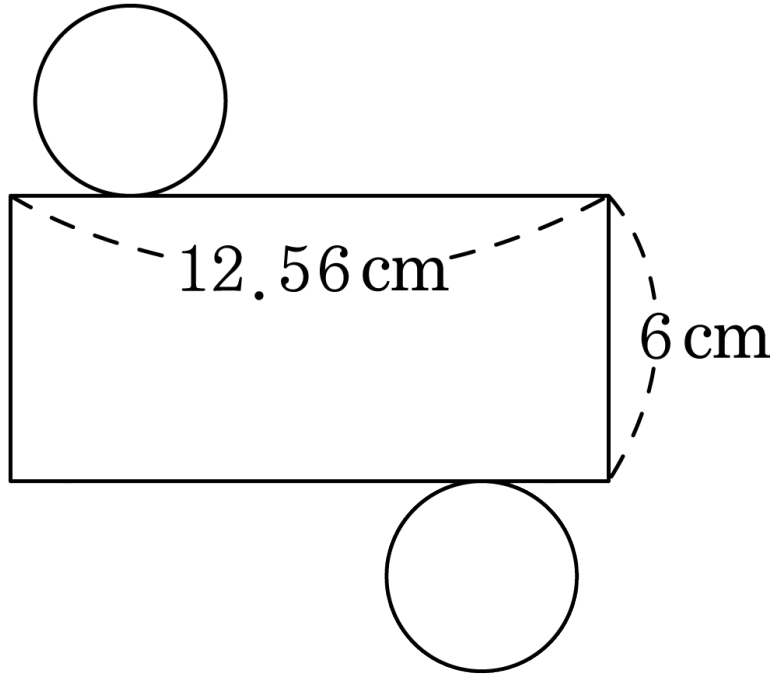

답: _____ cm^2

16. 다음 원기둥의 겉넓이를 구하시오.

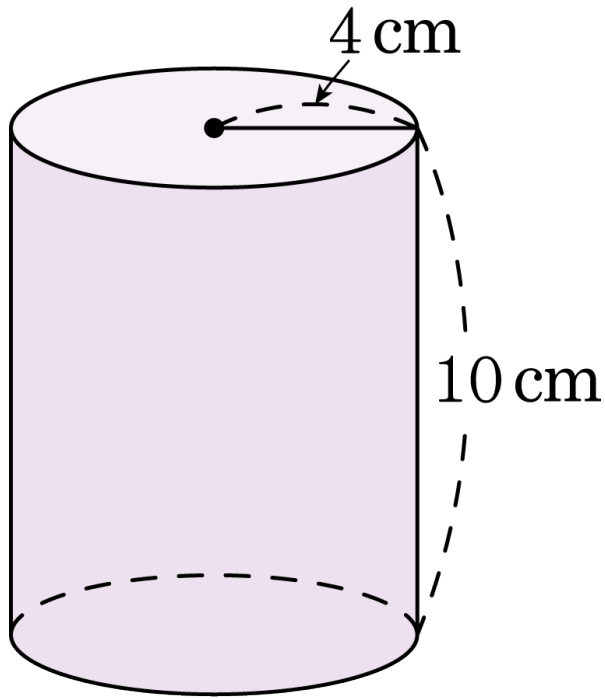

답: _____ cm^2

17. 밑면의 반지름이 $5\,\text{cm}$ 이고, 겉넓이가 $345.4\,\text{cm}^2$ 인 원기둥의 높이를 구하시오.

답: ________ cm

18. 밑면의 지름이 $20\,\mathrm{cm}$ 이고, 겉넓이가 $942\,\mathrm{cm}^2$ 인 원기둥의 높이를 구하시오.

답: _____ cm

19. 원기둥 모양으로 생긴 통을 색종이로 붙이려고 합니다. 붙일 색종이의 넓이는 최소한 몇 cm^2 인지 구하시오.

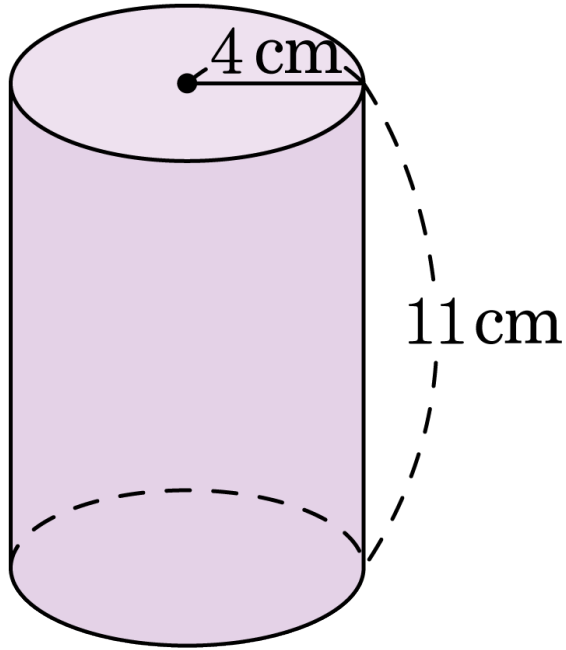

답: _____ cm^2

20. 다음과 같은 원기둥들의 부피의 합을 구하시오.

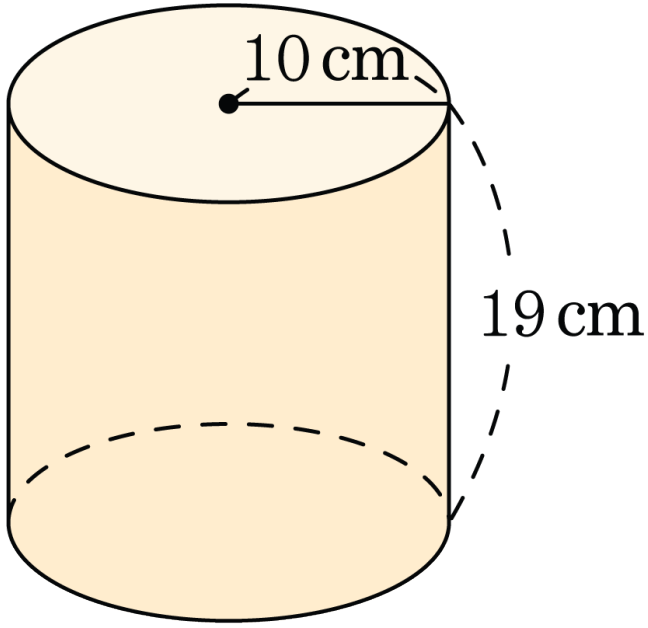

(가)

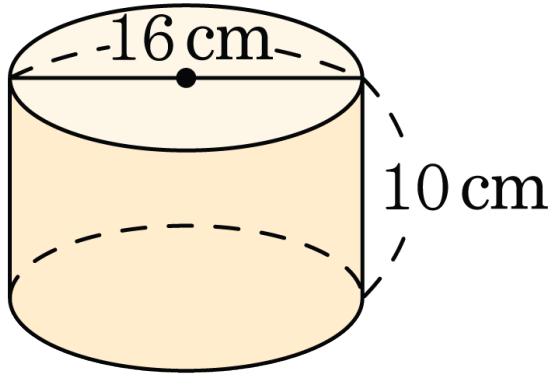

(나)

답: _____ cm^3

21. 어느 건물을 지탱하고 있는 기둥은 높이가 $3\,\mathrm{m}$ 이고, 부피가 $0.8478\,\mathrm{m}^3$ 인 원기둥이라고 합니다. 이 원기둥의 밑면의 반지름은 몇 cm 인지 구하시오.

답: _____ cm

22. 다음 원뿔을 보고, 길이가 짧은 것부터 차례로 기호를 쓰시오.

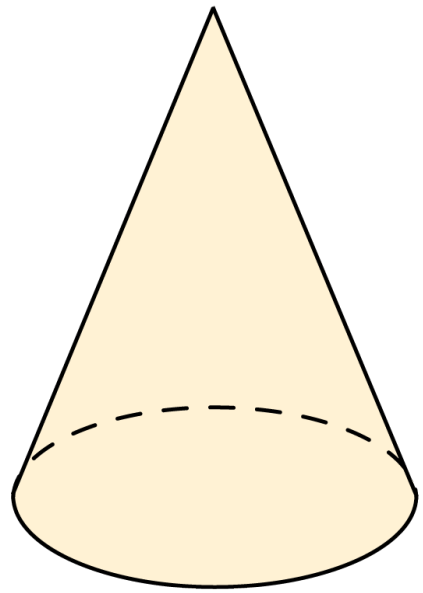

㉠ 밑면의 지름	㉡ 높이	㉢ 모선

답: _____

답: _____

답: _____

23. 영철이네 마을의 종류별 가축의 수의 비율을 띠그래프로 나타내었을 때, 245 마리는 전체 띠의 길이의 35 % 를 차지한다고 합니다. 영철이네 마을의 전체 가축은 모두 몇 마리인지 구하시오.

답: _____ 마리

24. 윤희네반 학생 40명의 혈액형을 조사한 것입니다. 다음 띠그래프에서 A형의 백분율로 바르게 나타낸 것은 어느 것입니까?

혈액형	A형	AB형	B형	O형	계
학생 수	12	14		6	40
백분율					

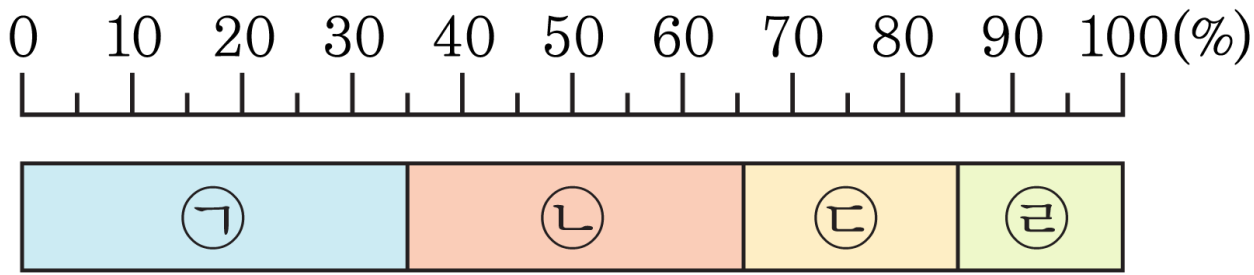

① ㉠ ② ㉡ ③ ㉢ ④ ㉣ ⑤ 없다

25. 정아네 학교에서 회장선거에서 후보자별 득표율을 나타낸 것입니다. 아래 그림의 원그래프에서 영지가 얻은 표가 90표일 때, 희진이가 얻은 표는 몇 표입니까?

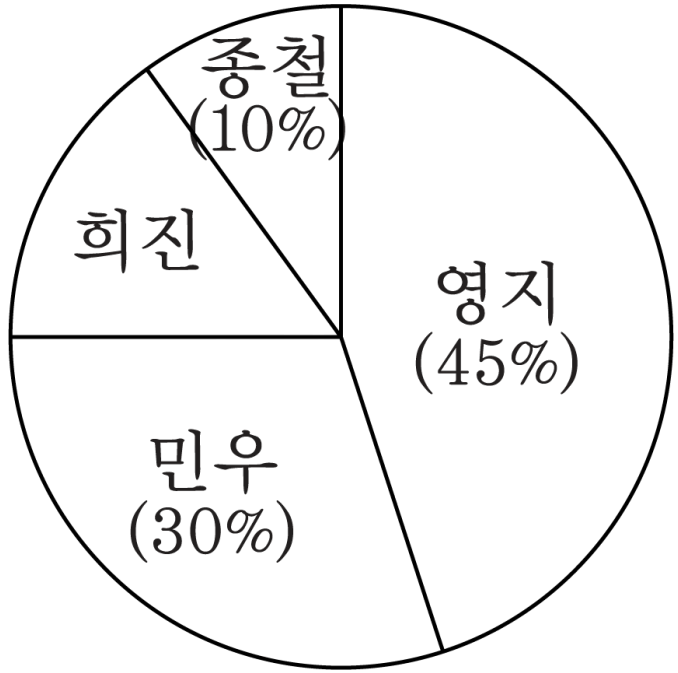

① 20표 ② 30표 ③ 40표 ④ 50표 ⑤ 60표