1. 도형을 보고, □ 안에 알맞은 수를 써넣으시오.

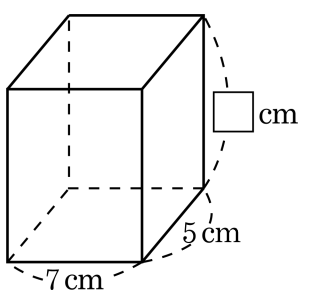

옆넓이 : $216\,\text{cm}^2$

답: _____ cm

2. 직육면체의 겉넓이가 $2100\,\mathrm{cm}^2$ 일 때, $\square$ 안에 알맞은 수를 구하시오.

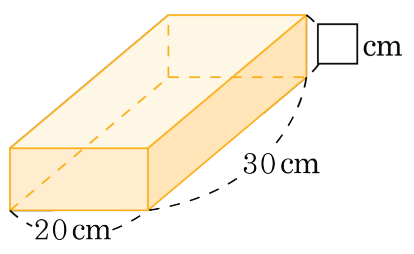

① 8 cm ② 9 cm ③ 11 cm ④ 12 cm ⑤ 13 cm

3. 마주보는 면은 같은 색으로 하여 직육면체를 만드는데 3가지 색의 색상지를 사용하였습니다. 그 3가지 색상지는 다음과 같습니다. 이 직육면체의 겉넓이를 구하시오.

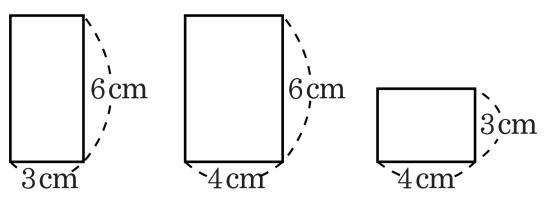

답: _____ cm^2

4. 다음 왼쪽 상자 몇 개를 쌓으면 오른쪽과 같은 크기의 상자가 되겠습니까?

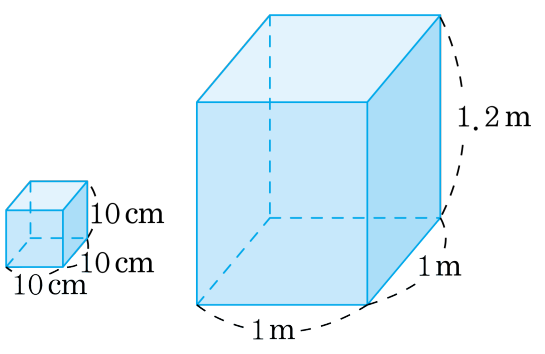

답: _____ 개

5. ㈎ 상자에 ㈏를 몇 개까지 넣을 수 있겠습니까?

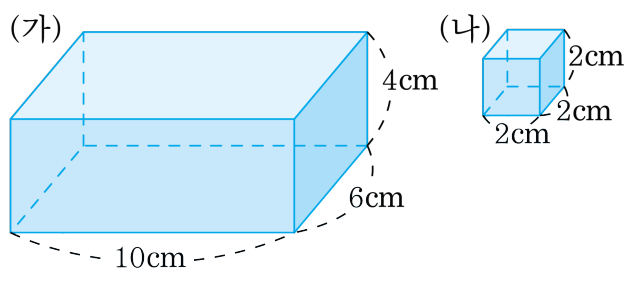

① 38 개 ② 36 개 ③ 34 개 ④ 32 개 ⑤ 30 개

6. 다음 직육면체의 전개도를 접어 직육면체를 만들었을 때, 직육면체의 부피를 구하시오.

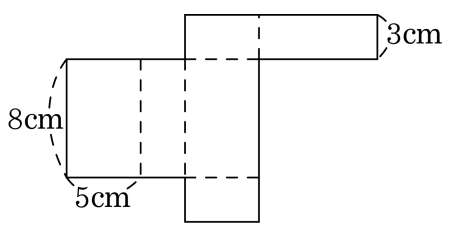

답: _____ cm^3

7. 가로가 12 cm, 세로가 14 cm인 두꺼운 종이를 가지고, 다음과 같이 네 귀퉁이에서 한 변의 길이가 2 cm인 정사각형을 오려내어 상자를 만들었습니다. 이 상자의 부피는 몇 cm^3 입니까?

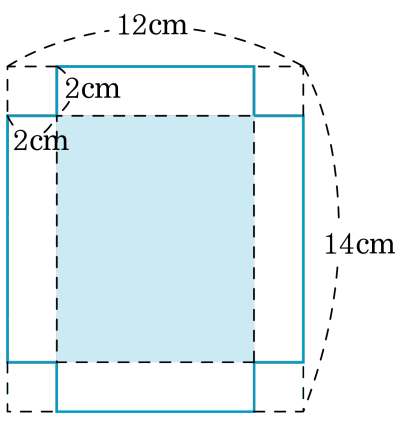

답: _____ cm^3

8. 다음 그림과 같이 가로와 세로, 높이가 각각 1 cm 인 쌓기나무의 부피는 몇 cm^3 인지 구하시오.

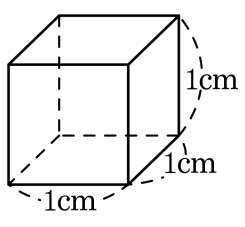

답: _____ cm^3

9. ㉮의 부피는 ㉯의 부피의 몇 배인지 구하시오.

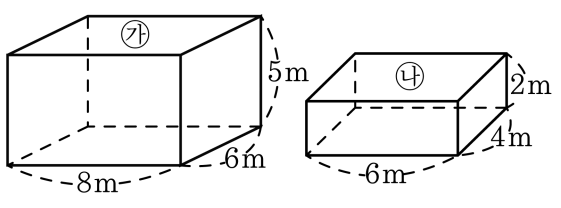

답: _____ 배

10. 다음 정육면체의 겉넓이는 $384\,\mathrm{cm}^2$ 입니다. 정육면체의 한 모서리의 길이는 몇 cm입니까?

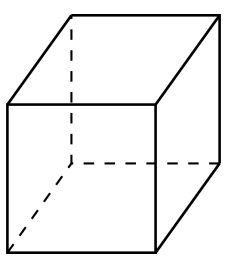

답: _____ cm

11. 한 변의 길이가 12 cm인 정육면체의 겉넓이를 구하시오.

답: _____ cm^2

12. 밑면의 한 변이 5 cm 인 정사각형이고, 높이가 10 cm인 직육면체의 겉넓이를 구하시오.

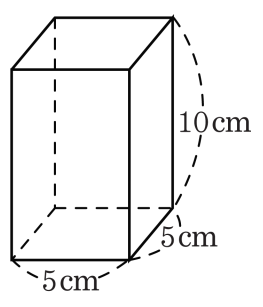

답: _____ cm^2

13. 다음 직육면체의 겉넓이를 구하시오.

(1)

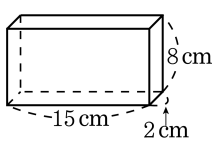

(2)

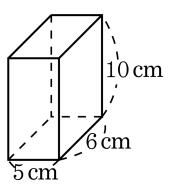

(3)

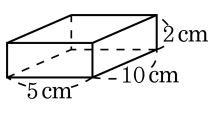

답: (1) _____ cm^2

답: (2) _____ cm^2

답: (3) _____ cm^2

14. 가로가 8 cm, 세로가 3 cm, 높이가 3 cm인 직육면체의 겉넓이를 구하시오.

답: _____ cm^2

15. 다음 그림의 전개도로 만들어지는 입체도형의 겉넓이를 구하시오.

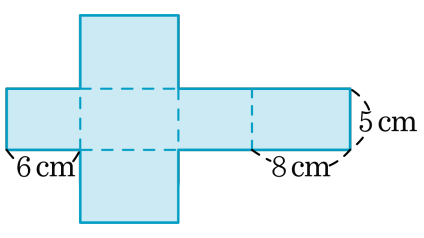

답: _____ cm^2

16. 다음 직육면체의 전개도를 보고, 직육면체의 겉넓이를 구하시오.

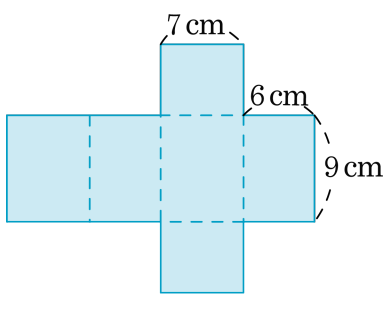

① $416\,\text{cm}^2$ ② $358\,\text{cm}^2$ ③ $318\,\text{cm}^2$

④ $296\,\text{cm}^2$ ⑤ $252\,\text{cm}^2$

17. 한 모서리에 쌓기나무가 5개씩 놓인 정육면체와 아래 직육면체 중 부피가 더 큰 것은 어느 것입니까?

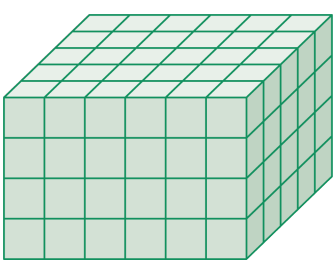

답: _____

18. 쌓기나무 한 개의 부피가 같을 때, 어느 도형의 부피가 더 큽니까?

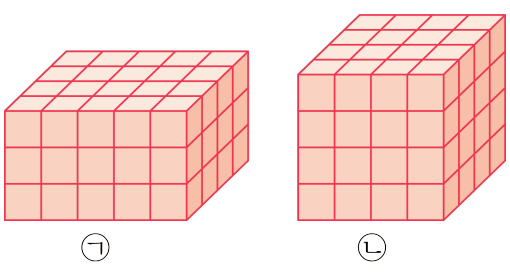

답: _____

19. 밑면의 한 변이 $4\,\mathrm{cm}$인 정사각형이고, 높이가 $7\,\mathrm{cm}$ 인 직육면체의 옆넓이를 구하시오.

답: _____ cm^2

20. 한 개의 부피가 $1\,\mathrm{cm}^3$ 인 쌓기나무로 다음과 같은 모양을 쌓으려고 합니다. 쌓기나무는 몇 개 필요합니까?

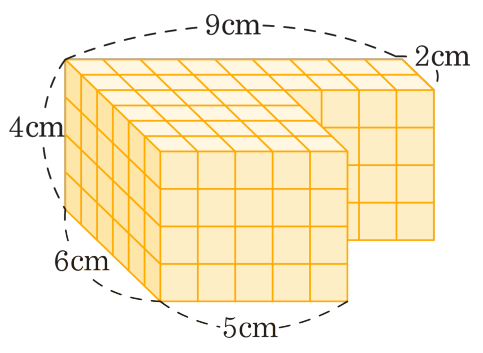

답: _____ 개

21. $\boxed{}$ 안에 알맞은 수를 써넣으시오.

가로가 7 cm, 세로가 7 cm이고, 높이가 $\boxed{}$ cm 인 직육면체의 부피는 147 cm^3 입니다.

답: _____ cm

22. 다음 정육면체의 부피를 구하시오.

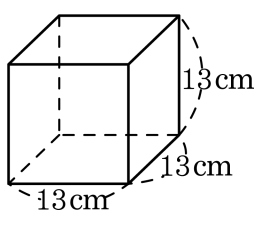

답: _____ cm^3

23. 가로가 6 cm, 세로가 7 cm, 높이가 3 cm인 직육면체의 부피는 몇 cm^3 인지 구하시오.

답: _____ cm^3

24. 한 모서리의 길이가 17 cm인 정육면체의 부피를 구하시오.

답: _____ cm^3

25. 다음은 직육면체의 부피를 구하기 위해 알아야 할 식입니다. $\boxed{}$ 안에 알맞은 말을 쓰시오.

(직육면체의 부피)=(가로) × (세로) ×($\boxed{}$)

답: _____

26. 다음 직육면체의 부피를 구하시오.

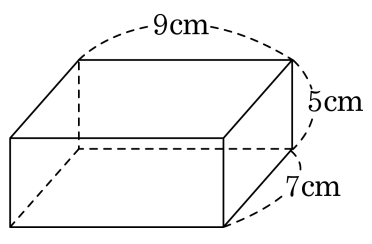

답: _____ cm^3

27. 쌓기나무 한 개의 부피가 $1\,\mathrm{cm}^3$ 라고 할 때, 직육면체의 부피를 구하시오.

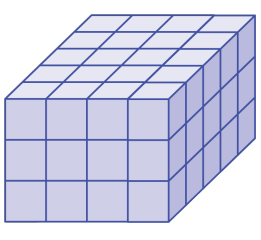

답: _____ cm^3

28. 다음 정육면체의 겉넓이를 구하시오.

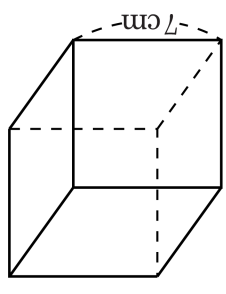

답: _____ cm^2

29. ☐안에 들어갈 알맞은 수나 말을 써넣으시오.

직육면체는 합동인 면이 3쌍이고, 직육면체의 여섯 면의 넓이의 합을 ☐라고 합니다.

답: _____

30. □안에 알맞은 수를 써넣으시오.

$2500000\,\mathrm{cm}^3 = \square\,\mathrm{m}^3$

답: _____

31. 다음은 직육면체의 부피를 구하는 식을 나타낸 것입니다. ☐ 안에 알맞은 말과 수를 차례대로 써넣으시오.

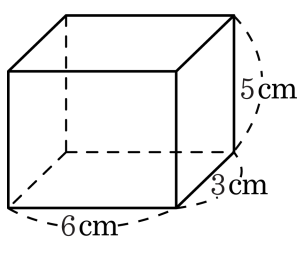

(직육면체의 부피) = (가로)×(세로)×☐
= ☐×☐×☐

답: _____

답: _____

답: _____

답: _____

32. 가로, 세로, 높이가 각각 1 cm 인 쌓기나무로 가로 줄에 6 개, 세로 줄에 5 개, 높이로 5 개 층을 쌓아서 만든 직육면체의 부피는 몇 cm^3 입니까?

답: _____ cm^3