1. 정사각형의 넓이는 몇 cm^2 인지 $\square$안에 알맞은 수를 왼쪽부터 차례대로 써넣으시오.

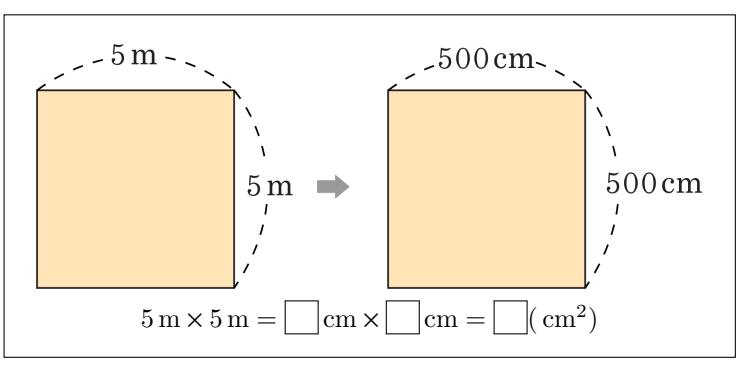

답: _____

답: _____

답: _____

2. $\square$안에 들어갈 수를 차례대로 구하시오.

$7.2\,\mathrm{km}^2 = \square\,\mathrm{ha} = \square\,\mathrm{a}$

답: _____

답: _____

3. $\square$안에 들어갈 알맞은 수를 구하시오.

$918\text{a} = \square\,\text{ha} = \square\,\text{km}^2$

답: _____

답: _____

4. $\boxed{}$안에 가장 알맞은 넓이의 단위를 찾아 기호를 쓰시오.

㉠ cm^2	㉡ m^2	㉢ a
㉣ ha	㉤ km^2	

공책의 넓이 : 약 360$\boxed{}$

답 : _____

5. 두 넓이를 비교하여 $>, =, <$ 를 써서 나타내시오.
$4\,\mathrm{m}^2 \bigcirc 39000\,\mathrm{cm}^2$

답: _____

6. $\square$안에 알맞은 수를 차례대로 써넣으시오.

(1) $4\,\mathrm{t} = \square\,\mathrm{kg}$

(2) $30\,\mathrm{g} = \square\,\mathrm{kg}$

(3) $0.05\,\mathrm{t} = \square\,\mathrm{g}$

(4) $6\,\mathrm{kg} = \square\,\mathrm{t}$

답: _____

답: _____

답: _____

답: _____

7. $\boxed{}$안에 들어갈 수를 왼쪽부터 차례대로 쓰시오.

$$1\,\mathrm{g} = \boxed{}\,\mathrm{kg} = \boxed{}\,\mathrm{t}$$

답: _____ kg

답: _____ t

8. 다음 물건 중에서 무게의 단위를 t 으로 나타내는 것이 가장 적당한 것은 몇 개인지 구하시오.

㉠ 텔레비젼	㉡ 라디오	㉢ 모자
㉣ 자동차	㉤ 사과1개	㉥ 코끼리

답: _____ 개

9. 다음 물건 중에서 무게의 단위를 t 으로 나타내는 것은 모두 몇 개인지 쓰시오.

㉠ 트럭	㉡ 컴퓨터1 대	㉢ 기린
㉣ 사과1 개	㉤ 의자1 개	㉥ 종이1 장

답: _____ 개

10. 다음 무게의 단위에서 가장 큰 것의 기호를 적으시오.

㉠ 1 kg	㉡ 1 g	㉢ 1 t

답: _____

11. $\square$ 안에 알맞은 수를 차례대로 써넣으시오.

(1) $150000\text{cm}^2 = \square\text{m}^2$

(2) $16\text{m}^2 = \square\text{cm}^2$

(3) $270000\text{cm}^2 = \square\text{m}^2$

(4) $43\text{m}^2 = \square\text{cm}^2$

답: (1) _____

답: (2) _____

답: (3) _____

답: (4) _____

12. $\square$안에 들어갈 수의 합을 구하시오.

$5.1\,\mathrm{km}^2 = \square\,\mathrm{ha} = \square\,\mathrm{a}$

답: _____

13. $\square$안에 들어갈 수의 합을 구하시오.

$500000\,\mathrm{m}^2 = 5000\mathrm{a} = \square\,\mathrm{ha} = \square\,\mathrm{km}^2$

답: _____

14. 다음 중 넓이가 같은 것끼리 짝지어진 것은 어느 것입니까?

① $6900\,\mathrm{a}$, $69\,\mathrm{m}^2$
② $5\,\mathrm{km}^2$, $500000\,\mathrm{m}^2$
③ $850\,\mathrm{ha}$, $8.5\,\mathrm{a}$
④ $780000\,\mathrm{m}^2$, $78\,\mathrm{ha}$
⑤ $4\,\mathrm{a}$, $40\,\mathrm{m}^2$

15. 다음 중 넓이가 같은 것끼리 짝지어진 것은 어느 것입니까?

① $300\,\mathrm{a} = 3\,\mathrm{m}^2$

② $9\,\mathrm{km}^2 = 90000\,\mathrm{ha}$

③ $2030\,\mathrm{m}^2 = 20.3\,\mathrm{a}$

④ $43\,\mathrm{ha} = 4300\,\mathrm{m}^2$

⑤ $770\,\mathrm{a} = 77\,\mathrm{ha}$

16. 다음을 계산하시오.

(1) $4\,\mathrm{m}^2 + 300\,\mathrm{cm}^2 + 0.2\,\mathrm{a} = \square\,\mathrm{m}^2$

(1) $2\,\mathrm{km}^2 + 850\,\mathrm{ha} - 500\,\mathrm{a} = \square\,\mathrm{ha}$

답: _____

답: _____

17. 다음 중에서 넓이가 가장 큰 것은 어느 것입니까?

① $0.04\,\mathrm{km}^2$ ② $0.4\,\mathrm{ha}$ ③ $400\mathrm{a}$

④ $400000\,\mathrm{m}^2$ ⑤ $4\,\mathrm{ha}$

18. 다음을 가장 무거운 것부터 차례대로 기호를 쓰시오.

㉠ 30 t 7190 kg	㉡ 37290 kg
㉢ 38 t	㉣ 37980 kg

답: _____

답: _____

답: _____

답: _____

19. 무게가 같은 상자 350 개의 무게가 8.4 t 이라고 합니다. 상자 한 개의 무게는 몇 kg 인지 구하시오.

답: _____ kg

20. 5.6 t 까지 실을 수 있는 트럭에 무게가 40 kg 인 상자를 몇 개까지 실을 수 있는지 구하시오.

답: _____ 개

21. 4.5 t 까지 실을 수 있는 트럭에 무게가 28 kg 인 상자를 실으려고 하는데 몇 개까지 실을 수 있는지 구하시오.

답: _____ 개

22. 화물을 1.3 t 까지 실을 수 있는 엘리베이터가 있습니다. 무게가 70 kg 인 화물을 몇 개까지 실을 수 있는지 구하시오.

답: _____ 개

23. 1.5 t 까지 실을 수 있는 트럭에 한 상자에 60 kg 인 상자를 몇 상자까지 실을 수 있는지 구하시오.

답: _____ 상자

24. 사과 한 상자의 무게가 18 kg 입니다. 4.5 t 을 실을 수 있는 트럭에 이 사과를 몇 상자까지 실을 수 있는지 구하시오.

답: _____ 상자

25. 윗변이 $20\,\mathrm{m}$, 아랫변이 $40\,\mathrm{m}$ 이고 넓이가 $4.5\mathrm{a}$ 인 사다리꼴 모양의 땅이 있습니다. 이 땅의 높이는 몇 m 인지 구하시오.

답: _____ m

26. 한강의 어떤 다리는 전체 무게가 8 t 보다 무거운 트럭은 지나갈 수 없다고 합니다. 어떤 빈 트럭의 무게가 3500 kg 일 때, 이 트럭이 이 한강 다리를 건너려면 화물은 kg 까지만 실어야 하는지 구하시오.

답: _____ kg

27. 무게가 같은 상자 150 개의 무게가 4.8 t 이라고 합니다. 상자 한 개의 무게는 몇 kg 인지 구하시오.

답: _____ kg

28. 공룡의 무게는 5.4 t 이고, 성민이의 몸무게는 30 kg 입니다. 공룡의 무게는 성민이의 몸무게의 몇 배인지 구하시오.

답: _____ 배

29. 경은이네는 3.2 ha 의 논에서 쌀 5.6t 을 생산하였고, 민규네는 4.5 ha 의 논에서 쌀 7920 kg 을 생산하였습니다. 1 a 당 생산량은 어느 집이 몇 kg 더 많습니까?

① 경은, 1 kg ② 경은, 0.1 kg ③ 민규, 0.01 kg
④ 민규, 1 kg ⑤ 민규, 0.1 kg

30. 영수네 논에서는 1a 당 45kg 의 쌀이 생산되었다고 합니다. 영수네 논의 모양이 다음과 같다면 영수네 논에서 생산된 쌀은 몇 t 입니까?

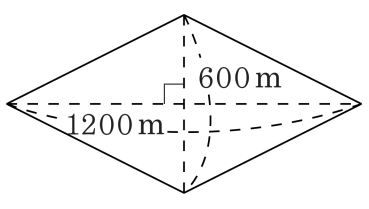

답: _____ t

31. 다음 그림과 같은 밭이 있습니다. ㉮ 부분과 ㉯ 부분의 넓이의 차는 몇 ha 입니까?

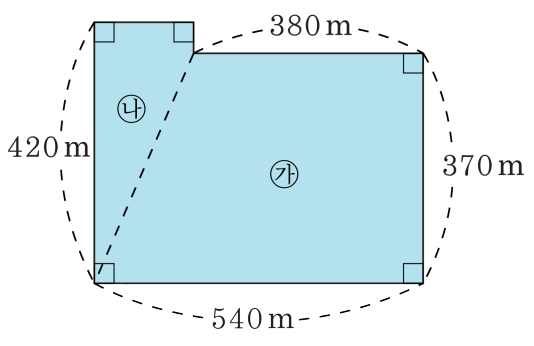

답: _____ ha

32. 다음 도형의 넓이가 8 ha 일 때, ㉠의 길이는 몇 m 인지 구하시오.

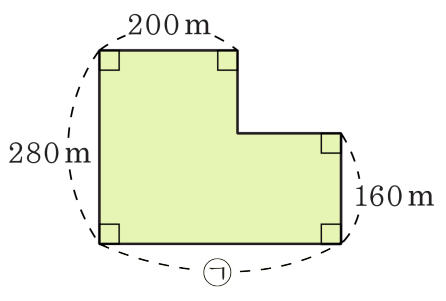

답: _____ m

33. 4 t 까지 실을 수 있는 트럭에 한 상자에 15 kg 인 상자 250 개를 실었습니다. 이 트럭에 5 kg 짜리 상자를 더 싣는다면, 몇 개 더 실을 수 있는지 구하시오.

답: _____ 개