1. 다음을 계산하시오.

$$24 + 37 - 43$$

▶ 답 :

▷ 정답 : 18

해설

세 수의 덧셈, 뺄셈을 할때는 앞에서 부터 차례대로 계산한다.
$24 + 37 - 43 = 61 - 43 = 18$

2. 다음을 계산하시오.

$$80 - (25 + 32)$$

▶ 답 :

▷ 정답 : 23

해설

$80 - (25 + 32) = 80 - 57 = 23$

3. 다음을 계산하시오.

$$202 - 94 + 28$$

▶ 답 :

▷ 정답 : 136

해설

$(202 - 94) + 28 = 108 + 28 = 136$

4. 왼쪽 식을 보고, ☐안에 알맞은 수를 계산 과정에 따라 차례대로 써넣으시오.

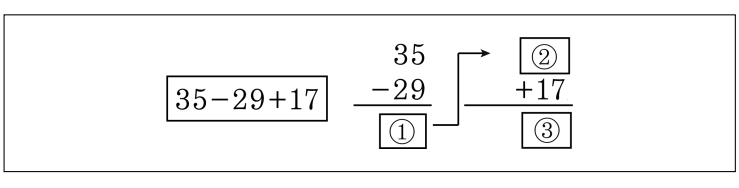

▶ 답 :

▶ 답 :

▶ 답 :

▷ 정답 : 6

▷ 정답 : 6

▷ 정답 : 23

해설

① $35 - 29 = 6 =$ ②
③ $6 + 17 = 23$

5. 다음 식에서 가장 먼저 계산해야 하는 것은 어느 것입니까?

$43 - 26 \div 2 + 13$

① $26 \div 2$　② $43 - 26$　③ $2 + 13$
④ $26 - 13$　⑤ $43 + 13$

해설

사칙연산의 혼합계산에서는 곱셈, 나눗셈을 먼저 계산한고 덧셈, 뺄셈을 나중에 계산한다.
따라서 $26 \div 2$를 가장 먼저 계산해야 한다.

6. ○안에 >, =, < 를 알맞게 써넣으시오.

$72 \div 4 \times 3$ ○ $3 \times (72 \div 4)$

▶ 답 :

▷ 정답 : =

해설

$72 \div 4 \times 3 = 18 \times 3 = 54$
$3 \times (72 \div 4) = 3 \times 18 = 54$
따라서 $54 = 54$ 입니다.

7. 다음 두 식의 결과를 (같다, 다르다) 중 고르시오.

㉠ $81 \div 3 \times 9$ ㉡ $81 \div (3 \times 9)$

▶ 답 :

▷ 정답 : 다르다.

해설

㉠ $81 \div 3 \times 9 = 243$, ㉡ $81 \div (3 \times 9) = 3$ 이므로
두식의 결과는 다르다.

8. 정택이는 빨간 구슬 31 개와 파란 구슬 16 개를 가지고 있습니다. 그 중에서 구슬 11 개를 윤혜에게 주었다면 남은 구슬은 몇 개입니까?

▶ 답 : _____ 개

▷ 정답 : 36 개

해설

$31 + 16 - 11 = 47 - 11 = 36$ (개)

9. 도자기 공장에서 한 사람이 한 시간에 3개의 도자기를 만든다고 합니다. 8사람이 8시간 동안 만드는 도자기의 수는 몇 개입니까?

▶ 답 : _____ 개

▷ 정답 : 192 개

해설

$3 \times 8 \times 8 = 192$(개)

10. 56 명을 7 명씩 모둠으로 만들고, 각 모둠에 사탕을 3 개씩 나누어 주었습니다. 나누어 준 사탕은 모두 몇 개입니까?

▶ 답 : _____ 개

▷ 정답 : 24 개

해설

$56 \div 7 \times 3 = 8 \times 3 = 24$ (개)

11. 학생 한 명이 종이학을 한 시간에 9개씩 만들 수 있다고 합니다. 2명이 종이학 144개를 만들려면 몇 시간이 걸리겠습니까?

▶ 답 : _____ 시간

▷ 정답 : 8 시간

해설

(2명이 한 시간에 만들 수 있는 종이학의 개수)
$= 9 \times 2 = 18$ (개)
(2명이 종이학 144개를 만드는데 걸리는 시간)
$= 144 \div 18 = 8$ (시간)

12. 한 상자에 40 개씩 들어있는 사과 4 상자의 값이 16000 원입니다. 사과 한 개의 값은 얼마입니까?

▶ 답 : _____ 원

▷ 정답 : 100 원

해설

$16000 \div (40 \times 4) = 16000 \div 160 = 100$ (원)

13. 다음을 계산하시오.

$$88 - 5 \times 12 + 46$$

▶ 답 :

▷ 정답 : 74

해설

덧셈, 뺄셈, 곱셈이 섞여 있는 식에서는 곱셈부터 계산을 해준다. 그 다음 순서대로 계산한다.

$88 - 5 \times 12 + 46$
$= 88 - 60 + 46$
$= 28 + 46$
$= 74$

14. 다음을 계산하시오.

$$5 + 78 \div 6 + 11$$

▶ 답 :

▷ 정답 : 29

해설

$$\begin{aligned} 5 + 78 \div 6 + 11 &= 5 + 13 + 11 \\ &= 18 + 11 \\ &= 29 \end{aligned}$$

15. 보경이는 5 권에 1000 원 하는 공책 1 권과 4 개에 800 원 하는 지우개 1 개를 샀습니다. 보경이는 모두 얼마를 내야 합니까?

▶ 답 : _____ 원

▷ 정답 : 400 원

해설

$(1000 \div 5) + (800 \div 4) = 200 + 200 = 400$(원)

16. 다음 주어진 식에서 가장 먼저 계산해야 할 것은 무엇입니까?

$$712 + 3 \times (6 + 3) \div 9$$

① $712 + 3$　② 3×6　③ $712 \div 9$
④ $6 + 3$　⑤ $3 \times (6 + 3)$

해설
괄호안에 있는 $(6 + 3)$ 을 먼저 계산한다.

17. 다음 식에서 가장 먼저 계산하여야 하는 것은 어느 것입니까?

$$54 + \{24 \div (16 - 4) \times 8\}$$

① $54 + 24$　　② 4×8　　③ $24 \div 16$

④ 24×8　　⑤ $16 - 4$

해설

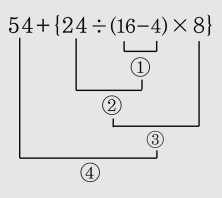

18. ○안에 >, =, <를 알맞게 써넣으시오.

$72 \div (4+5)$ ○ $32 \div 8 + 4$

▶ 답 :

▷ 정답 : =

해설

$72 \div (4+5) = 72 \div 9 = 8$
$32 \div 8 + 4 = 4 + 4 = 8$

19. ☐안에 알맞은 수를 차례대로 써넣으시오.

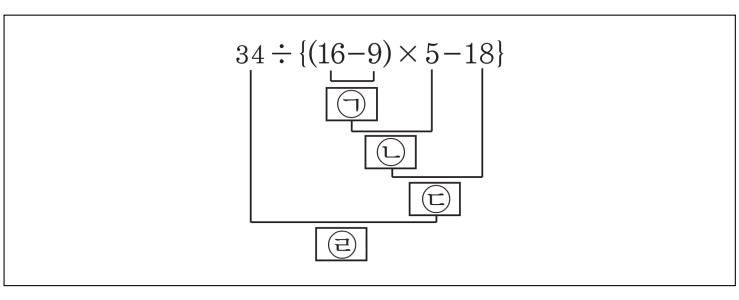

▶ 답 :

▶ 답 :

▶ 답 :

▶ 답 :

▷ 정답 : 7

▷ 정답 : 35

▷ 정답 : 17

▷ 정답 : 2

해설

사칙연산의 혼합계산에서는 곱셈과 나눗셈을 먼저 계산하고 덧셈과 뺄셈은 나중에 계산합니다.
이 때 괄호가 있으면 괄호안에 있는 수식을 가장 먼저 계산합니다.
그리고 소괄호(　　), 중괄호 {　　} 순으로 계산합니다.

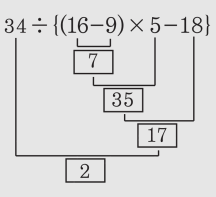

20. 두 식 ㉮와 ㉯의 차를 구하시오.

㉮ $14 \times 15 \div 10$ ㉯ $180 \div (4 \times 9)$

▶ 답 :

▷ 정답 : 16

해설

㉮ $14 \times 15 \div 10 = 210 \div 10 = 21$
㉯ $180 \div (4 \times 9) = 180 \div 36 = 5$
따라서 ㉮ $-$ ㉯ $= 21 - 5 = 16$

21. 15 명씩 21 줄로 서 있는 학생들을 한 줄에 7 명씩 서게 하면, 몇 줄이 되겠습니까?

▶ 답 : _____ 줄

▷ 정답 : 45 줄

해설

$(15 \times 21) \div 7 = 315 \div 7 = 45$(줄)

22. 명호는 과일 가게에서 400 원짜리 사과 5 개, 150 원짜리 귤 4 개, 300 원짜리 감 3 개를 사고 4000 원을 냈습니다. 명호가 받아야 할 거스름돈은 얼마입니까?

▶ 답 : _____ 원

▷ 정답 : 500 원

해설

(거스름돈)
$= 4000-$(명호가 과일가게에서 산 과일의 값)
$= 4000 - (400 \times 5 + 150 \times 4 + 300 \times 3)$
$= 4000 - (2000 + 600 + 900)$
$= 4000 - 3500$
$= 500$ (원)

23. 수민이는 빨간 구슬 13개와 파란 구슬 8개를 가지고 있습니다. 민구는 수민이가 가진 구슬의 3배보다 17개를 적게 가지고 있습니다. 민구가 가지고 있는 구슬은 몇 개입니까?

▶ 답 : _____ 개

▷ 정답 : 46 개

해설

$(13+8)\times 3-17$
$=21\times 3-17$
$=63-17=46$(개)

24. 껌 한 통의 값은 350 원이고, 빵 한 개의 값은 껌 한 통 값의 3 배보다 100 원이 더 비싸다고 합니다. 껌 4 통과 빵 5 개의 값은 모두 얼마입니까?

▶ 답 : _____ 원

▷ 정답 : 7150 원

해설

$350 \times 4 + (350 \times 3 + 100) \times 5$
$= 1400 + 1150 \times 5$
$= 1400 + 5750 = 7150$(원)

25. 다음 계산에서 결과가 가장 큰 것은 어느 것입니까?

① $20 + 200 \div 4 - 40$
② $28 - 24 \div 4 + 6$
③ $15 + 7 - 27 \div 9$
④ $40 \div 8 + 5 - 2$
⑤ $72 \div 4 - 49 \div 7 + 11$

해설

① $20 + 200 \div 4 - 40 = 20 + 50 - 40 = 70 - 40 = 30$
② $28 - 24 \div 4 + 6 = 28 - 6 + 6 = 22 + 6 = 28$
③ $15 + 7 - 27 \div 9 = 15 + 7 - 3 = 22 - 3 = 19$
④ $40 \div 8 + 5 - 2 = 5 + 5 - 2 = 10 - 2 = 8$
⑤ $72 \div 4 - 49 \div 7 + 11 = 18 - 7 + 11 = 11 + 11 = 22$

26. 동수는 어제 용돈 10000 원을 받아 6500 원을 저금하였고, 오늘은 용돈 1900 원을 받아 450 원짜리 공책을 한 권 샀습니다. 남은 돈을 형, 동생과 똑같이 나누어 가지면 동수는 얼마를 가지게 됩니까?

▶ 답 : _____ 원

▷ 정답 : 1650 원

해설

$\{(10000 - 6500) + (1900 - 450)\} \div 3$
$= (3500 + 1450) \div 3 = 4950 \div 3 = 1650$ (원)

27. 위인전을 철호는 1주일 동안 455쪽, 해철이는 9일동안 675쪽을 읽었습니다. 두 사람이 하루에 읽은 쪽수의 합은 몇 쪽입니까?

▶ 답 : _____ 쪽

▷ 정답 : 140쪽

해설

$(455 \div 7) + (675 \div 9)$
$= 65 + 75$
$= 140$ (쪽)

28. 다음을 계산한 값을 구하시오.

$$5 \times \{(6 + 14) \times 2 - 10\} + 15$$

① 163 ② 165 ③ 160 ④ 157 ⑤ 168

해설

(　)와 {　}가 있는 식에서는 (　)안을 먼저 계산하고, 다음에 {　}안을 계산한다.

$5 \times \{(6 + 14) \times 2 - 10\} + 15$
$= 5 \times \{20 \times 2 - 10\} + 15$
$= 5 \times (40 - 10) + 15$
$= 5 \times 30 + 15$
$= 150 + 15$
$= 165$

29. 준호는 12살이고, 동생은 준호보다 4살이 어립니다. 준호 아버지는 준호와 동생의 나이의 합의 2배라면 준호 아버지의 연세는 얼마입니까?

▶ 답 : _____ 세

▷ 정답 : 40 세

해설

$\{12 + (12 - 4)\} \times 2$
$= (12 + 8) \times 2 = 20 \times 2 = 40$(세)

30. 다음을 계산하시오.

$$114 \div \{(7+3) \times 4 - (8-2) \div 3\} + 9$$

▶ 답 :

▷ 정답 : 12

해설

사칙연산의 혼합계산에서는 곱셈과 나눗셈을 먼저 계산하고 덧셈과 뺄셈은 나중에 계산한다.
이때 괄호가 있으면 괄호를 가장 먼저 계산한다.
소괄호 ( )를 가장 먼저 계산하고 중괄호 { } 순으로 계산한다.

$114 \div \{(7+3) \times 4 - (8-2) \div 3\} + 9$
$= 114 \div \{10 \times 4 - 6 \div 3\} + 9$
$= 114 \div (40-2) + 9$
$= 114 \div 38 + 9$
$= 3 + 9$
$= 12$

31. 수영이는 문구점에서 공책 3 권을 750 원에 샀고, 색종이 4 묶음을 480 원에 샀습니다. 이 문구점에서 공책 10 권과 색종이 5 묶음을 사려면 얼마를 내야 합니까?

▶ 답 : _____ 원

▷ 정답 : 3100 원

해설

공책 1 권의 값이 $(750 \div 3)$ 원이고,
색종이 1 묶음의 값이 $(480 \div 4)$ 원이므로,
공책 10 권의 값은 $(750 \div 3 \times 10)$ 원이고,
색종이 5 묶음의 값은 $(480 \div 4 \times 5)$ 원이다.
공책 10 권과 색종이 5 묶음의 값의 합은
$(750 \div 3 \times 10) + (480 \div 4 \times 5)$ 이다.

$(750 \div 3 \times 10) + (480 \div 4 \times 5) = 3100$ (원)

250, 2500, 120, 600, 3100

32. 다음 세 식을 (　　)와 {　　}를 한 번씩 사용하여 하나의 식으로 나타낸 것으로 옳은 것은 어느 것입니까?

$$184 - 78 = 106$$
$$106 \times 6 = 636$$
$$636 \div 3 = 212$$

① $184 - \{(78 \times 6)\} \div 3 = 212$　② $184 - 78 \times \{(6 \div 3)\} = 212$

③ $\{(184 - 78) \times 6\} \div 3 = 212$　④ $(184 - 78) \times \{6 \div 3\} = 212$

⑤ $184 - \{(78 \times 6) \div 3\} = 212$

해설

사칙연산의 혼합계산에서는 곱셈과 나눗셈을 먼저 계산하고 덧셈과 뺄셈은 나중에 계산한다.
이때 괄호가 있으면 괄호를 가장 먼저 계산한다.
소괄호 (　)를 가장 먼저 계산하고 중괄호 {　} 순으로 계산한다.
곱셈과 나눗셈보다 뺄셈을 먼저 계산하므로 뺄셈은 소괄호 안에 있을 것이다.
또한 곱셈과 나눗셈중에 곱셈을 먼저 하므로 나눗셈보다 곱셈이 더 왼쪽에 위치해 있을 것이다.
따라서 완성된 식은
$(184 - 78) \times 6 \div 3 = \{(184 - 78) \times 6\} \div 3 = 212$ 가 될 것이다.

33. 다음 $\square$ 안에 알맞은 수를 써넣으시오.

$$174 \div 6 - \square \times 2 = 17$$

▶ 답 :

▷ 정답 : 6

해설

$174 \div 6 - \square \times 2 = 17$

$29 - \square \times 2 = 17$

$\square \times 2 = 29 - 17 = 12$

$\square = 12 \div 2$

$\square = 6$