1. $\square$ 안에 알맞은 각도를 써넣으시오.

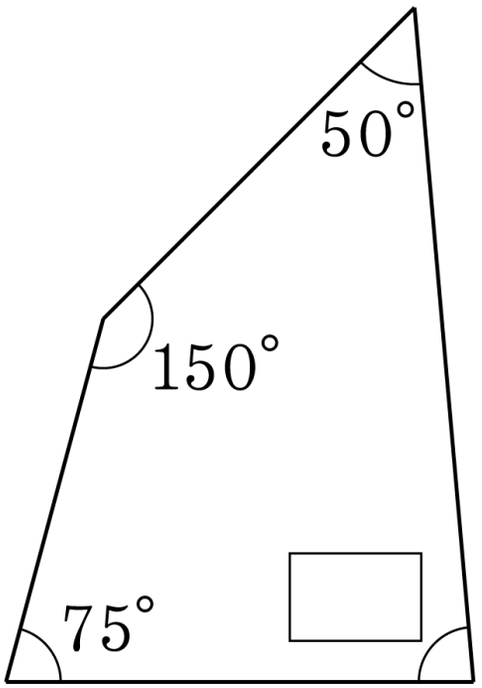

▶ 답 : _____ °

▷ 정답 : 85 °

해설

사각형의 네 각의 합은 360 °이므로

$360° - (150° + 50° + 75°) = 85°$

2. 다음은 서로 다른 삼각자 2개를 겹쳐 놓은 그림입니다. $\boxed{}$안에 알맞은 각도를 써넣으시오.

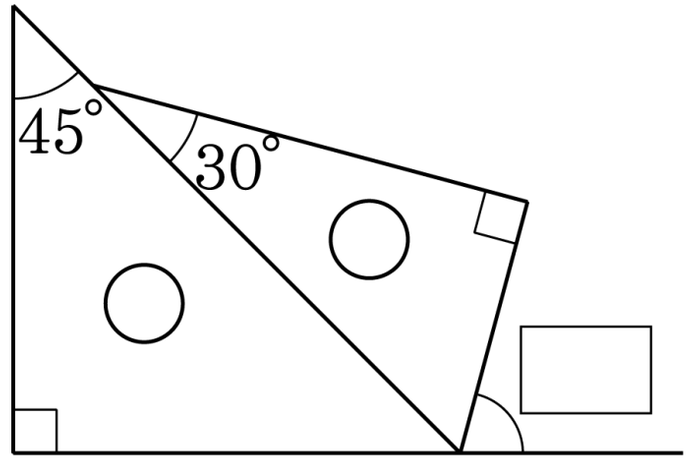

▶ 답 : _____ °

▷ 정답 : 75 °

해설

삼각자의 세 각의 크기는
$(45°, 90°, 45°)$, $(30°, 90°, 60°)$ 인 두 가지 종류만 있습니다.
그리고 직선이 이루는 각의 크기는 $180°$이므로
$180° - (45° + 60°) = 75°$