1. 다음 각뿔의 밑면을 기호로 바르게 구한 것을 고르시오.

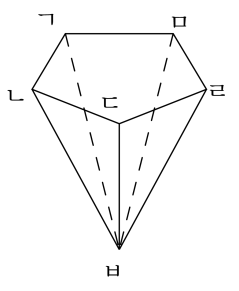

① 면 ㄱㄴㄷㄹㅁ ② 면 ㄱㄴㅂ ③ 면 ㄴㄷㅂ

④ 면 ㄷㄹㅂ ⑤ 면 ㄹㅁㅂ

2. $\boxed{}$안에 알맞은 수는 어느 것입니까?

5에 대한 2의 비 = $\boxed{}$: $\boxed{}$

① 5, 2　② 3, 5　③ 2, 5　④ 5, 4　⑤ 2, 10

3. 다음 보기 중 비교하는 양만 묶은 것을 고르시오.

보기

(1) 학급 문고 수에 대한 동화책 수의 비

(2) (축구공 수) : (야구공 수)

(3) 감자 수의 고구마 수에 대한 비

① 동화책 수, 야구공 수, 고구마 수

② 학급 문고 수, 축구공 수, 고구마 수

③ 동화책 수, 축구공 수, 감자 수

④ 학급문고 수, 야구공 수, 감자 수

⑤ 동화책 수, 축구공 수, 고구마 수

4. 다음 비의 값을 구하시오.

2 : 3

① $\frac{2}{3}$ ② $\frac{3}{2}$ ③ 2.3 ④ 3.2 ⑤ 5

5. 백분율을 분수와 소수로 바르게 나타낸 것을 고르시오.

13.5 %

① $\frac{135}{100}$, 13.5 ② $\frac{135}{100}$, 1.35 ③ $\frac{135}{1000}$, 0.135
④ $\frac{135}{1000}$, 0.0135 ⑤ $\frac{100}{135}$, 13.5

6. 다음 입체도형에서 위와 아래에 있는 면이 합동인 도형이 아닌 것을 모두 고르시오.

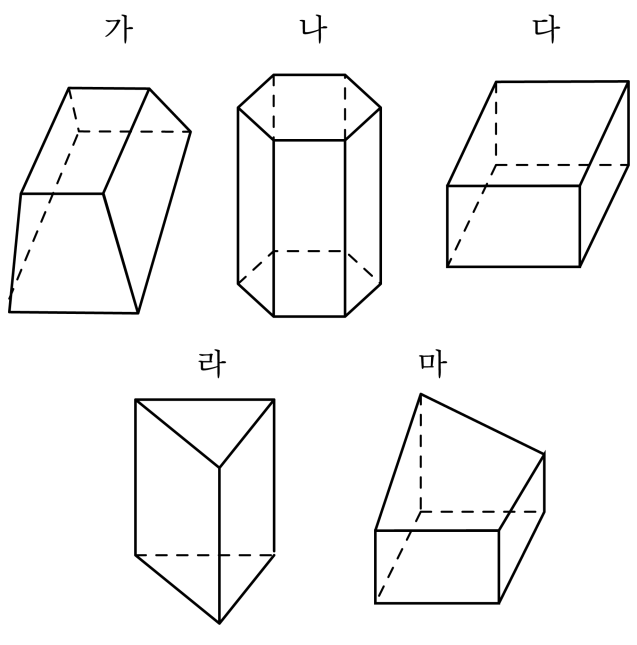

① 가 ② 나 ③ 다 ④ 라 ⑤ 마

7. 다음 중 각기둥에 대해 바르게 말한 것은 어느 것인지 고르시오.

① 밑면과 옆면은 수직입니다.

② 밑면의 모양은 정다각형입니다.

③ 옆면은 정사각형입니다.

④ 두 밑면끼리는 수직입니다.

⑤ 모서리의 수는 밑면의 변의 수의 2 배입니다.

8. 각뿔의 구성요소에 대한 식으로 <u>틀린</u> 것을 고르시오.

① (모서리의 수)=(밑면의 변의 수)+1

② (옆면의 수)=(밑면의 변의 수)

③ (면의 수)=(꼭짓점의 수)

④ (꼭짓점의 수)=(밑면의 변의 수)+1

⑤ (밑면의 수) = 1

9. $9 \div 6$과 몫이 같은 식은 어느 것입니까?

① $\frac{6}{7} \div \frac{9}{7}$ ② $\frac{5}{13} \div \frac{4}{13}$ ③ $\frac{3}{4} \div \frac{1}{4}$
④ $\frac{3}{17} \div \frac{2}{17}$ ⑤ $\frac{3}{8} \div \frac{5}{8}$

10. 다음 중 $4.473 \div 0.18$ 과 몫이 같은 것은 어느 것입니까?

① $44.73 \div 18$ ② $447.3 \div 18$ ③ $4473 \div 18$

④ $0.4473 \div 18$ ⑤ $44730 \div 18$

11. 다음 나눗셈의 검산식으로 알맞은 것은 어느 것인지 고르시오.

$$\begin{array}{r} 4 \\ 4.1\overline{)16.7} \\ \underline{16\ 4} \\ 3 \end{array}$$

① $4.1 \times 4 + 3 = 16.7$

② $4.1 \times 3 + 4 = 16.7$

③ $4.1 \times 4 + 0.3 = 16.7$

④ $4.1 \times 3 + 0.03 = 16.7$

⑤ $4.1 \times 0.4 + 0.3 = 16.7$

12. 한 개의 부피가 $1\,\mathrm{cm}^3$ 인 쌓기나무로 다음과 같이 직육면체를 쌓았습니다. 부피가 가장 큰 것은 어느 것입니까?

①

②

③

④

⑤

13. 다음 입체도형 중에서 그 부피가 가장 큰 것은 어느 것입니까?

① 가로 5 cm, 세로 5 cm, 높이 5 cm 인 정육면체

② 가로 9 cm, 세로 4 cm, 높이 3 cm 인 직육면체

③ 가로 5.5 cm, 세로 6 cm, 높이 4 cm 인 직육면체

④ 가로 4 cm, 세로 4 cm, 높이 6 cm 인 직육면체

⑤ 가로 12 cm, 세로 3 cm, 높이 2.5 cm 인 직육면체

14. 다음 중 부피가 가장 작은 도형은 어느 것입니까?

① $6\,\mathrm{m}^3$

② $5.3\,\mathrm{m}^3$

③ $900000\,\mathrm{cm}^3$

④ 한 모서리의 길이가 $1.2\,\mathrm{m}$ 인 정육면체의 부피

⑤ 가로가 $1\,\mathrm{m}$ 이고 세로가 $0.5\,\mathrm{m}$, 높이가 $2\,\mathrm{m}$ 인 직육면체의 부피

15. 다음은 사각기둥의 전개도입니다. 변 ㄱㅎ과 맞닿는 변은 어느 것입니까?

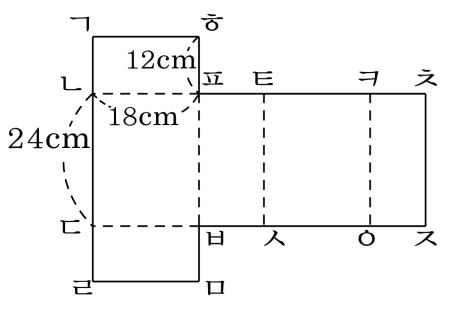

① 변 ㅎㅍ ② 변 ㅌㅍ ③ 변 ㅋㅌ

④ 변 ㅊㅈ ⑤ 변 ㄹㅁ

16. 다음 중 $\frac{\triangle}{\square} \div \frac{\bigstar}{\bigcirc}$과 계산한 값이 같은 것은 어느 것입니까?

① $\frac{\bigcirc}{\triangle} \times \frac{\bigstar}{\bigcirc}$ ② $\frac{\triangle}{\square} \times \frac{\bigcirc}{\bigstar}$ ③ $\frac{\square}{\triangle} \times \frac{\bigcirc}{\bigstar}$

④ $\frac{\bigstar}{\square} \times \frac{\triangle}{\bigcirc}$ ⑤ $\frac{\bigcirc}{\bigstar} \times \frac{\square}{\triangle}$

17. 다음 나눗셈 중 몫이 가장 작은 것은 어느 것입니까?

① $60 \div 2.5$ ② $4.8 \div 1.5$ ③ $8.64 \div 0.48$

④ $144 \div 9.6$ ⑤ $26 \div 3.25$

18. 몫이 나누어지는 수보다 큰 것을 모두 고르시오.

① $56 \div 16$ ② $4 \div 1.25$ ③ $49.2 \div 1$

④ $3.36 \div 0.84$ ⑤ $0.45 \div 0.9$

19. 29.64 를 어떤 수로 나누어 몫을 소수 둘째 자리까지 구하였더니 몫이 4.78 이고, 나머지가 0.004 이었습니다. 어떤 수는 얼마인지 구하시오.

① 5.8 ② 6.2 ③ 6.24 ④ 6.5 ⑤ 6.64

20. 다음 직육면체의 겉넓이를 구하는 식으로 알맞은 것을 모두 고르시오.

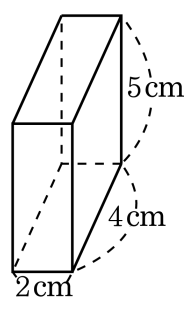

① $(2\times4)\times2+(2+4+2+4)\times5$

② $(5\times2)+(4\times5)+(2\times4)$

③ $(5\times2)\times2+(4+5+4+5)\times4$

④ $(2\times4)\times2+(4\times5)\times2+(5\times2)\times2$

⑤ $(2\times4)\times6$

21. 다음 사각기둥을 두 개의 입체도형으로 나누었습니다. 두 도형의 모서리 수의 합을 구하시오.

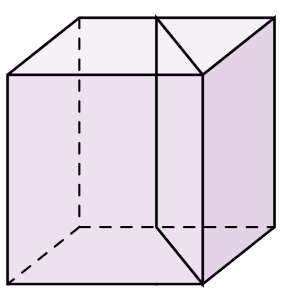

① 19개 ② 18개 ③ 21개 ④ 15개 ⑤ 25개

22. 밑면의 가로가 $2\frac{2}{3}$ cm, 세로가 $\frac{6}{7}$ cm 인 직육면체가 있습니다. 이 직육면체의 부피가 $1\frac{3}{7}$ cm^3 라면, 높이는 몇 cm 인지 구하시오.

① $\frac{1}{8}$ cm ② $\frac{3}{8}$ cm ③ $\frac{7}{8}$ cm
④ $1\frac{5}{8}$ cm ⑤ $\frac{5}{8}$ cm

23. 다음 나눗셈을 계산하였더니 $7\frac{4}{5}$가 되었습니다. 어떤 수 $\square$를 $\frac{21}{30}$로 나누었을 때의 몫을 구하시오.

$$2\frac{4}{7} \times \square \times 3$$

① $\frac{1}{9}$ ② $1\frac{1}{9}$ ③ $1\frac{2}{9}$ ④ $1\frac{4}{9}$ ⑤ $1\frac{5}{9}$

24. 부피가 $1\frac{5}{7}\,\mathrm{m}^3$ 인 직육면체가 있습니다. 밑면의 가로가 $\frac{5}{4}\,\mathrm{m}$ 이고 세로가 $1\frac{1}{7}\,\mathrm{m}$ 일 때, 높이는 몇 m 입니까?

① $1\frac{3}{5}\,\mathrm{m}$ ② $1\frac{4}{5}\,\mathrm{m}$ ③ $2\,\mathrm{m}$ ④ $1\frac{1}{5}\,\mathrm{m}$ ⑤ $1\frac{2}{5}\,\mathrm{m}$

25. 한 모서리가 6 cm인 정육면체를 밑면의 대각선을 따라 밑면에 수직이 되게 잘라서 2 개의 입체도형을 만들었습니다. 한 입체도형의 부피는 몇 cm^3 입니까?

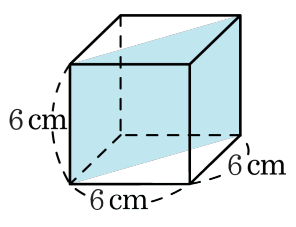

① $92\,cm^3$ ② $96\,cm^3$ ③ $100\,cm^3$

④ $106\,cm^3$ ⑤ $108\,cm^3$