1. $49.4 \div 13$ 의 계산 과정으로 올바른 것은 어느 것입니까?

① $\frac{494}{10} \times 13$ ② $\frac{494}{10} \times \frac{1}{13}$ ③ $\frac{494}{100} \times 13$

④ $\frac{494}{100} \times \frac{1}{13}$ ⑤ $\frac{10}{494} \times 13$

2. $\square$ 안에 알맞은 소수를 써넣으시오.

$42 \div 3 = 14 \rightarrow 0.42 \div 3 = \square$

답 : _____

3. 다음 ◯안에 > 또는 <를 알맞게 넣으시오.

$37.8 \div 14 \bigcirc 26.1 \div 9$

답 : _____

4. 다음 중 몫이 1보다 작은 나눗셈은 어느 것입니까?

① $13.5 \div 3$ ② $1.8 \div 3$ ③ $8.7 \div 6$

④ $34.8 \div 8$ ⑤ $12.5 \div 12$

5. 다음 중 나누어떨어지지 않는 것을 모두 고르시오.

① $15.61 \div 7$ ② $2\frac{2}{9}$ ③ $55.35 \div 5$

④ $48.4 \div 8$ ⑤ $2.86 \div 7$

6. 시속 2km 로 걷는 사람이 19km 의 거리를 걸어가는 데 몇 시간이 걸리는지 소수로 나타내시오.

답: _____ 시간

7. 다음 중 몫의 소수 첫째 자리 숫자가 0인 나눗셈은 어느 것입니까?

① $1.68 \div 8$ ② $5.4 \div 5$ ③ $32.1 \div 3$

④ $12.6 \div 9$ ⑤ $15.3 \div 6$

8. 직사각형의 넓이가 $156\,\mathrm{cm}^2$ 일 때, 세로의 길이는 몇 cm 입니까?

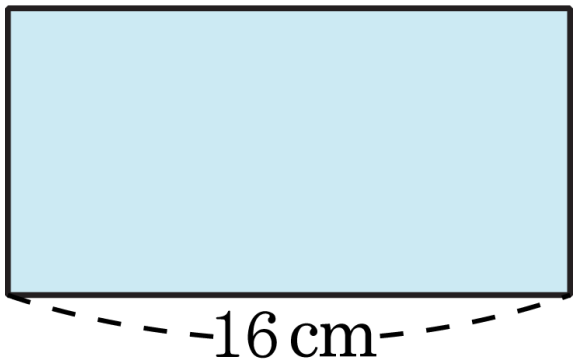

답: _____ cm

9. 밀가루가 3개의 그릇에 각각 4.9 kg, 5.7 kg, 2.8 kg이 들어 있습니다. 이 밀가루를 모두 합하여 11사람에게 똑같이 나누어 주려고 합니다. 한 사람에게 약 몇 kg씩 나누어 주면 되는지 반올림하여 소수 둘째 자리까지 구하시오. ($0.666\cdots \rightarrow$ 약 0.67)

답: 약 _____ kg

10. 직사삼각형에서 ㉠의 길이는 약 몇 cm 인지 반올림하여 소수 둘째 자리까지 구하시오.($0.666\cdots \rightarrow$ 약 0.67)

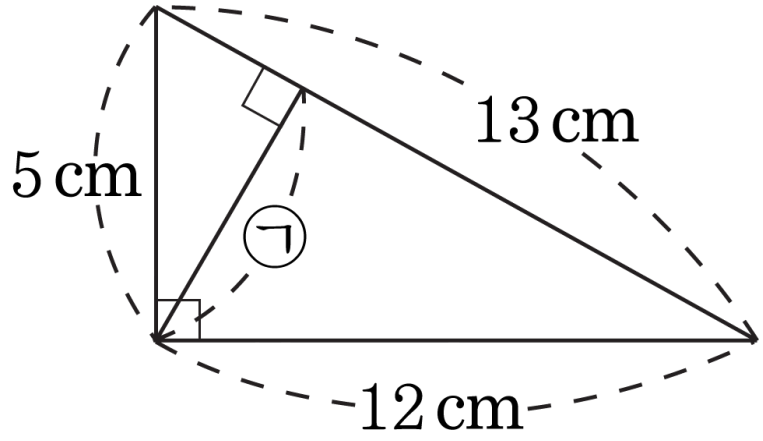

답: 약 _____ cm

11. 다음 중 $3\frac{3}{8}$과 $3\frac{5}{9}$ 사이에 있는 소수는 어느 것입니까?

① 3.563 ② 3.547 ③ 3.374 ④ 3.295 ⑤ 3.108

12. 다음 소수 중에서 $3\frac{1}{4}$ 과 $3\frac{7}{8}$ 사이에 있는 수를 모두 고르시오.

① 3.78 ② 3.135 ③ 3.56 ④ 3.98 ⑤ 3.24

13. 다음 중 $1\frac{2}{5}$ 에 가장 가까운 수를 고르시오.

① $1\frac{1}{3}$ ② $1\frac{7}{9}$ ③ $1\frac{6}{7}$ ④ 1.32 ⑤ $1\frac{11}{15}$

14. $300 \div 352$를 계산했을 때, 몫의 소수 넷째 자리 숫자를 구하시오.

답: ____________

15. 넓이가 $42.7\,\mathrm{m}^2$ 인 평행사변형모양 밭이 있습니다. 이밭의 밑변이 $7\,\mathrm{m}$ 일 때, 높이는 몇 m 인지 구하시오.

답: ________ m

16. 어떤 수에서 0.416을 뺀 뒤에 4로 나누어야 할 것을 잘못 계산하여 어떤 수에 4를 곱하고 0.416을 더했더니 답이 8이 나왔습니다. 바르게 계산하면 얼마인지 구하시오.

답: _____

17. 나눗셈의 몫을 반올림하여 소수 둘째 자리까지 나타내시오.

$$3.3 \div 14 = 0.2357\cdots$$

답: _____

18. 어떤 수를 31로 나누어 할 것을 잘못하여 23으로 나누었더니 몫이 27이고 나머지가 13이 되었다. 바르게 계산하였을 때의 몫을 반올림하여 소수 둘째 자리까지 구하시오.

답: _____

19. 317.07m 의 호스를 13m 씩 잘라서 팔려고 합니다. 한 도막의 값이 5000 원이라면, 팔 수 있는 호스의 값은 모두 얼마인지 구하시오.

답: _____ 원

20. 영수네 학교에서는 공던지기를 하기 위해 운동장에 다음과 같이 75 m 인 전체 길이를 4 등분 하여 선을 그었습니다. 영수가 던진 공이 ㉠의 $\frac{2}{5}$ 되는 가 지점에 떨어졌다면, 영수는 공을 몇 m 던졌는지 구하시오.

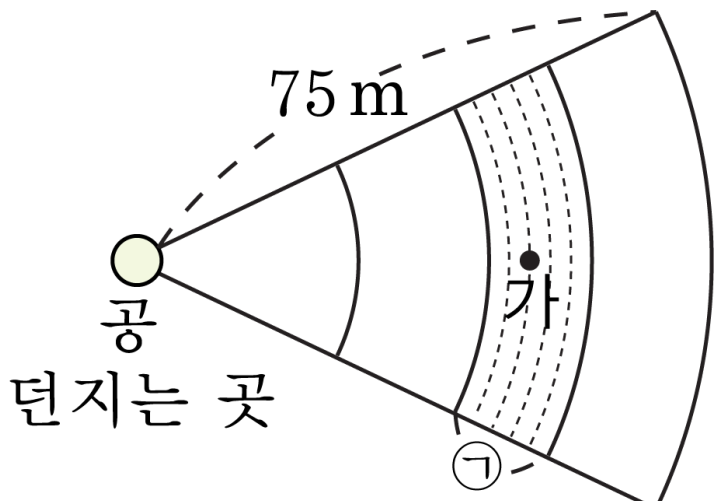

답: _____ m