1. 다음 중 그 결과가 항상 홀수인 것을 모두 찾으시오.

① (홀수)+ (홀수)　　② (짝수)+ (짝수)

③ (홀수)× (홀수)+ (짝수)　　④ (홀수)× (짝수)+ (짝수)

⑤ (짝수)× (홀수)− (홀수)

2. 다음 직육면체를 보고, 면 ㄷㅅㅂㄴ과 평행인 면을 찾으시오.

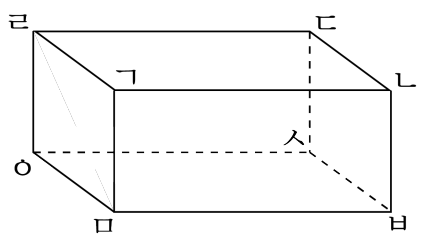

① 면 ㄱㄴㄷㄹ ② 면 ㄱㅁㅂㄴ ③ 면 ㄹㅇㅁㄱ

④ 면 ㅁㅂㅅㅇ ⑤ 면 ㄹㅇㅅㄷ

3. 다음 직육면체에서 면 ㄱㄴㅂㅁ과 서로 수직인 면이 <u>아닌</u> 것은 어느 것입니까?

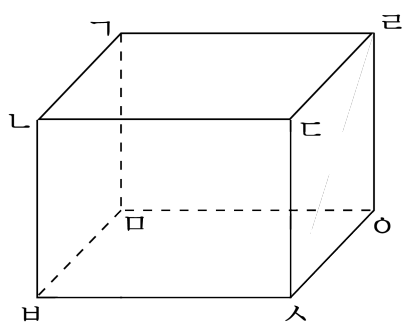

① 면 ㄱㄴㄷㄹ ② 면 ㄱㅁㅇㄹ ③ 면 ㄴㅂㅅㄷ

④ 면 ㄹㄷㅅㅇ ⑤ 면 ㅂㅅㅇㅁ

4. 다음과 같은 전개도로 직육면체를 만들었습니다. 변 ㄱㄴ과 길이가 같은 변을 모두 찾으시오.

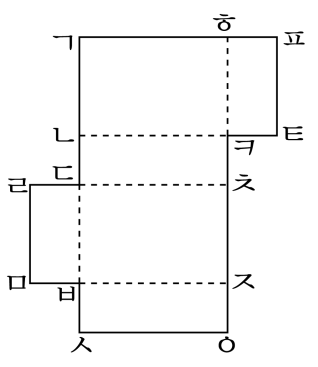

① 변 ㅍㅌ ② 변 ㄴㄷ ③ 변 ㄱㅎ

④ 변 ㄹㅁ ⑤ 변 ㅈㅇ

5. 다음을 계산하시오.

$$6\frac{7}{15}-5\frac{7}{9}$$

① $1\frac{11}{45}$ ② $2\frac{19}{24}$ ③ $\frac{31}{45}$ ④ $\frac{34}{45}$ ⑤ $1\frac{7}{15}$

6. 다음을 계산하시오.

$13\frac{8}{11}-5\frac{1}{4}$

① $4\frac{5}{18}$ ② $8\frac{21}{44}$ ③ $2\frac{19}{24}$ ④ $6\frac{22}{35}$ ⑤ $5\frac{11}{44}$

7. 영철이는 우유 $22\frac{1}{2}$ L 의 $\frac{2}{5}$ 를 마셨고, 연수는 나머지 우유의 $\frac{4}{9}$ 를 마셨습니다. 남은 우유는 모두 L 입니까?

① $\frac{4}{9}$ L ② $\frac{3}{5}$ L ③ $1\frac{1}{2}$ L
④ $7\frac{1}{2}$ L ⑤ $13\frac{1}{2}$ L

8. 약수의 개수가 가장 많은 수는 어느 것입니까?

① 24 ② 10 ③ 28 ④ 36 ⑤ 25

9. 다음 수의 약수 중 짝수의 개수가 가장 많은 것은 어느 것입니까?

① 12 ② 18 ③ 28 ④ 42 ⑤ 56

10. 세 자리의 자연수 중에서 가장 큰 짝수와 가장 작은 짝수의 합을 구하시오.

답: _____

11. 세 개의 숫자 카드 $\boxed{3}$ $\boxed{5}$ $\boxed{7}$ 을 한 번씩만 써서 만들 수 있는 세 자리의 3의 배수는 모두 몇 가지입니까?

답: _____ 가지

12. 어떤 수로 314 를 나누면 나머지가 2 이고, 461 을 나누면 나머지가 5 인 수 중에서 가장 큰 수와 가장 작은 수의 합을 구하시오.

답: _____

13. 가로가 96m , 세로가 64m 인 직사각형 모양의 땅을 남는 부분이 없이 가장 큰 정사각형 모양의 땅으로 나누려고 합니다. 한 변을 몇 m 로 해야 합니까?

답: _____ m

14. 가로의 길이가 15 cm, 세로의 길이가 25 cm인 타일을 늘어 놓아 가장 작은 정사각형을 만들 때, 타일은 모두 몇 장이 필요하겠습니까?

답: _____ 장

15. 직육면체에 대한 설명입니다. 옳지 <u>않은</u> 것은 어느 것입니까?

① 직사각형으로 둘러싸인 도형입니다.

② 두 마주보는 면의 모양과 크기가 같습니다.

③ 직육면체는 정육면체입니다.

④ 정육면체는 직육면체입니다.

⑤ 직육면체의 모서리는 모두 12개입니다.

16. 다음은 직육면체와 그 전개도입니다. 이 전개도의 둘레의 길이는 몇 cm입니까?

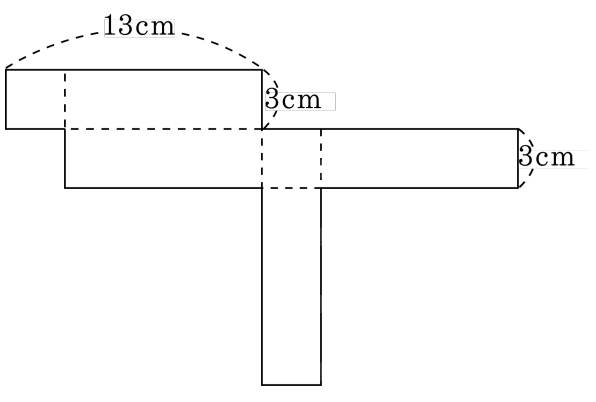

답: _____ cm

17. 다음 중 두 분수를 분모의 최소공배수를 공통분모로 하여 통분할 때, 공통분모가 가장 작은 것은 어느 것입니까?

① $\left(\frac{2}{3}, \frac{1}{4}\right)$ ② $\left(\frac{1}{2}, \frac{1}{6}\right)$ ③ $\left(\frac{5}{8}, \frac{1}{6}\right)$
④ $\left(\frac{3}{7}, \frac{2}{9}\right)$ ⑤ $\left(\frac{5}{9}, \frac{7}{12}\right)$

18. 아랫변이 윗변보다 5 cm 긴 사다리꼴이 있습니다. 이 사다리꼴의 윗변이 13 cm , 높이가 26 cm 일 때, 넓이를 구하시오.

답: _____ cm^2

19. 다음 기약분수 중 $\frac{6}{23}$ 에 가장 가까운 것은 어느 것인지 구하시오.

① $\frac{1}{3}$ ② $\frac{1}{4}$ ③ $\frac{1}{5}$ ④ $\frac{1}{6}$ ⑤ $\frac{1}{7}$

20. $\frac{16}{24}$ 과 크기가 <u>다른</u> 분수를 찾으시오.

① $\frac{8}{12}$ ② $\frac{4}{6}$ ③ $\frac{2}{3}$ ④ $\frac{2}{5}$ ⑤ $\frac{32}{48}$

21. 서로 다른 세 수를 더하여 3 으로 나누었더니 몫이 5 이고, 나머지가 2 가 되었습니다. 서로 다른 세 수 중에서 두 수가 $6\frac{3}{8}$, $7\frac{11}{12}$ 이라면, 나머지 한 수는 얼마입니까?

답: _____

22. 2 L 들이의 그릇에 물이 $\frac{4}{5}$ L 있었는데 0.75 L 를 썼습니다. $1\frac{7}{10}$ L 의 물을 다시 부었다면, 앞으로 몇 L 의 물을 더 부어야 가득 차겠습니까?

① $\frac{1}{4}$ L ② $\frac{1}{3}$ L ③ $\frac{1}{2}$ L ④ $\frac{2}{3}$ L ⑤ $\frac{3}{4}$ L

23. 다음 그림에서 사각형 ㄱㄴㄷㅂ은 마름모이고, 사각형 ㅂㄷㄹㅁ은 직사각형이다. 사각형 ㄱㄴㄷㅂ의 둘레의 길이가 48 cm 이고, 사각형 ㅂㄷㄹㅁ의 둘레의 길이는 54 cm 라면, 변 ㄷㄹ의 길이는 몇 cm 인가?

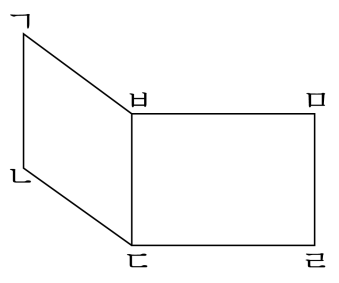

답: _____ cm

24. 대각선이 14cm 인 정사각형의 한 대각선을 한 변으로 하는 정사각형이 그림과 같이 놓여 있다. 물음에 답을 차례대로 써 보아라.

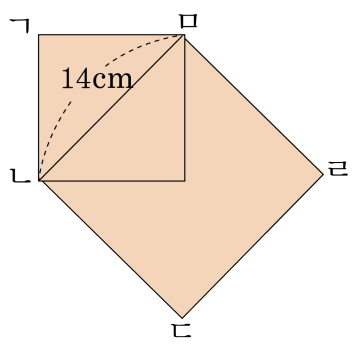

(1) 사각형 ㄴㄷㄹㅁ의 넓이를 구하여라.
(2) 삼각형 ㄱㄴㅁ의 넓이를 구하여라.

답: _____ cm^2

답: _____ cm^2

25. 한 시간에 미희는 복숭아를 $4\frac{3}{5}$ kg따고, 주희는 $3\frac{1}{6}$ kg을 땄습니다. 같은 속도로 2시간 45분 동안 땄다면, 미희는 주희보다 몇 kg더 땄겠습니까?

① $1\frac{13}{30}$ kg ② $1\frac{39}{60}$ kg ③ $3\frac{43}{60}$ kg
④ $2\frac{113}{120}$ kg ⑤ $3\frac{113}{120}$ kg

26. 한 변의 길이가 각각 $2\frac{1}{4}$ m 와 4 m 인 정사각형을 그림과 같이 붙여 놓았습니다. 색칠한 부분의 넓이를 구하시오.

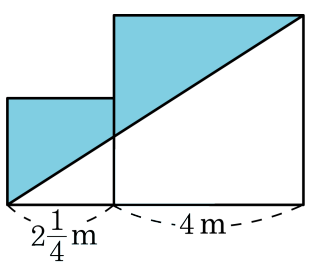

① $4\frac{1}{4}$ m^2 ② $8\frac{9}{16}$ m^2 ③ $12\frac{1}{2}$ m^2
④ $10\frac{17}{32}$ m^2 ⑤ $21\frac{1}{16}$ m^2

27. 가로 34 cm, 세로 26 cm인 직사각형 모양의 두꺼운 종이의 네 귀퉁이에서 한 변의 길이가 7 cm인 정사각형을 잘라내어 뚜껑이 없는 상자를 만들었습니다. 이때, 상자의 가로, 세로, 높이를 각각 순서대로 구하시오.

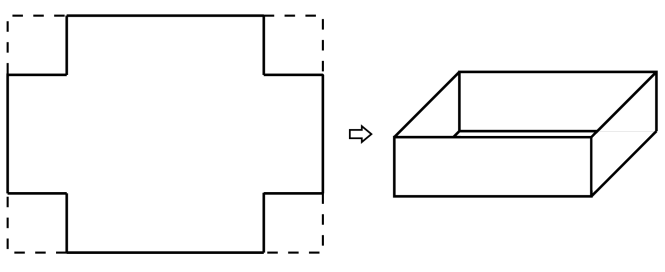

답: _____ cm

답: _____ cm

답: _____ cm

28. $3\frac{3}{8}$과 $4\frac{2}{7}$에 같은 수를 곱하여 가장 작은 자연수가 되게 하는 가분수를 구하시오.

답: _____

29. $\frac{1}{3}$ 과 $\frac{1}{2}$ 사이에 4 개의 분수를 넣어 $\frac{1}{3}$ 과 $\frac{1}{2}$ 사이를 5 등분하려고 합니다.
4 개의 분수가 될 수 <u>없는</u> 것을 고르시오.

① $\frac{11}{30}$ ② $\frac{2}{5}$ ③ $\frac{13}{30}$ ④ $\frac{7}{15}$ ⑤ $\frac{8}{15}$

30. 세 분수 ㉠, ㉡, ㉢가 있습니다. ㉠+㉡ $= \frac{3}{5}$, ㉡+㉢ $= \frac{5}{8}$, ㉢+㉠ $= \frac{27}{40}$ 일 때, 세 분수를 차례대로 구하시오.

답: _____

답: _____

답: _____

31. 다음 그림에서 삼각형 ㄱㄴㄷ과 사다리꼴 ㄹㅁㅂㅅ의 넓이는 같습니다. 선분 ㄴㄷ의 길이가 35 cm 일 때, 선분 ㄹㅅ의 길이는 몇 cm 인지 구하시오.

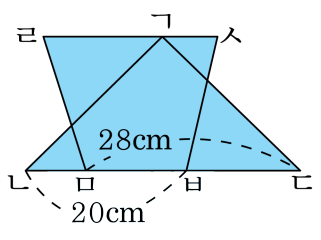

답: _____ cm

32. 정사각형 ㄱㄴㄷㄹ과 사다리꼴 ㄹㄷㅁㅂ의 넓이가 같습니다. 선분 ㄷㅁ의 길이와 선분 ㄹㅂ의 길이의 차는 몇 cm인지 구하시오.

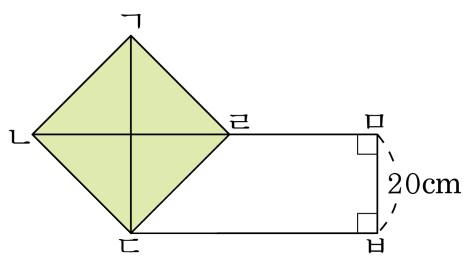

답: _____ cm

33. 재호네 할머니 댁에는 달걀이 165 개 있습니다. 이 달걀의 $\frac{4}{5}$ 가 병아리가 되었고, 이 병아리 중에서 $\frac{2}{3}$ 가 암평아리입니다. 할머니께서는 암평아리의 $\frac{1}{2}$ 과 수평아리의 $\frac{1}{4}$ 을 팔았습니다. 팔고 남은 암평아리와 수평아리의 차는 몇 마리입니까?

답: _____ 마리