1. 둘레가 $5\,\mathrm{m}$ 인 정사각형의 넓이는 몇 cm^2 입니까?

답: _____ cm^2

2. $\square$안에 알맞은 수를 차례대로 써넣으시오.

(1) $4\,\mathrm{km}^2 = \square\,\mathrm{ha} = \square\,\mathrm{a} = \square\,\mathrm{m}^2$

(2) $5000000\,\mathrm{m}^2 = \square\,\mathrm{a} = \square\,\mathrm{ha} = \square\,\mathrm{km}^2$

답: _____

답: _____

답: _____

답: _____

답: _____

답: _____

3. 다음 중 바르지 <u>못한</u> 것은 어느 것입니까?

① $24000\,\mathrm{m}^2 = 2.4\,\mathrm{ha}$

② $150\,\mathrm{a} = 1.5\,\mathrm{ha}$

③ $0.3\,\mathrm{km}^2 = 3\,\mathrm{ha}$

④ $24000\,\mathrm{a} = 2.4\,\mathrm{km}^2$

⑤ $3.6\,\mathrm{ha} = 36000\,\mathrm{m}^2$

4. 다음 중에서 넓이가 가장 큰 것은 어느 것입니까?

① $0.02\,\mathrm{km}^2$ ② $0.2\,\mathrm{ha}$ ③ $2000\mathrm{a}$

④ $20000\,\mathrm{m}^2$ ⑤ $2\,\mathrm{ha}$

5. 다음 중 <u>잘못</u> 나타낸 것은 어느 것인지 고르시오.

① $3\,\mathrm{t} = 3000\,\mathrm{kg}$
② $9000\,\mathrm{t} = 9\,\mathrm{kg}$
③ $2\,\mathrm{t} = 2000000\,\mathrm{g}$
④ $0.6\,\mathrm{kg} = 600\,\mathrm{g}$
⑤ $0.65\,\mathrm{t} = 650\,\mathrm{kg}$

6. 다음을 가장 무거운 것부터 차례대로 기호를 쓰시오.

㉠ 5 t180 kg	㉡ 5290 kg
㉢ 5 t	㉣ 4980 kg

답: _____

답: _____

답: _____

답: _____

7. (　　)안에 알맞은 단위를 차례로 고른 것은 어느 것인지 고르시오.

42000(　　) = 420(　　) = 4.2 ha

① m^2, cm^2　② km^2, a　③ m^2, a
④ ha, m^2　⑤ ha, a

8. 다음 도형의 넓이는 몇 a 인지 구하시오.

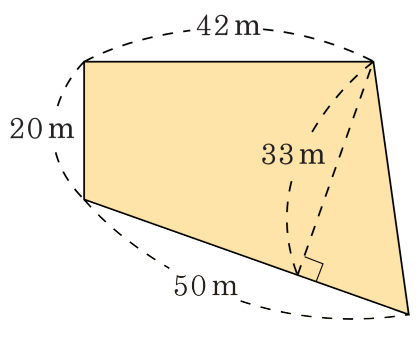

답: _____ a

9. 세로가 35 m 이고 둘레의 길이가 150 m 인 직사각형 모양의 꽃밭이 있습니다. 꽃밭의 넓이는 몇 a 인지 구하시오.

답: _____ a

10. 두 대각선의 길이가 각각 2 km, 400 m 인 마름모 모양의 땅이 있습니다. 이 땅에 넓이가 40a 인 밭을 몇 개 만들 수 있습니까?

답: _____ 개

11. 그림과 같이 밭의 둘레에 폭이 10m 인 길을 만들었습니다. 이 길의 넓이는 몇 a 입니까?

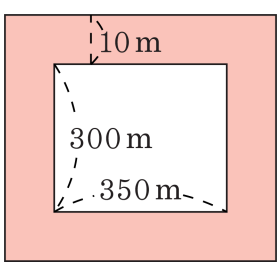

답: _____ a

12. 어느 회사 엘리베이터 한 대에 실을 수 있는 총 무게는 1.5 t 입니다. 몸무게가 70 kg 인 사람은 몇 명까지 탈 수 있는지 구하시오.

답: _____ 명

13. 민성이네 논에서는 $300\mathrm{m}^2$ 당 75kg 의 쌀이 생산된다고 합니다. 민성이네 논이 140a 일 때, 민성이네 논에서 생산되는 쌀의 양은 몇 t 인지 구하시오.

답: _____ t

14. 영수네 논에서는 1a 당 45kg 의 쌀이 생산되었다고 합니다. 영수네 논의 모양이 다음과 같다면 영수네 논에서 생산된 쌀은 몇 t 입니까?

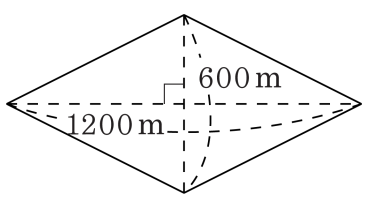

답: _____ t

15. 다음 그림과 같은 밭이 있습니다. ㉮ 부분과 ㉯ 부분의 넓이의 차는 몇 ha 입니까?

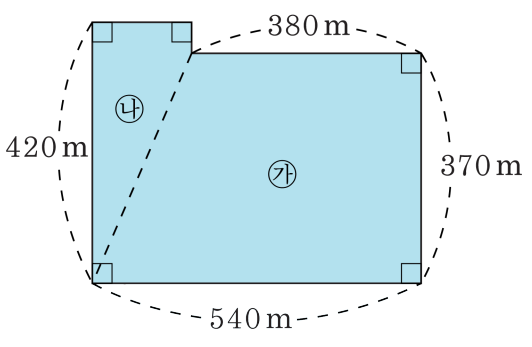

답: _____ ha

16. 세로의 길이가 $300\,\mathrm{m}$ 인 직사각형 모양의 밭이 8 개 있습니다. 각각의 밭의 넓이가 모두 같고 밭의 전체 넓이가 $0.6\,\mathrm{km}^2$ 라면 밭의 가로의 길이는 몇 m 인지 구하시오.

답: _____ m

17. 가로와 세로가 각각 700 m, 350 m 인 직사각형 모양의 땅을 똑같이 나누어서 넓이가 50a 인 땅을 몇 개 만들 수 있는지 구하시오.

답: _____ 개

18. 넓이가 24 ha 인 밭이 있습니니다. 이 밭의 $\frac{1}{4}$ 에는 감자를 심고, 나머지의 $\frac{7}{9}$ 에는 고추를 심고, 나머지에는 모두 땅콩을 심었습니다. 땅콩을 심은 밭의 넓이는 몇 m^2 인지 구하시오.

답: _____ m^2

19. 윗변의 길이가 800 m, 아랫변의 길이가 1400 m, 높이가 2 km 인 사다리꼴 모양의 땅을 50 명이 똑같이 나누어 가지려고 합니다. 한 사람당 가질 수 있는 땅의 넓이는 몇 a 인지 구하시오.

답: _____ a

20. 한 개의 무게가 10 kg 인 정육면체 모양의 블럭을 다음과 같은 규칙으로 쌓았습니다. 아홉째 번까지 쌓았을 때 첫째 번부터 쌓은 전체 무게는 몇 t 이 되는지 구하시오.

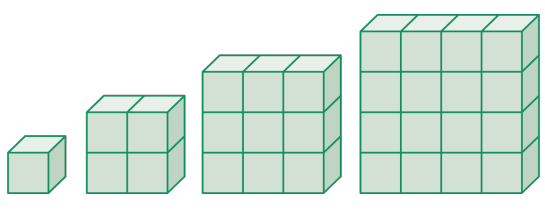

답: _____ t