1. 36 과 48 의 최대공약수를 구하려고 합니다. $\boxed{}$ 안에 알맞은 수를 써넣으시오.

$$\begin{array}{r|rr} 2 & 36 & 48 \\ \hline 2 & 18 & 24 \\ \hline 3 & 9 & 12 \\ \hline & 3 & 4 \end{array}$$

→ 36 과 48 의 최대공약수 : $\boxed{} \times \boxed{} \times \boxed{} = \boxed{}$

답: _____

답: _____

답: _____

답: _____

2. 다음 두 수의 최소공배수를 구하시오.

36, 45

답: _____

3. 직육면체를 둘러싸고 있는 사각형의 이름을 쓰시오.

답: _____

4. $\square$ 안에 알맞은 수를 작은 것부터 써넣으시오.

$\left(\frac{2}{9}, \frac{5}{12}\right)$ 에서 두 분수를 통분하려면 두 분모 9, 12 의 공배수 $\square$, $\square$, $\square$, $\cdots$ 로 공통분모를 정합니다.

답: _____

답: _____

답: _____

5. 다음 자연수 중 약수가 모두 홀수인 것은 어느 것입니까?

① 12 ② 8 ③ 9 ④ 18 ⑤ 24

6. 다음 중 9의 배수가 <u>아닌</u> 것은 어느 것입니까?

① 2385 ② 6678 ③ 5004

④ 9181 ⑤ 50688

7. 다음 직육면체를 보고, 모서리 ㄹㅇ과 평행인 모서리를 모두 찾으시오.

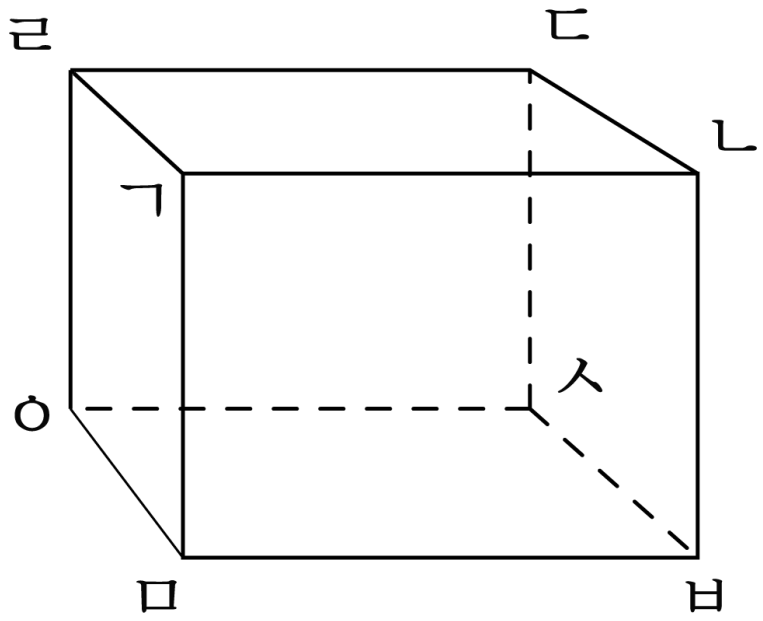

① 모서리 ㅇㅅ ② 모서리 ㄱㅁ ③ 모서리 ㄴㄷ

④ 모서리 ㄴㅂ ⑤ 모서리 ㄷㅅ

8. 다음 직육면체의 전개도에서 면 가와 평행인 면은 어떤 것입니까?

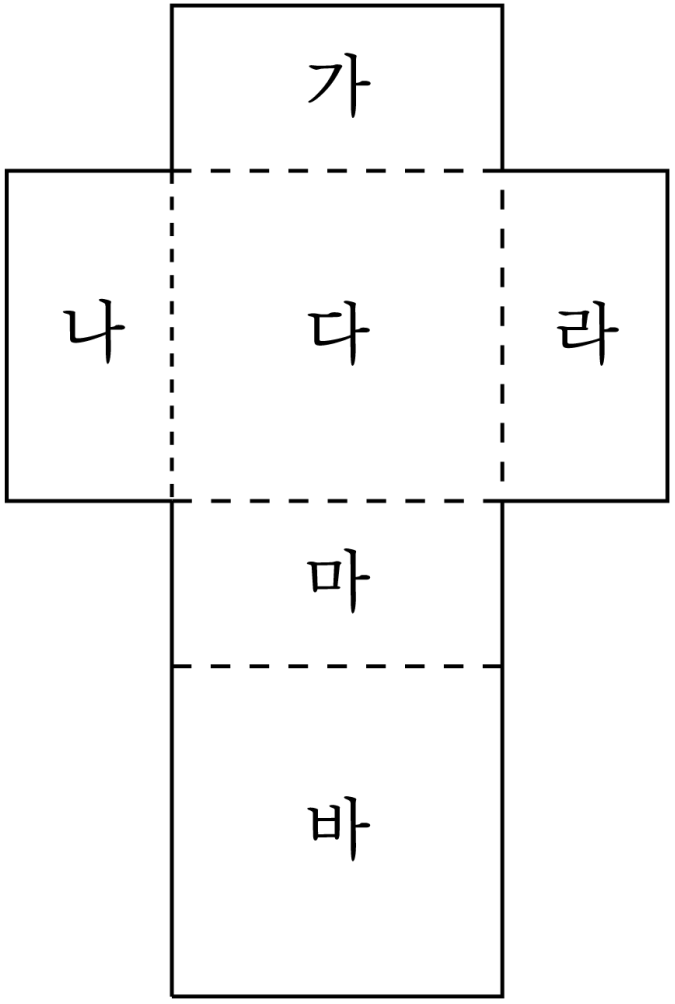

① 면 나 ② 면 다 ③ 면 라 ④ 면 마 ⑤ 면 바

9. $\frac{104}{130}$ 를 기약분수로 바르게 나타낸 것을 고르시오.

① $\frac{52}{65}$ ② $\frac{10}{13}$ ③ $\frac{8}{10}$ ④ $\frac{4}{5}$ ⑤ $\frac{3}{5}$

10. 다음 중 $\frac{9}{15}$ 와 크기가 같지 <u>않은</u> 분수를 모두 찾으시오.

① $\frac{3}{5}$ ② $\frac{7}{10}$ ③ $\frac{15}{20}$ ④ $\frac{18}{30}$ ⑤ $\frac{27}{45}$

11. 다음을 계산하시오.

$$\frac{2}{21}+1\frac{1}{2}+2\frac{3}{7}$$

답: _____

12. 직선 위에 시작점을 같이 하여 노란색과 파란색의 점을 찍으려고 합니다. 노란색은 15mm 간격으로, 파란색은 12mm 간격으로 점을 찍어 나갈 때, 두 색깔의 점이 셋째 번으로 같이 찍히는 곳은 시작점으로부터 몇 cm 떨어진 곳 입니까? (단, 시작점은 점을 찍지 않습니다.)

답: _____ cm

13. 다음 전개도 중 점선을 따라 접었을 때, 정육면체가 만들어지지 <u>않는</u> 것은 어느 것입니까?

①
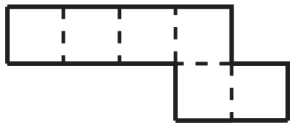

②
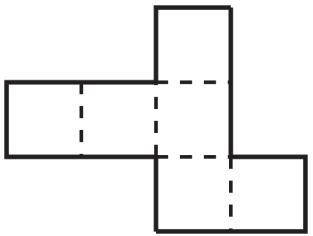

③
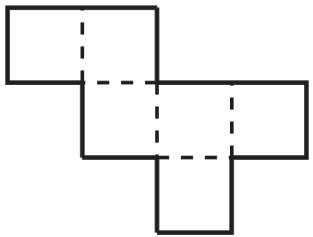

④
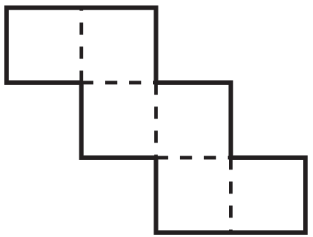

⑤
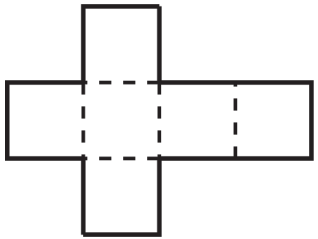

14. 시장에서 배추 $3\frac{3}{4}$kg 과 무 $2\frac{2}{5}$kg 을 샀습니다. 시장에서 산 배추와 무의 무게는 모두 몇 kg 입니까?

① $5\frac{3}{20}$ kg ② $5\frac{13}{20}$ kg ③ $5\frac{19}{20}$ kg
④ $6\frac{3}{20}$ kg ⑤ $6\frac{13}{20}$ kg

15. 빈 칸에 알맞은 수를 차례대로 써넣으시오.

$\frac{2}{5}$	$+\frac{1}{2}$		$-\frac{3}{20}$	

① $\frac{7}{10}$, $\frac{3}{4}$ ② $\frac{9}{10}$, $\frac{3}{4}$ ③ $\frac{7}{10}$, $\frac{3}{5}$
④ $\frac{7}{10}$, $\frac{11}{20}$ ⑤ $\frac{9}{10}$, $\frac{11}{20}$

16. 진호는 딸기를 $\frac{3}{8}$ kg를 땄고, 어머니께서는 $\frac{2}{3}$ kg을 땄습니다. 그 중에서 $\frac{3}{4}$ kg을 가족과 함께 먹었습니다. 남은 딸기는 몇 kg입니까?

① $\frac{7}{24}$ kg ② $\frac{11}{24}$ kg ③ $\frac{1}{2}$ kg ④ $\frac{13}{24}$ kg ⑤ $\frac{5}{8}$ kg

17. 어떤 수를 ①로 나누었더니 몫이 42이고, 나머지가 18이었습니다. 이 수를 6으로 나누면 나머지는 얼마입니까?

답: _____

18. 가로 75m , 세로 45m 인 직사각형 모양의 토지 둘레에 같은 간격으로 은행나무를 심으려고 합니다. 나무를 될 수 있는 대로 적게 심고 네 꼭짓점에는 반드시 은행나무를 심으려고 합니다. 은행나무는 모두 몇 그루 필요합니까?

답: _____ 그루

19. 다음 직육면체의 겉면에 평행인 면끼리 같은 색의 종이를 붙이려고 합니다. 필요한 색종이의 전체 넓이는 얼마입니까?

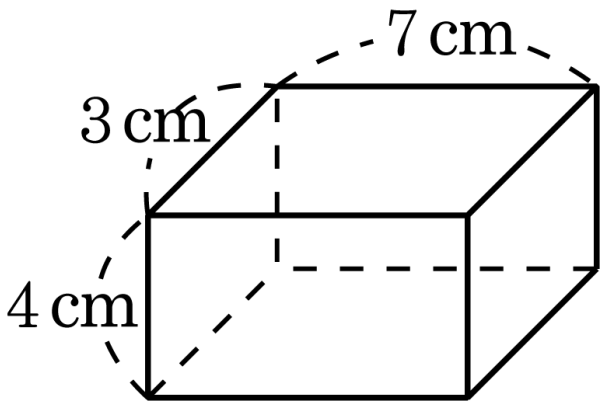

답: _____ cm^2

20. $\frac{2}{5}$ 보다 크고 $\frac{4}{9}$ 보다 작은 분수 중에서 분자가 8 인 분수의 분모를 쓰시오.

답: _____