1. 다음 식 중에서 옳은 것을 모두 고르시오.

① $\frac{3}{4} = \frac{3+4}{4+4} = \frac{7}{8}$

② $\frac{3}{5} = \frac{3\times 6}{5\times 6} = \frac{18}{30}$

③ $\frac{5}{7} = \frac{5\times 0}{7\times 0} = \frac{0}{0}$

④ $\frac{15}{18} = \frac{15\div 3}{18\div 3} = \frac{5}{6}$

⑤ $\frac{2}{3} = \frac{2\times 5}{3\times 4} = \frac{10}{12}$

2. 다음을 계산하시오.

$$4\frac{7}{15} \times 4\frac{1}{11}$$

답: _____

3. 다음 중에서 넓이가 가장 큰 것은 어느 것입니까?

① $0.3\,\mathrm{km}^2$ ② $0.3\,\mathrm{ha}$ ③ $300\mathrm{a}$

④ $3000\,\mathrm{m}^2$ ⑤ $3\,\mathrm{ha}$

4. 민영이의 성적입니다. 민영이의 평균 점수를 구하시오.

시험 성적

과 목	영어	수학	국어	체육
점수 (점)	95	85	82	84

답: _____ 점

5. 다음 입체도형에서 위와 아래에 있는 면이 다각형인 도형이 아닌 것은 어느 것인지 고르시오.

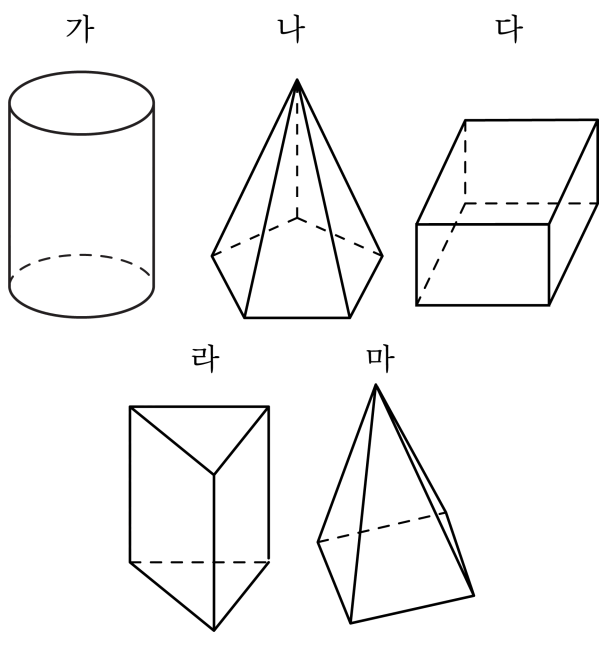

① 가 ② 나 ③ 다 ④ 라 ⑤ 마

6. 4 개의 그릇에 물이 가득 들어 있습니다. 가장 물이 적게 들어 있는 것은 어느 것입니까?

① 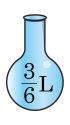

②

③

④

⑤

7. 다음 삼각형과 합동인 삼각형을 그리려고 합니다. 더 알아야 할 조건으로 알맞지 <u>않은</u> 것은 어느 것입니까?

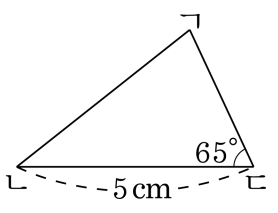

① 각 ㄱㄴㄷ
② 변 ㄱㄷ
③ 변 ㄱㄴ
④ 각 ㄷㄱㄴ
⑤ 변 ㄱㄴ과 변 ㄱㄷ의 길이

8. 과일 가게에서 포도 $11\frac{1}{5}$kg 을 바구니 7 개에 똑같이 나누어 담은 다음, 세 바구니를 팔았습니다. 남아 있는 포도는 몇 kg 인지 구하시오.

① $1\frac{3}{5}$kg ② $2\frac{3}{5}$kg ③ $4\frac{1}{5}$kg ④ $5\frac{3}{5}$kg ⑤ $6\frac{2}{5}$kg

9. 자동차는 2시간에 230km를 달렸고, 고속버스는 7시간에 791km를 달렸습니다. 한 시간 동안에 어느 것이 얼마나 더 달렸습니까?

① 고속버스가 2km 더 달렸습니다.

② 고속버스가 3km 더 달렸습니다.

③ 자동차가 1km 더 달렸습니다.

④ 자동차가 2km 더 달렸습니다.

⑤ 자동차가 3km 더 달렸습니다.

10. 다음 그림그래프는 동네별 돼지 수를 나타낸 것입니다. 전체 돼지 수의 평균은 470마리라고 합니다. 다음 중 ㉰ 동네의 돼지 수를 구하는 그림그래프를 바르게 완성한 것은?

동네	돼지 수
㉮	○○○○○□□□□
㉯	○○○○○○□□
㉰	
㉱	○○○○ □□□□□

○100마리 □10마리

① ○○○○□□□□□

② ○○○○○○□□□

③ ○○○○○□□□□

④ ○○□□□□□□□

⑤ ○○○□□□□□□

11. 다음 식을 보고 △의 값은 무엇입니까?

$$\square \times \frac{7}{9} = \frac{2}{9}$$
$$\triangle \times \frac{3}{8} = \square$$

① $\frac{11}{21}$ ② $\frac{13}{21}$ ③ $\frac{14}{21}$ ④ $\frac{16}{21}$ ⑤ $\frac{17}{21}$

12. $\boxed{}$ 안에 알맞은 수를 써넣으시오.

$$\square \div \frac{1}{2} \div \frac{1}{2} \div \frac{1}{2} \div \frac{1}{2} = 2\frac{1}{4}$$

① $\frac{9}{64}$ ② $\frac{9}{32}$ ③ $\frac{9}{16}$ ④ $\frac{5}{16}$ ⑤ $2\frac{1}{16}$

13. 어떤 수에 $\frac{9}{4}$를 곱한 후 $1\frac{5}{7}$를 빼야 할 것을 잘못하여, $\frac{9}{4}$를 빼고 $1\frac{5}{7}$를 곱하였더니 $3\frac{9}{14}$가 되었습니다. 바르게 계산한 값을 구하시오.

① $8\frac{29}{220}$ ② $8\frac{1}{217}$ ③ $8\frac{29}{224}$ ④ $8\frac{2}{231}$ ⑤ $8\frac{2}{245}$

14. 10에서 20까지의 자연수 중에서 약수의 개수가 5개인 수를 구하시오.

답: _____

15. 정호는 재활용 할 종이류를 묶는데 끈 전체의 $\frac{4}{7}$를 사용하였습니다. 남은 부분의 길이를 재었더니 사용한 끈의 길이보다 25 cm 가 더 짧았습니다. 정호가 처음에 가지고 있던 끈의 길이를 구하시오.

답: _____ cm

16. 삼각형 ㄱㄴㄷ을 4 개의 합동인 삼각형으로 나누었습니다. 각 ㄱㄹㅂ과 각 ㄹㅂㄷ의 크기를 각각 차례대로 구하시오.

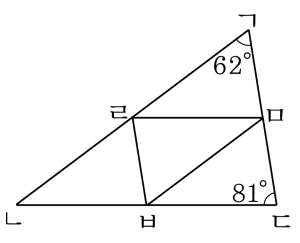

답: _____ °

답: _____ °

17. 직선 ㄹㅁ을 대칭축으로 하여 선대칭도형을 완성하였을 때, ☐ 안에 알맞은 수를 순서대로 써넣으시오.

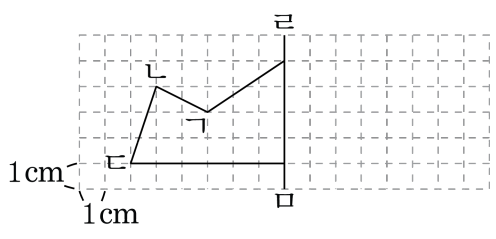

점 ㄱ의 대칭점을 점 ㅂ, 점 ㄴ의 대칭점을 점 ㅅ, 점 ㄷ의 대칭점을 점 ㅇ이라고 하면, 선분 ㄱㅂ의 길이는 ☐cm이고, 선분 ㄷㅇ의 길이는 ☐cm입니다.

답: _____

답: _____

18. 지선이네 어머니께서는 김치를 $3\frac{5}{9}$kg 씩 6 통에 담아 10 군데에 있는 양로원에 똑같이 나누어 보내 주려고 합니다다. 양로원 한 곳에 보내어지는 김치는 각각 몇 kg 입니까?

① $1\frac{2}{15}$kg ② $2\frac{2}{15}$kg ③ $3\frac{2}{15}$kg
④ $4\frac{2}{15}$kg ⑤ $5\frac{2}{15\text{kg}}$

19. 몫이 가장 큰 것과 가장 작은 것의 차를 구하시오.

㉠ $46.8 \div 6$	㉡ $90.16 \div 14$
㉢ $108.16 \div 13$	㉣ $136.51 \div 17$

답: _____

20. 주현이는 성수보다 키가 2.4 cm 더 크고, 미선이는 성수보다 키가 4.5 cm 더 큽니다. 세 사람의 키의 평균이 142.4cm일 때, 성수, 주현, 미선의 키를 차례대로 각각 구하시오.

답: _____ cm

답: _____ cm

답: _____ cm

21. 하영이는 4800 원을 가지고 있었는데, 그 중 35 %로 선물을 사고, 어머니로부터 처음 가지고 있던 돈의 40 %를 용돈으로 받았습니다. 지금 하영이가 가지고 있는 돈은 얼마입니까?

답: _____ 원

22. 색칠한 부분의 둘레의 길이를 구하시오.

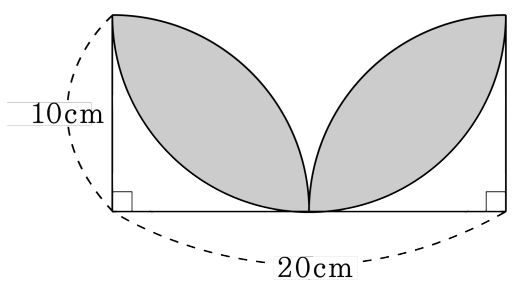

답: _____ cm

23. 한 변의 길이가 20 cm인 정사각형 모양의 종이에서 색칠한 부분을 잘라낸 후, 남은 종이를 접어 직육면체를 만들었습니다. □ 안에 알맞은 수를 써넣으시오. (단, 위에서부터 시계 방향으로 쓰시오.)

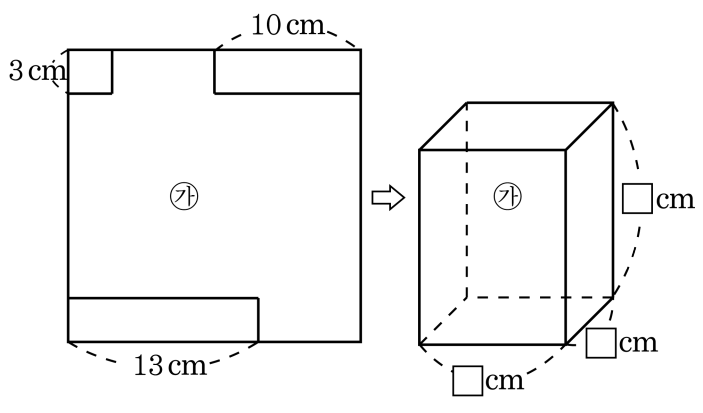

답: _____

답: _____

답: _____

24. $\square$안에 알맞은 수를 써넣으시오.

$$\frac{17}{18} = \frac{102}{150 - \square}$$

답: _____

25. 다음 도형에서 삼각형 ㄹㄴㅁ의 넓이는 $36\,\mathrm{cm}^2$ 입니다. 삼각형 ㄱㅁㄷ의 넓이는 몇 cm^2 입니까?

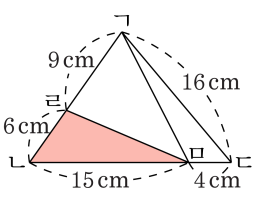

답: _____ cm^2

26. 다음 수들은 어떤 규칙에 의해 나열된 것입니다. $\boxed{}$안에 알맞은 수를 소수로 나타내시오.

$$\frac{1}{10},\ \frac{3}{25},\ \frac{3}{20},\ 0.17,\ \frac{1}{5},\ \boxed{}$$

답: _____

27. 욕조에는 뜨거운 물이 나오는 수도와 찬물이 나오는 수도가 있습니다. 뜨거운 물이 나오는 수도는 20초에 10.24L의 물이 나오고, 찬물이 나오는 수도는 1분에 21.25L의 물이 나옵니다. 두 수도를 동시에 틀어 6분 동안 받았을 때, 받은 물의 양은 모두 몇 L인지 구하시오.

답: _____ L

28. 색 테이프를 6등분한 것 중 하나를 위에서 늘어뜨려 식탁의 높이를 재었더니 끈이 31 cm 모자랐습니다. 같은 색 테이프를 5등분한 것 중 하나를 위에서 늘어뜨려 식탁의 높이를 재었더니 끈이 11 cm가 남았습니다. 식탁의 높이는 몇 cm인지 구하시오.

답: _____ cm

29. A, B, C 세 사람은 독서하는 빠르기가 각각 다릅니다. A가 어떤 책을 읽기 시작하고 나서 2시간 지났을 때, B가 같은 책을 읽기 시작하였습니다. 그로부터 6시간 후에는 두 사람이 모두 총 쪽수의 0.6만큼 읽었습니다. C는 이때부터 같은 책을 읽기 시작하여 B와 동시에 책을 모두 읽었습니다. A가 6시간 걸려서 읽은 쪽수를 C가 모두 읽는 데 걸리는 시간은 얼마입니까?

답: _____ 시간

30. 겉넓이는 $214\,\mathrm{cm}^2$, 부피는 $210\,\mathrm{cm}^3$ 인 직육면체가 있습니다. 이 직육면체의 가로의 길이가 $6\,\mathrm{cm}$일 때, 세로의 길이와 높이의 합은 몇 cm 입니까?

답: _____ cm